南 方 泵 业 股 份 有 限 公 司
NANFANG PUMP INDUSTRY CO., LTD.

公司地址: 中国·杭州·仁和
邮政编码: 311107
服务热线: 400-826-7722
电子邮箱: service@nanfang-pump.com
网址: www.cnppump.cn

版 本 号: 200501

数据仅供参考：如有修改，恕不另行通知。

版权所有，盗版必究

QZB

潜水轴流泵

中金环境旗下子公司
股票代码:300145

绿 色 水 动 力 专 家
Expert In Green Pumping

公司简介 INTRODUCTION

南方泵业股份有限公司（以下简称南方泵业）作为南方中金环境股份有限公司子公司——创建于1991年，于2010年12月9日在深圳交易所发行上市，股票代码：“300145”。

2019年，南方泵业的年产量已经突破90万台/套，销售额突破30亿，并持续保持高速增长，不停创造着更大的辉煌。拥有着国家级企业技术中心的南方泵业，主打产品新一代CDM(F)轻型立式多级离心泵，超高能效，MEI≥0.7，已经在2019年开发出同系列的高温型泵产品，满足了高温领域的用泵需求；各类不锈钢轻型泵系列产品保持稳定增长；成套智慧供水、排水设备技术领先；TD系列管道循环泵、NISO/NIS/NISF端吸离心泵、NSC系列中开泵、VTC系列长轴泵、VTM系列混流泵、ZLB系列潜水轴流泵、NDS系列多级中开泵、WQ潜污泵、PQ不锈钢喷泉专用潜水电泵、BP静音管中泵、泳池泵、无堵塞自吸式排污泵、柴油机消防泵组、计量泵、油泵等产品系列，提供全系统用泵解决方案。南方泵业建立了完善的营销服务网络，公司产品在不断满足国内市场需求的同时，也赢得了海外市场的信赖，已与六十多个海外国家和地区的客户建立了长久的合作关系。

南方泵业，您身边的绿色水动力专家。

荣誉积淀 GREAT HONORS

中国节能认证

中国质量认证

矿用产品安全标志证书

测量管理体系认证

国际标准认证

国家AAAA级标准化良好行为企业

CCC中国国家强制性生产品认证证书

国家康居示范工程选用部品与产品

CE 认证

国际标准认证

国际标准认证

体系认证CNAS C038-S

ISO9001：2000认证

国家火炬计划重点高新技术企业

CCC中国国家强制性生产品认证证书

●●● ●●●

产品概述≫

潜水泵是运行时整个机组可潜入水下工作的水泵，是深井提水的重要设备，用于地下水、深井水等液态介质的提升。广泛运用于生活取水、农田灌溉、水库提水、海水提升、工程排水、市政排水等领域。潜水轴流泵与潜水混流泵是潜水泵的一种，一般流量范围约为 0.5-10m³/s, 扬程范围约为2-15m。

潜水泵机组由水泵、潜水电机（含电缆）、输送管和控制柜组成。供货范围可按实际需求做相应调整。

产品简介≫

潜水型轴流泵与潜水型混流泵泵站土建简单，工程造价低维护管理方便，运行简单易用于自动化，工作可靠性好。

潜水泵站的主要设备 - 潜水泵除极端事故风险大外，和普通结构的水泵相比，其使用场合，进出水条件，特性参数方面基本上是等同的，而且还有以下技术、经济效益：

- **泵站工程总投资节约 30-40%**
- **建造周期节约 20%以上**
- **机组安装时间节约 95%以上**
- **机组重量减轻 50%以上**
- **解决高危水位电机受淹风险**
- **噪音低，泵站内无高温，可改善环境**
- **操作简单，易于实现泵站的自动化管理**
- **节省中间转动轴装置，泵机运行更安全、可靠**
- **地面建筑高度低，可省去泵房建筑，并可省去泵站防洪投资**

在农业中，用于灌溉与排水；在市政中用于排雨水、污水；在工业中用于冷却水、工艺用水及原水供应；在水利中用于调水工程等。输送介质 PH 值为 5-9 。

型号说明：

350 QZ(H)B - 70

- 70：比转速的 1/10
- QZ(H)B：QZ B代表潜水轴流泵，QHB 代表潜水混流泵
- 350：名义口径

选型说明：

潜水泵在使用前的选择非常重要，应根据水源的实际情况以及工作时间与泵水量等要求来选定水泵的型号。

1、介质的特性：介质名称、比重、粘度、腐蚀性、毒性等

2、介质中所含固体颗粒的直径、含量（质量或体积百分数）

3、介质温度

4、所需流量

5、所需扬程

选择使用潜水泵时，有以下注意事项：

1、需要有安全可靠的电源。

2、水泵介质需相对隔离，避免极端事故漏电的风险。

3、避免机组的频繁启闭。

潜水电泵结构剖面图

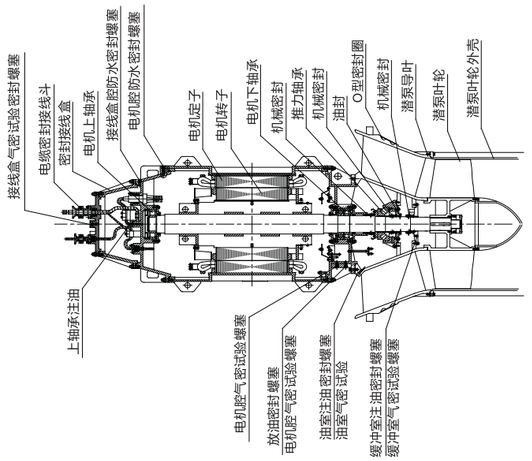

（高压）

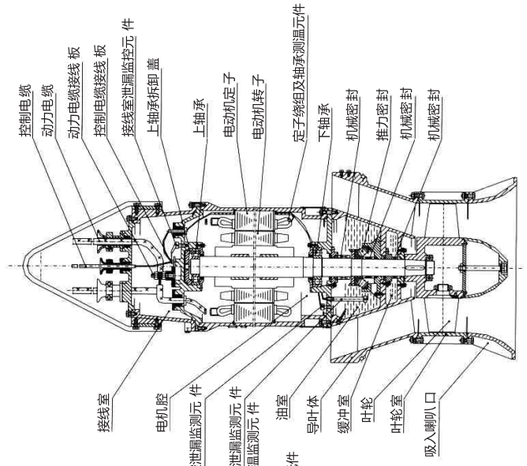

（低压）

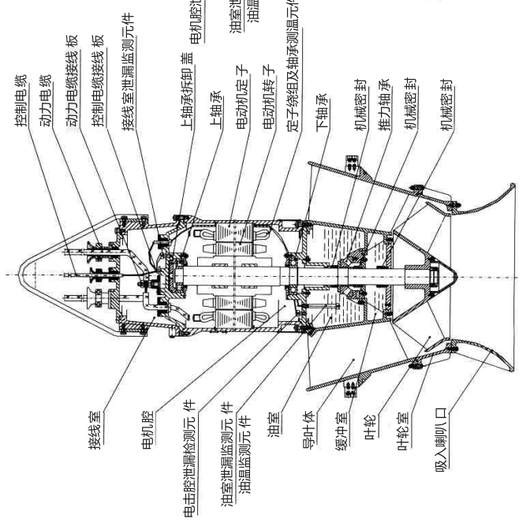

（低压）

产品特点》

1、叶轮

叶轮采用我公司与华中科技大学合作，利用CFD技术开发、优化的第三代水利模设计，性能指标全面达到国内先进水平，部分达到国际先进水平，效率普遍化比国内同类产品高3-5%。与国内现有产品相比，汽蚀性能大幅提高，可以实现高速化的设计。半调节式叶轮结构能够通过调整叶片的调节装置，而实现工况性能的改变，从而加大适用范围。一般在产品出厂前，已根据用户的需要，做好了叶片的调节。

2、出口导流装置

常规潜水轴流泵，电机占据流道再加上出口口径的反复剧变导致效率普遍偏低。我公司采用了独特的出口导流装置，改善出口流态，提高水泵效率。同时，增加了机组运行的稳定性和可靠性。

3、密封隔离装置

传统潜水电泵在叶轮与电机室之间只有一个油室，我公司采用增加一隔离室的结构，并增加一道机械密封。水由第一档机械密封进入后，汇集在隔离室的低处，无法进入油室，实现了水与电机室的隔离，保证了电机腔的干燥环境，保护了油室中轴承长期安全稳定的运行环境，极大地提高了产品的可靠性。

4、轴承

轴承采用滚动轴承，能够承受所有的轴向和径向负荷，并完全与泵输送的介质分开。在大型潜水电泵的轴承设计时，采取短圆柱滚子轴承承受径向力，潜水电泵的轴向推力由推力轴承来承受，用球轴承来防止轴向窜动，并设置有轴承测温元件，保证电泵的稳定安全运行。

5、变速隔离装置

传统潜水轴流泵，电机与水泵转速一致，电机转速低，成本高，体积大。体积大堵塞流道，机组效率低。我公司推出独特的变速隔离装置，水泵转速不变，电机转速提升。大大降低电机成本，同时减少电机外径，提高水泵的效率。

6、电机

高性能鼠笼式感应电机，特别为潜水泵设计制造，负荷 GB755 标准。电动机的功率等级符合 IEC 标准，外壳防护等级为 IP68，额定电压可分别按 380V、660V、3kV、6kV、10kV 制造，额定功率为 50Hz，工作制为 S1，绝缘等级为 F 级，采用 VPI 真空压力浸渍工艺，具有良好的机械性和可靠的防水性能。

7、冷却

潜水电泵潜入水中运行，其电机外壳直接将热量传到周围介质中，热量被周围的水流带走。大功率高压电泵电机，采用内风道散热技术，使得三相绕组温升低、温度分布均匀。

8、监测装置

潜水泵装有多道保护装置，可把引线引至电控箱。保护装置有：过载、缺相、泄漏、超温、温度、浸水保护等（根据不同用途和需要而有差异）。

安装形式

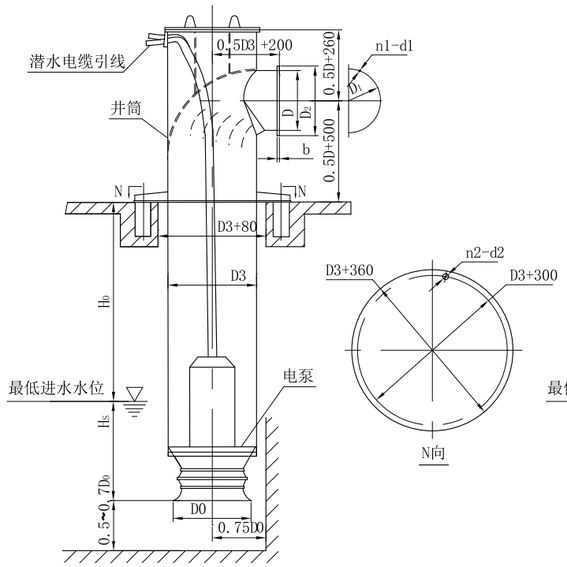

井筒安装形式

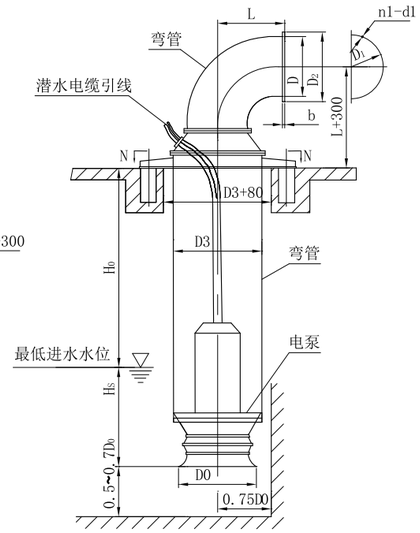

井筒弯管安装形式

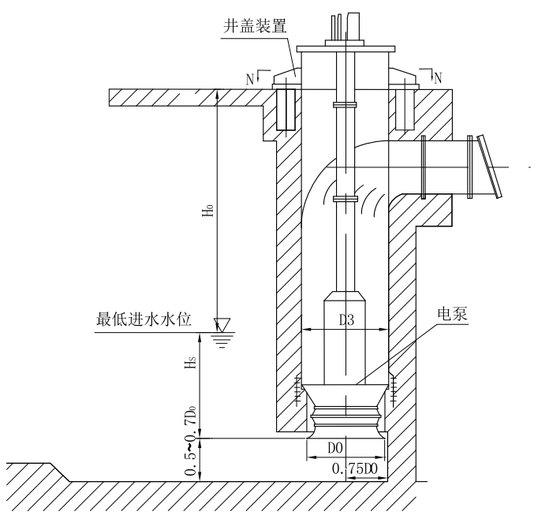

混凝土井管安装形式

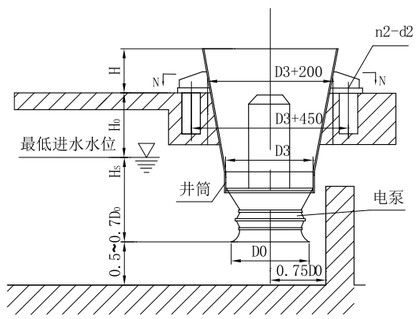

混凝土敞开安装形式

井筒安装外形尺寸（mm）Installation size of steel pipe

序号	电泵型号	HS	H0	D0	D3	n2-d2	D	D1	D2	b	n1-d1	L	电泵重量 (kg)	井筒重量 (kg/m)
1	500QZB-50	1000	由用户确定并在合同中指明	700	800	8-Φ40	600	705	755	18	10-Φ27	700	1100	160
2	500QZB-50D													
3	500QZB-70													
4	500QZB-70D													
5	500QZB-85													
6	500QZB-85D													
7	500QZB-100													
8	500QZB-100D													
9	500QZB-125													
10	500QZB-125D													
11	600QZB-50												1750	
12	600QZB-50D													
13	600QZB-70													
14	600QZB-70D													
15	600QZB-85													
16	600QZB-85D													
17	600QZB-100													
18	600QZB-100D													
19	600QZB-125													
20	600QZB-125D													
21	700QZB-50	1200		900	1000		800	920	980	18	12-Φ27	900	2500	250
22	700QZB-50D													
23	700QZB-70													
24	700QZB-70D													
25	700QZB-85													
26	700QZB-85D													
27	700QZB-100													
28	700QZB-100D													
29	700QZB-125													
30	700QZB-125D													

南方泵业股份有限公司 CNP 南方泵业

井筒安装外形尺寸（mm）Installation size of steel pipe

序号	电泵型号	HS	H0	D0	D3	n2-d2	D	D1	D2	b	n1-d1	L	电泵重量 (kg)	井筒重量 (kg/m)
31	800QZB-50	1300	由用户确定并在合同中指明	900	1000	8-Φ40	800	920	980	18	12-Φ27	900	2700	280
32	800QZB-50D													
33	800QZB-70													
34	800QZB-70D													
35	800QZB-85													
36	800QZB-85D													
37	800QZB-100													
38	800QZB-100D													
39	800QZB-125													
40	800QZB-125D													
41	900QZB-50	1700		1200	1400		1200	1320	1380	23	12-Φ30	1300	4950	340
42	900QZB-50D													
43	900QZB-70													
44	900QZB-70D													
45	900QZB-85													
46	900QZB-85D													
47	900QZB-100													
48	900QZB-100D													
49	900QZB-125													
50	900QZB-125D													
51	1000QZB-50					8-Φ50							5500	
52	1000QZB-50D													
53	1000QZB-70													
54	1000QZB-70D													
55	1000QZB-85													
56	1000QZB-85D													
57	1000QZB-100													
58	1000QZB-100D													
59	1000QZB-125													
60	1000QZB-125D													

井筒安装外形尺寸（mm）Installation size of steel pipe

序号	电泵型号	HS	H0	D0	D3	n2-d2	D	D1	D2	b	n1-d1	L	电泵重量 (kg)	井筒重量 (kg/m)
61	1200QZB-50	2200	由用户确定并在合同中指明	1400	1600	12-Φ50	1400	1520	1580	28	12-Φ36	1500	6500	480
62	1200QZB-50D													
63	1200QZB-70													
64	1200QZB-70D													
65	1200QZB-85													
66	1200QZB-85D													
67	1200QZB-100													
68	1200QZB-100D													
69	1200QZB-125													
70	1200QZB-125D													
71	1400QZB-50	2500		1600	1800	12-Φ50	1600	1730	1790	28	12-Φ36	1700	8850	630
72	1400QZB-50D													
73	1400QZB-70													
74	1400QZB-70D													
75	1400QZB-85													
76	1400QZB-85D													
77	1400QZB-100													
78	1400QZB-100D													
79	1400QZB-125													
80	1400QZB-125D													
81	1600QZB-50	2700		1800	2000	16-Φ55	1800	1930	1990	32	16-Φ36	1900	11560	820
82	1600QZB-70													
83	1600QZB-85													
84	1600QZB-100													
85	1600QZB-125													

注：本表尺寸仅作前期参考，最终尺寸以为最终外形图为准。
井筒基础承载为电泵重量、井筒重量与轴向推力三者之和
用户自配的穿墙管法兰应与井筒的三通、浮箱拍门法兰相配

500QZB-50型轴流泵特性曲线

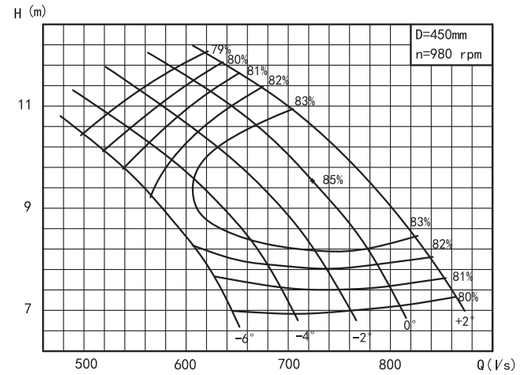

500QZB-50型轴流泵工作性能表

叶片安放角	流量Q (m3/h)	流量Q (l/s)	扬程H (m)	转速n (r/min)	功率P (kW) 轴功率	功率P (kW) 配套功率	叶轮直径 (mm)	效率η (%)
+2°	2286	635	11.9	980	92.7	110	450	80.0
	2736	760	9.8		86.0			85.0
	3078	855	7.4		77.3			80.3
0°	2106	585	11.7		85.0			79.0
	2592	720	9.5		78.9			85.0
	2862	795	7.4		71.5			80.7
-2°	1998	555	11.3		77.9	90		79.0
	2466	685	9.2		72.7			85.0
	2736	760	7.1		65.8			80.5
-4°	1890	525	10.9		71.1			79.0
	2286	635	9		66.7			84.0
	2520	700	7.2		61.4			80.5
-6°	1818	505	10.5		65.8			79.0
	2106	675	8.7		60.5			82.5
	2322	645	7		55.4			80.0

500QZB-50D型轴流泵特性曲线

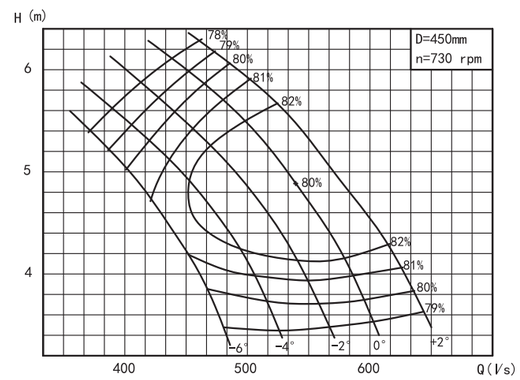

500QZB-50D型轴流泵工作性能表

叶片安放角	流量Q (m3/h)	流量Q (l/s)	扬程H (m)	转速n (r/min)	功率P (kW) 轴功率	功率P (kW) 配套功率	叶轮直径 (mm)	效率η (%)
+2°	1710	475	6.6	730	38.9	45	450	79.0
	2034	565	5.5		36.3			84.0
	2304	640	4.1		32.5			79.3
0°	1566	435	6.5		35.6			78.0
	1926	535	5.3		33.1			84.0
	2142	595	4.1		30.0			79.7
-2°	1494	415	6.3		32.9			78.0
	1836	510	5.1		30.4			84.0
	2034	565	4		27.9			79.5
-4°	1404	390	6		29.4	37		78.0
	1710	475	5		28.1			83.0
	1872	520	4		25.7			79.5
-6°	1350	375	5.8		27.4			78.0
	1566	435	4.8		25.1			81.5
	1728	480	3.9		23.2			79.0

500QZB-70型轴流泵特性曲线

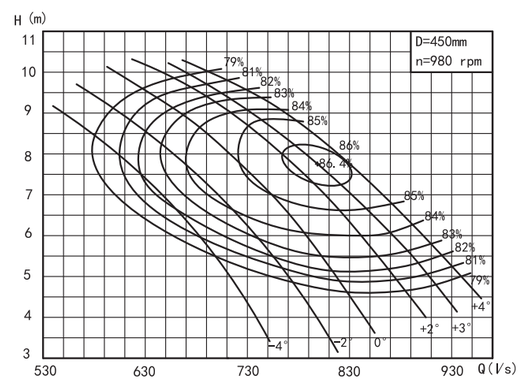

500QZB-70型轴流泵工作性能表

叶片安放角	流量Q (m3/h)	流量Q (l/s)	扬程H (m)	转速n (r/min)	功率P (kW) 轴功率	功率P (kW) 配套功率	叶轮直径 (mm)	效率η (%)
+4°	2484	690	10.0	980	85.7	110	450	79.0
	2952	820	7.8		73.0			86.0
	3384	940	5.0		58.4			79.0
+3°	2448	680	9.8		81.7			80.0
	2880	800	7.7		69.9			86.4
	3276	910	4.9		54.6			80.1
+2°	2376	660	9.8		80.3			79.0
	2808	780	7.6		67.5			86.1
	3168	880	4.8		51.4			80.6
0°	2268	630	9.5		73.9	90		79.5
	2664	740	7.4		63.1			85.1
	2988	830	4.6		47.4			79.0
-2°	2160	600	9.1		67.8			79.0
	2520	700	7.0		57.1			84.2
	2772	770	5.0		47.3			79.8
-4°	2124	590	8.3		60.2	75		79.8
	2340	650	6.9		54.5			82.3
	2520	700	5.5		47.8			79.0

500QZB-70D型轴流泵特性曲线

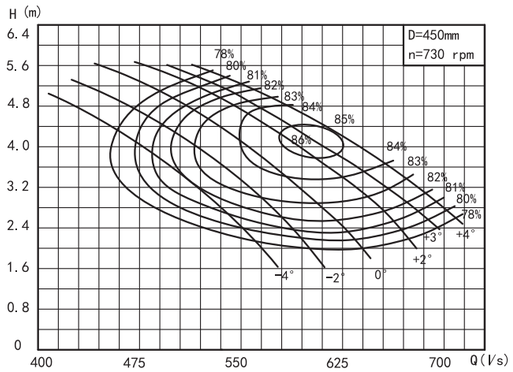

500QZB-70D型轴流泵工作性能表

叶片安放角	流量Q (m3/h)	流量Q (l/s)	扬程H (m)	转速n (r/min)	功率P (kW) 轴功率	功率P (kW) 配套功率	叶轮直径 (mm)	效率η (%)
+4°	1851	514	5.6	730	36.5	45	450	77.2
	2199	611	4.3		30.5			85.0
	2521	700	2.8		24.0			80.2
+3°	1824	507	5.4		34.2			79.0
	2146	596	4.3		29.0			86.0
	2440	678	2.7		21.8			82.4
+2°	1770	492	5.4		33.0			79.6
	2091	581	4.2		28.0			86.0
	2360	656	2.7		21.1			81.0
0°	1689	469	5.3		31.5	37		77.0
	1985	551	4.1		26.4			84.0
	2226	618	2.6		19.2			82.1
-2°	1609	447	5.0		28.8			76.0
	1877	521	3.9		24.3			82.1
	2065	573	2.8		19.3			81.1
-4°	1582	440	4.6		25.8	30		76.8
	1743	484	3.8		22.4			81.0
	1877	522	3.1		19.3			80.8

500QZB-85型轴流泵特性曲线

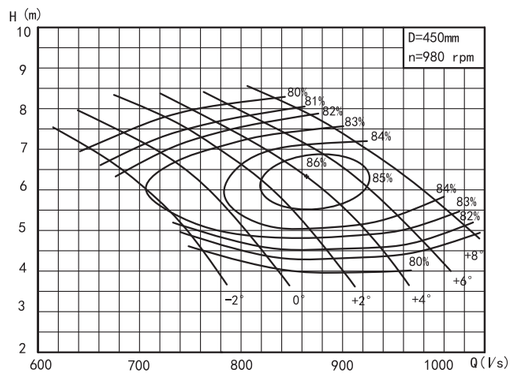

500QZB-85型轴流泵工作性能表

叶片安放角	流量Q (m3/h)	流量Q (l/s)	扬程H (m)	转速n (r/min)	功率P (kW) 轴功率	功率P (kW) 配套功率	叶轮直径 (mm)	效率η (%)
+8°	3024	840	8.2	980	84.0	110	450	80.4
	3384	940	6.7		73.2			84.4
	3672	1020	5.1		62.2			82.0
+6°	2808	780	8.1		77.5	90		80.0
	3240	900	6.5		67.1			85.5
	3600	1000	4.1		50.3			80.0
+4°	2700	750	7.9		72.5			80.2
	3096	860	6.5		63.8			86.0
	3420	950	4.1		47.5			80.5
+2°	2628	730	7.6		67.7			80.4
	2952	820	6.2		58.5			85.2
	3240	900	4.0		44.1			80.1
0°	2484	690	7.3		61.4	75		80.5
	2736	760	6.2		55.2			83.8
	2988	830	4.2		42.5			80.4
-2°	2376	660	6.9		55.5			80.5
	2556	710	5.9		49.5			83.1
	2736	760	4.5		41.9			80.0

500QZB-85D型轴流泵特性曲线

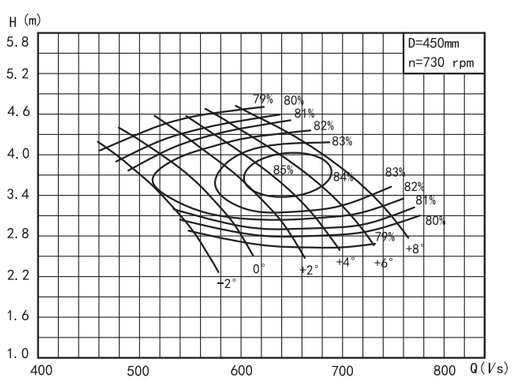

500QZB-85D型轴流泵工作性能表

叶片安放角	流量Q (m3/h)	流量Q (l/s)	扬程H (m)	转速n (r/min)	功率P (kW) 轴功率	功率P (kW) 配套功率	叶轮直径 (mm)	效率η (%)
+8°	2253	625	4.6	730	34.8	45	450	80.1
	2521	700	3.7		30.5			83.8
	2736	760	2.8		26.2			80.4
+6°	2092	581	4.5		32.2			79.6
	2414	671	3.6		28.1			84.5
	2682	745	2.3		21.3			78.0
+4°	2012	559	4.4		30.0	37		79.9
	2307	641	3.6		26.7			84.8
	2548	708	2.3		20.1			78.5
+2°	1958	544	4.2		28.1			80.1
	2199	611	3.4		24.5			84.0
	2413	671	2.2		18.8			77.8
0°	1851	514	4.1		25.3	30		80.8
	2038	566	3.4		23.1			82.7
	2226	618	2.3		18.1			77.9
-2°	1770	492	3.8		22.8			80.9
	1904	529	3.3		20.9			81.1
	2038	566	2.5		17.8			78.0

南方泵业股份有限公司 CNP 南方泵业

500QZB-100型轴流泵特性曲线

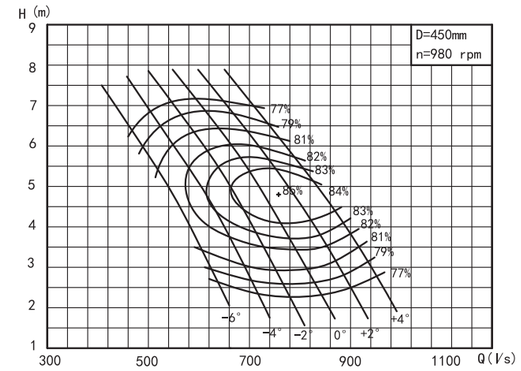

500QZB-100型轴流泵工作性能表

叶片安放角	流量Q (m3/h)	流量Q (l/s)	扬程H (m)	转速n (r/min)	功率P (kW) 轴功率	功率P (kW) 配套功率	叶轮直径 (mm)	效率η (%)
+4°	2556	710	7.0	980	63.3	75	450	77.0
	3024	840	4.8		47.0			84.1
	3384	940	3.0		35.1			78.8
+2°	2376	660	6.9		57.3			78.0
	2808	780	4.9		44.2			84.8
	3240	900	2.5		28.7			77.0
0°	2160	600	7.0		52.8			78.0
	2628	730	4.8		40.7			84.4
	3024	840	2.3		24.6			77.0
-2°	1980	550	7.1		49.6			77.3
	2448	680	4.7		37.2			84.3
	2808	780	2.3		22.9			77.0
-4°	1800	500	6.9		44.0	55		77.0
	2232	620	4.7		34.4			83.0
	2520	700	2.7		23.4			79.4
-6°	1692	470	6.3		37.7			77.0
	2016	560	4.5		30.3			81.5
	2232	620	3.0		23.0			79.3

500QZB-100D型轴流泵特性曲线

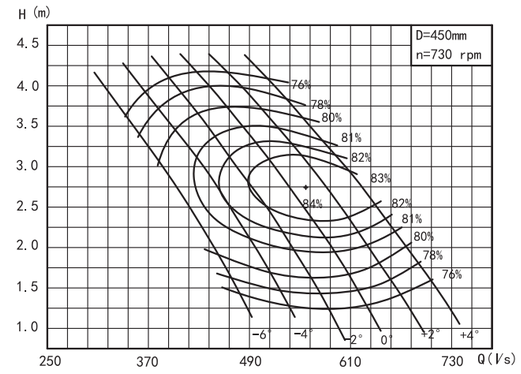

500QZB-100D型轴流泵工作性能表

叶片安放角	流量Q (m3/h)	流量Q (l/s)	扬程H (m)	转速n (r/min)	功率P (kW) 轴功率	功率P (kW) 配套功率	叶轮直径 (mm)	效率η (%)
+4°	1904	529	3.9	730	26.5	37	450	76.0
	2253	626	2.7		19.7			83.1
	2521	700	1.7		14.7			77.8
+2°	1770	492	3.8		24.0	30		77.0
	2092	581	2.7		18.5			83.8
	2414	671	1.4		12.0			76.0
0°	1609	447	3.9		22.1			77.0
	1958	544	2.7		17			83.4
	2253	626	1.3		10.3			76.0
-2°	1475	410	3.9		20.7			76.3
	1824	507	2.6		15.2			85.3
	2092	581	1.3		9.6			76.0
-4°	1341	373	3.8		18.4	22		76.0
	1663	462	2.6		14.4			82.0
	1877	522	1.5		9.8			78.4
-6°	1261	350	3.5		15.8	18.5		76.0
	1502	417	2.5		12.7			80.5
	1663	462	1.7		9.6			78.3

500QZB-125型轴流泵特性曲线

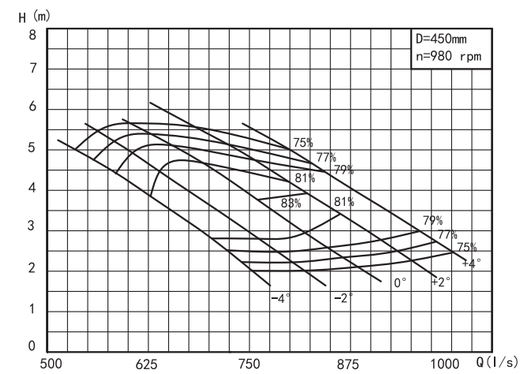

500QZB-125型轴流泵工作性能表

叶片安放角	流量Q (m3/h)	流量Q (l/s)	扬程H (m)	转速n (r/min)	功率P (kW) 轴功率	功率P (kW) 配套功率	叶轮直径 (mm)	效率η (%)
+4°	2970	825	5.1	980	55.0	75	450	75.0
	3240	900	3.7		40.7			80.3
	3600	1000	2.5		32.6			75.3
+2°	2520	700	5.4		54.0			75.5
	2970	825	3.8		37.1			83.0
	3420	950	2.2		27.3			75.2
0°	2196	610	5.6		44.5	55		75.3
	2700	750	3.9		34.7			82.8
	3150	875	2.2		24.8			76.0
-2°	2034	565	5.4		39.5			75.7
	2520	700	3.6		30.2			81.8
	2934	815	2.0		21.2			75.3
-4°	1890	525	5.1		35.0	45		75.1
	2430	675	3.2		26.0			81.5
	2700	750	2.1		20.4			75.7

500QZB-125D型轴流泵特性曲线

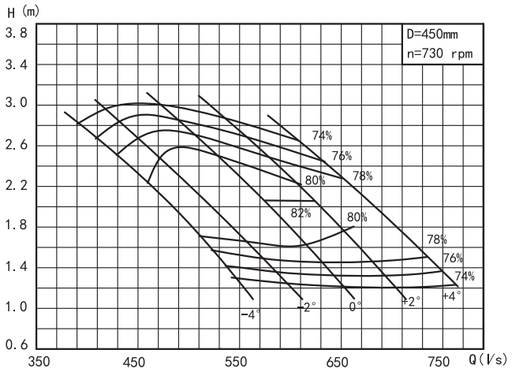

500QZB-125D型轴流泵工作性能表

叶片安放角	流量Q (m3/h)	流量Q (l/s)	扬程H (m)	转速n (r/min)	功率P (kW) 轴功率	功率P (kW) 配套功率	叶轮直径 (mm)	效率η (%)
+4°	2213	615	2.8	730	23.0	30	450	74.0
	2414	671	2.1		16.8			80.3
	2682	745	1.4		13.5			75.3
+2°	1877	522	3.0		20.8			73.5
	2213	615	2.1		15.5			81.9
	2548	708	1.2		11.3			75.1
0°	1636	454	3.1		19.0	22		73.0
	2012	559	2.2		14.5			81.8
	2347	652	1.2		10.5			74.0
-2°	1515	421	3.0		15.9	18.5		77.9
	1877	522	2.0		12.6			80.8
	2186	607	1.1		9.0			73.1
-4°	1408	391	2.8		14.3			76.1
	1810	503	1.8		11.0			80.3
	2012	559	1.2		8.8			72.9

600QZB-50型轴流泵特性曲线

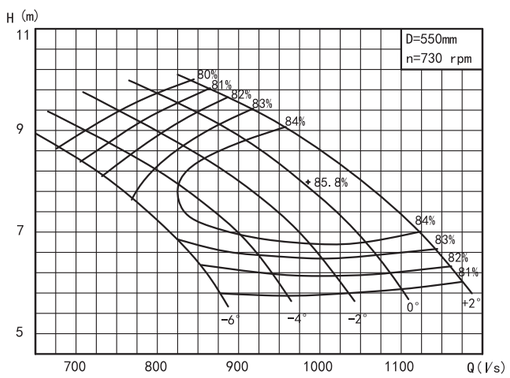

600QZB-50型轴流泵工作性能表

叶片安放角	流量Q (m3/h)	流量Q (l/s)	扬程H (m)	转速n (r/min)	功率P (kW) 轴功率	功率P (kW) 配套功率	叶轮直径 (mm)	效率η (%)
+2°	3114	865	9.8	730	102.7	132	550	81.0
	3726	1035	8.2		97.0			85.8
	4194	1165	6.2		87.2			81.3
0°	2880	800	9.7		95.2	110		80.0
	3528	980	7.9		88.5			85.8
	3906	1085	6.7		79.5			81.7
-2°	2718	755	9.4		87.0			80.0
	3348	930	7.6		80.8			85.8
	3708	1030	5.9		73.1			81.5
-4°	2556	710	9		78.4			80.0
	3114	865	7.5		75.0			84.9
	3420	950	5.9		67.5			81.5
-6°	2466	685	8.7		73.1	90		80.0
	2880	800	7.2		67.7			83.5
	3168	880	5.8		61.8			81.0

600QZB-50D型轴流泵特性曲线

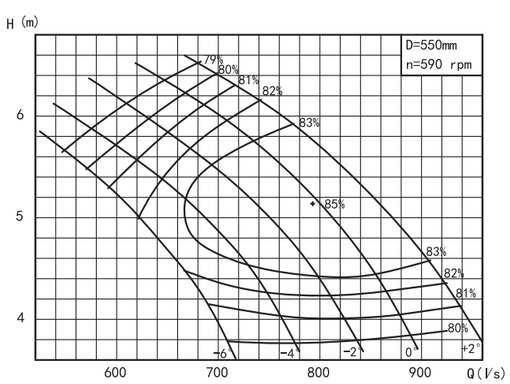

600QZB-50D型轴流泵工作性能表

叶片安放角	流量Q (m3/h)	流量Q (l/s)	扬程H (m)	转速n (r/min)	功率P (kW) 轴功率	功率P (kW) 配套功率	叶轮直径 (mm)	效率η (%)
+2°	2520	700	6.4	590	54.9	75	550	80.0
	3006	835	5.3		51.1			85.0
	3384	940	4		45.9			80.3
0°	2322	645	6.3		50.5			79.0
	2844	790	5.1		46.5			85.0
	3150	875	4		42.5			80.7
-2°	2196	610	6.1		46.2	55		79.0
	2718	755	5		43.6			85.0
	3006	835	3.9		39.7			80.5
-4°	2070	575	5.9		42.1			79.0
	2520	700	4.9		40.1			84.0
	2772	770	3.9		36.6			80.5
-6°	1998	555	5.7		39.3			79.0
	2332	645	4.7		36.0			82.5
	2556	710	3.8		33.1			80.0

南方泵业股份有限公司 CNP 南方泵业

600QZB-70型轴流泵特性曲线

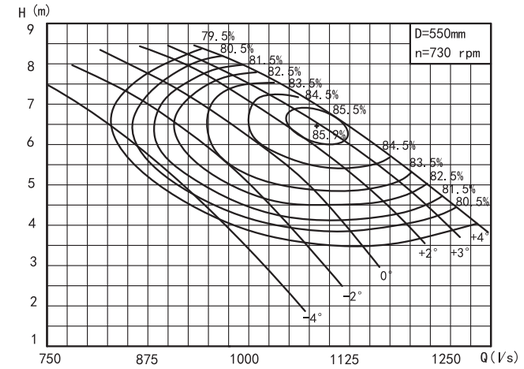

600QZB-70型轴流泵工作性能表

叶片安放角	流量Q (m3/h)	流量Q (l/s)	扬程H (m)	转速n (r/min)	功率P (kW) 轴功率	功率P (kW) 配套功率	叶轮直径 (mm)	效率η (%)
+4°	3420	950	8.3	730	96.8	132	550	79.9
	3960	1100	6.7		84.5			85.6
	4590	1275	4.2		65.7			80.0
+3°	3330	925	8.2		93.6	110		79.5
	3906	1085	6.5		80.5			85.9
	4500	1250	3.9		59.9			79.9
+2°	3276	910	8.1		90.7			79.7
	3780	1050	6.5		78.3			85.5
	4320	1200	4.0		58.5			80.5
0°	3150	875	7.8		84.2			79.5
	3636	1010	6.0		70.4			84.5
	4050	1125	3.9		53.1			81.1
-2°	3060	850	7.3		76.6	90		79.5
	3420	950	5.9		65.9			83.5
	3780	1050	4.0		51.8			79.5
-4°	3060	850	6.1		63.4	75		80.2
	3240	900	5.3		58.0			80.7
	3420	950	4.4		51.6			79.5

600QZB-70D型轴流泵特性曲线

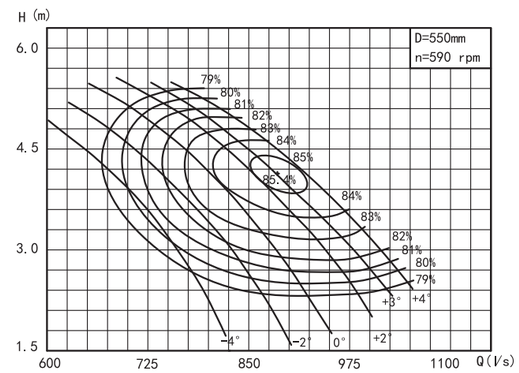

600QZB-70D型轴流泵工作性能表

叶片安放角	流量Q (m3/h)	流量Q (l/s)	扬程H (m)	转速n (r/min)	功率P (kW) 轴功率	功率P (kW) 配套功率	叶轮直径 (mm)	效率η (%)
+4°	2790	775	5.4	590	51.9	75	550	79.1
	3240	900	4.5		46.7			85.0
	3762	1045	2.6		33.7			79.2
+3°	2700	750	5.4		50.3			79.0
	3186	885	4.1		41.7			85.3
	3672	1020	2.4		30.4			79.0
+2°	2610	725	5.3		47.8			78.9
	3096	860	4.1		40.7			85.0
	3546	985	2.4		29.4			79.0
0°	2520	700	5.1		44.3	55		79.0
	2970	825	3.8		36.7			83.9
	3330	925	2.3		26.4			79.0
-2°	2430	675	4.8		40.3			78.9
	2790	775	3.7		34.1			82.6
	3150	875	2.2		24.1			78.2
-4°	2394	665	4.3		35.6	45		78.9
	2610	725	3.6		31.8			80.4
	2808	780	2.6		25.2			78.9

600QZB-85型轴流泵特性曲线

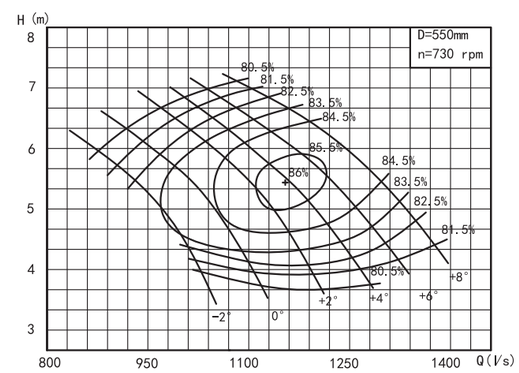

600QZB-85型轴流泵工作性能表

叶片安放角	流量Q (m3/h)	流量Q (l/s)	扬程H (m)	转速n (r/min)	功率P (kW) 轴功率	功率P (kW) 配套功率	叶轮直径 (mm)	效率η (%)
+8°	3960	1100	7.0	730	92.9	110	550	81.3
	4500	1250	6.0		86.7			84.9
	4896	1360	4.6		75.0			81.8
+6°	3744	1040	6.9		87.1			80.8
	4284	1190	5.8		79.1			85.6
	4716	1310	4.3		67.2			82.2
+4°	3636	1010	6.8		83.3			80.9
	4140	1150	5.5		72.1			86.0
	4608	1280	3.8		59.3			80.5
+2°	3528	980	6.6		78.3			81.0
	3960	1100	5.5		69.4			85.5
	4356	1210	3.7		54.6			80.5
0°	3312	920	6.2		69.3	90		80.8
	3672	1020	5.3		62.8			84.5
	4032	1120	3.7		50.5			80.5
-2°	3204	890	5.8		62.5	75		81.0
	3492	970	4.9		55.8			83.5
	3636	1010	4.2		51.1			81.5

600QZB-85D型轴流泵特性曲线

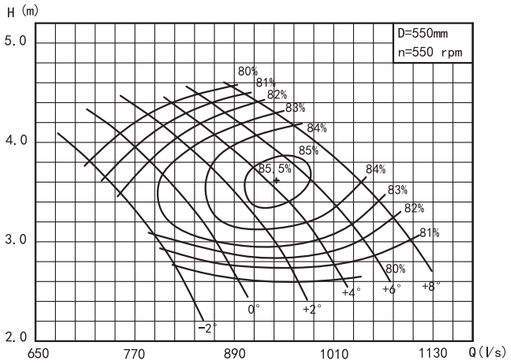

600QZB-85D型轴流泵工作性能表

叶片安放角	流量Q (m3/h)	流量Q (l/s)	扬程H (m)	转速n (r/min)	功率P (kW) 轴功率	功率P (kW) 配套功率	叶轮直径 (mm)	效率η (%)
+8°	3204	890	4.5	590	48.9	75	550	80.4
	3600	1000	3.9		45.2			84.6
	3978	1105	3.0		40.1			81.1
+6°	3024	840	4.5		46.5	55		79.8
	3492	970	3.7		41.3			85.2
	3816	1060	2.8		36.0			80.9
+4°	2916	810	4.4		43.8			79.8
	3366	935	3.6		38.7			85.4
	3672	1020	2.6		32.4			80.2
+2°	2826	785	4.3		41.4			79.9
	3204	890	3.5		36.1			84.6
	3474	965	2.6		30.8			80.0
0°	2682	745	4.1		37.5	45		79.9
	2988	830	3.4		33.2			83.5
	3204	890	2.6		28.3			80.1
-2°	2592	720	3.8		33.6			79.9
	2808	780	3.2		29.7			82.5
	2952	820	2.7		27.4			79.4

600QZB-100型轴流泵特性曲线

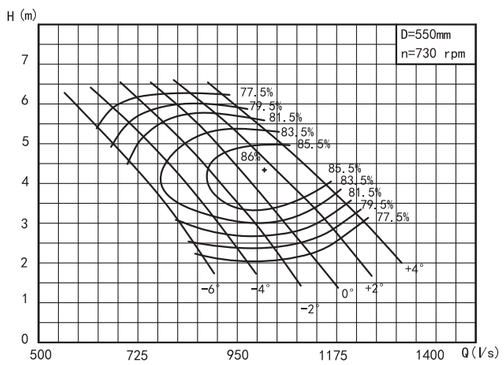

600QZB-100型轴流泵工作性能表

叶片安放角	流量Q (m3/h)	流量Q (l/s)	扬程H (m)	转速n (r/min)	功率P (kW) 轴功率	功率P (kW) 配套功率	叶轮直径 (mm)	效率η (%)
+4°	3258	905	6.3	730	72.2	90	550	77.5
	3906	1085	4.6		57.2			85.6
	4392	1220	3.2		49.4			77.5
+2°	3096	860	6.1		66.9			77.0
	3744	1040	4.4		52.4			85.7
	4230	1175	2.8		41.8			77.3
0°	2772	770	6.2		60.4	75		77.5
	3510	975	4.1		45.8			85.7
	3978	1105	2.4		33.3			78.2
-2°	2610	725	6.2		56.9			77.5
	3348	930	4.3		45.8			85.6
	3744	1040	2.2		28.8			78.0
-4°	2448	680	5.8		49.6			78.0
	2934	815	4.2		40.1			83.8
	3420	950	2.4		28.5			78.5
-6°	2286	635	5.4		43.4	55		77.5
	2772	770	3.8		34.9			82.3
	3096	860	2.3		24.9			78.0

600QZB-100D型轴流泵特性曲线

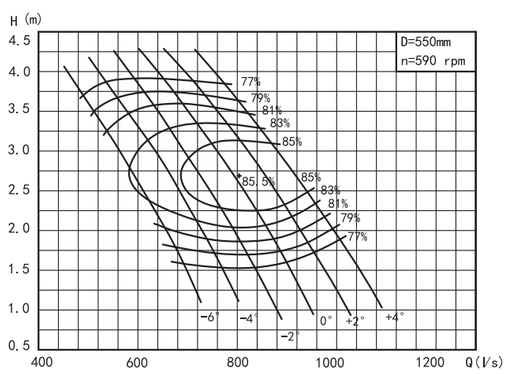

600QZB-100D型轴流泵工作性能表

叶片安放角	流量Q (m3/h)	流量Q (l/s)	扬程H (m)	转速n (r/min)	功率P (kW) 轴功率	功率P (kW) 配套功率	叶轮直径 (mm)	效率η (%)
+4°	2772	770	3.8	590	37.3	45	550	77.0
	3240	900	2.9		30.1			85.2
	3600	1000	1.9		24.0			77.8
+2°	2556	710	3.8		34.4			77.0
	3060	850	2.7		26.4			85.3
	3456	960	1.3		15.9			76.9
0°	2340	650	3.9		32.3	37		77.0
	2880	800	2.6		23.9			85.4
	3258	905	1.6		18.4			77.0
-2°	2142	595	3.9		29.6			77.0
	2664	740	2.6		22.2			85.2
	3006	835	1.5		16.0			77.0
-4°	1926	535	3.8		25.9	30		77.0
	2448	680	2.5		19.9			83.9
	2754	765	1.5		14.6			77.0
-6°	1764	490	3.7		23.1			77.0
	2160	600	2.7		19.5			81.6
	2484	690	1.6		14.0			77.1

南方泵业股份有限公司 CNP 南方泵业

600QZB-125型轴流泵特性曲线

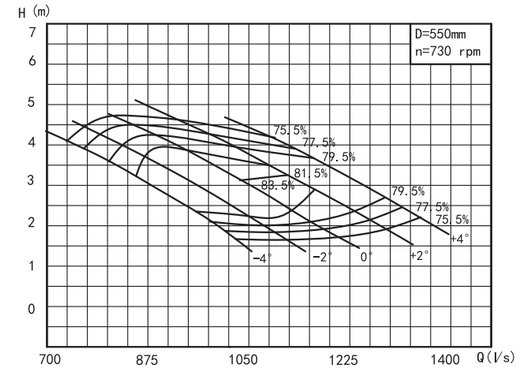

600QZB-125型轴流泵工作性能表

叶片安放角	流量Q (m3/h)	流量Q (l/s)	扬程H (m)	转速n (r/min)	功率P (kW) 轴功率	功率P (kW) 配套功率	叶轮直径 (mm)	效率η (%)
+4°	3960	1100	4.2	730	59.9	75	550	75.7
	4410	1225	3.2		47.6			80.8
	4914	1365	2.1		37.2			75.5
+2°	3402	945	4.5		55.2			75.6
	4032	1120	3.2		42.2			83.3
	4644	1290	1.9		31.8			75.7
0°	3024	840	5.4		58.8			75.7
	3654	1015	3.3		39.4			83.5
	4284	1190	1.8		27.5			76.3
-2°	2772	770	4.4		43.4	55		76.6
	3402	945	3.1		35.0			82.2
	4014	1115	1.7		24.5			75.9
-4°	2556	710	4.2		38.6	45		75.8
	3276	910	2.7		29.0			83.0
	3276	1015	1.8		23.2			77.2

600QZB-125D型轴流泵特性曲线

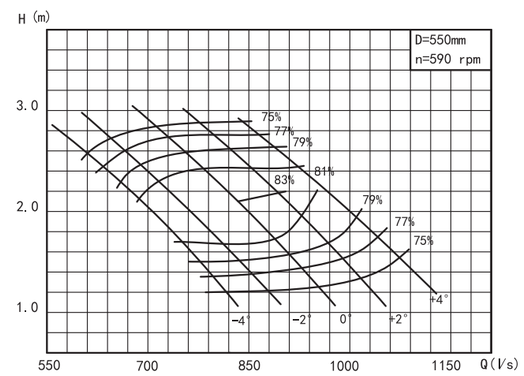

600QZB-125D型轴流泵工作性能表

叶片安放角	流量Q (m3/h)	流量Q (l/s)	扬程H (m)	转速n (r/min)	功率P (kW) 轴功率	功率P (kW) 配套功率	叶轮直径 (mm)	效率η (%)
+4°	3060	850	2.8	590	30.7	37	550	76.1
	3384	940	2.3		26.1			81.3
	3859	1072	1.5		21.0			75.0
+2°	2808	780	2.8		28.5			75.1
	3222	895	2.2		23.3			83.0
	3636	1010	1.4		18.4			75.2
0°	2574	715	2.8		26.2			75.0
	3006	835	2.1		20.7			83.0
	3402	945	1.3		16.1			75.0
-2°	2304	640	2.7		22.6	30		74.9
	2736	760	2.0		18.2			82.0
	3168	880	1.2		13.8			75.0
-4°	2196	610	2.6		20.8			74.8
	2628	730	1.5		13.2			81.6
	2916	810	1.2		12.7			75.0

700QZB-50型轴流泵特性曲线

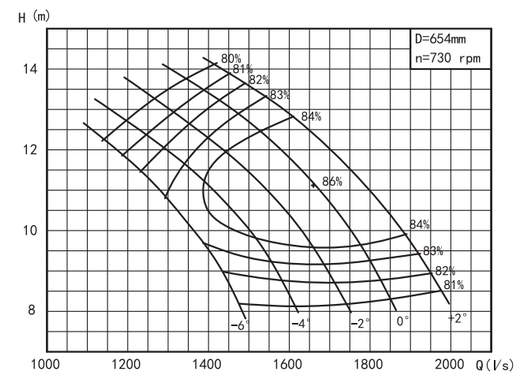

700QZB-50型轴流泵工作性能表

叶片安放角	流量Q (m3/h)	流量Q (l/s)	扬程H (m)	转速n (r/min)	功率P (kW) 轴功率	功率P (kW) 配套功率	叶轮直径 (mm)	效率η (%)
+2°	5238	1455	13.9	730	244.9	315	654	81.0
	6264	1740	11.5		228.3			86.0
	7056	1960	8.7		205.8			81.3
0°	4824	1340	13.7		225.1	280		80.0
	5922	1645	11.1		208.3			86.0
	6570	1825	8.6		188.5			81.7
-2°	4572	1270	13.3		207.1	250		80.0
	5634	1565	10.8		192.8			86.0
	6246	1735	8.4		175.4			81.5
-4°	4302	1195	12.7		186.1	220		80.0
	5238	1455	10.6		178.0			85.0
	5760	1600	8.4		161.8			81.5
-6°	4140	1150	12.3		173.5			80.0
	4824	1340	10.2		160.6			83.5
	5310	1475	8.2		146.5			81.0

700QZB-50D型轴流泵特性曲线

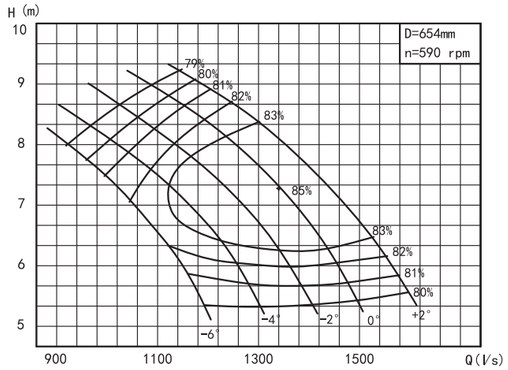

700QZB-50D型轴流泵工作性能表

叶片安放角	流量Q (m3/h)	流量Q (l/s)	扬程H (m)	转速n (r/min)	功率P (kW) 轴功率	功率P (kW) 配套功率	叶轮直径 (mm)	效率η (%)
+2°	4230	1175	9.1	590	131.1	160	654	80.0
	5058	1405	7.5		121.6			85.0
	5688	1580	5.7		110.0			80.3
0°	3906	1085	8.9		119.9			79.0
	4788	1330	7.3		112.1			85.0
	5310	1475	5.6		100.4			80.7
-2°	3690	1025	8.7		110.7	132		79.0
	4554	11265	7.0		102.2			85.0
	5040	1400	5.5		93.8			80.5
-4°	3474	965	8.3		99.5			79.0
	4230	1175	6.9		94.7			84.0
	4662	1295	5.5		86.8			80.5
-6°	3348	930	8.0		92.4	110		79.0
	3906	1085	6.7		86.4			82.5
	4302	1195	5.4		79.1			80.0

700QZB-70型轴流泵特性曲线

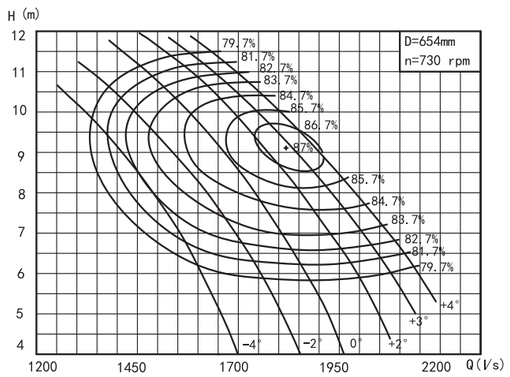

700QZB-70型轴流泵工作性能表

叶片安放角	流量Q (m3/h)	流量Q (l/s)	扬程H (m)	转速n (r/min)	功率P (kW) 轴功率	功率P (kW) 配套功率	叶轮直径 (mm)	效率η (%)
+4°	5940	1650	11.4	730	229.2	280	654	80.5
	6768	1880	9.2		195.5			86.8
	7560	2100	6.6		165.4			82.2
+3°	5760	1600	11.3		219.8			80.7
	6552	1820	9.1		187.4			86.7
	7380	2050	6.4		157.5			81.7
+2°	5580	1550	11.3		214.2	250		80.2
	6408	1780	8.9		180.3			86.2
	7200	2000	5.9		145.2			79.7
0°	5220	1450	11.1		198.1			79.7
	6120	1700	8.6		167.7			85.5
	6660	1850	6.3		139.8			81.7
-2°	5040	1400	10.5		178.5	220		80.8
	5760	1600	8.2		152.9			84.2
	6300	1750	6.0		128.6			80.1
-4°	4860	1350	9.7		160.0	200		80.3
	5400	1500	7.8		139.3			82.4
	5760	1600	6.2		122.1			79.7

700QZB-70D型轴流泵特性曲线

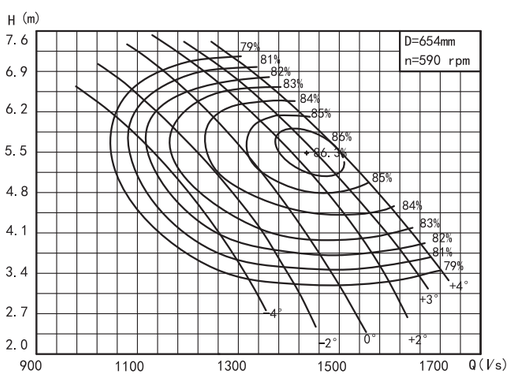

700QZB-70D型轴流泵工作性能表

叶片安放角	流量Q (m3/h)	流量Q (l/s)	扬程H (m)	转速n (r/min)	功率P (kW) 轴功率	功率P (kW) 配套功率	叶轮直径 (mm)	效率η (%)
+4°	4722	1312	7.2	590	115.1	160	654	80.5
	5381	1495	5.8		99.0			86.0
	6010	1670	4.2		83.0			82.2
+3°	4579	1272	7.1		110.7	132		80.4
	5209	1447	5.8		94.5			86.3
	5867	1630	4.0		78.8			82.0
+2°	4436	1232	7.1		107.5			80.2
	5094	1415	5.6		81.2			86.1
	5724	1590	3.7		71.6			81.1
0°	4150	1153	7.0		100.3			79.0
	4865	1352	5.4		84.7			85.0
	5295	1471	4.0		70.1			81.9
-2°	4007	1113	6.6		90.4	110		80.1
	4579	1272	5.2		77.1			83.8
	5009	1391	3.8		63.8			81.0
-4°	3864	1073	6.1		80.2			80.4
	4293	1193	4.9		69.9			82.4
	4579	1272	3.9		59.9			81.5

南方泵业股份有限公司 CNP 南方泵业

700QZB-85型轴流泵特性曲线

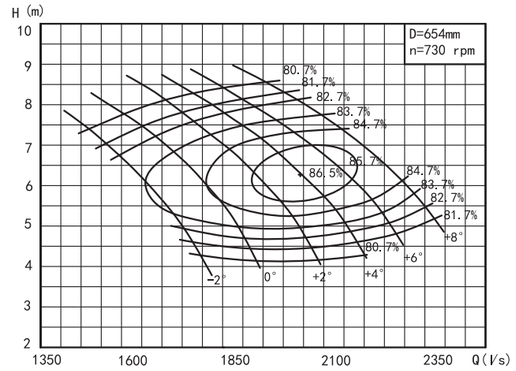

700QZB-85型轴流泵工作性能表

叶片安放角	流量Q (m3/h)	流量Q (l/s)	扬程H (m)	转速n (r/min)	功率P (kW) 轴功率	功率P (kW) 配套功率	叶轮直径 (mm)	效率η (%)
+8°	6840	1900	8.5	730	195.8	250	654	80.9
	7740	2150	6.9		170.8			85.2
	8352	2370	5.2		149.3			81.0
+6°	6480	1800	8.4		183.8	220		80.7
	7272	2020	7.0		161.1			86.1
	7992	2220	4.8		129.5			80.7
+4°	6300	1750	8.1		171.0	200		81.3
	7020	1950	6.7		148.7			86.2
	7740	2150	4.2		111.1			79.7
+2°	5940	1650	8.1		162.5			80.7
	6660	1850	6.6		139.6			85.8
	7272	2020	4.5		110.5			80.7
0°	5580	1550	7.7		145.1	185		80.7
	6156	1710	6.5		129.0			84.5
	6732	1870	4.4		100.0			80.7
-2°	5400	1500	7.1		128.2	160		81.5
	5940	1650	5.6		108.2			83.8
	6300	1750	4.2		90.5			79.7

700QZB-85D型轴流泵特性曲线

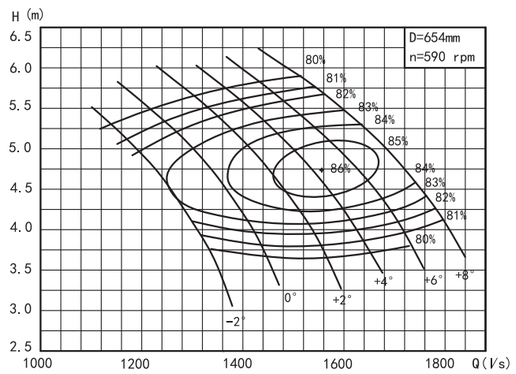

700QZB-85D型轴流泵工作性能表

叶片安放角	流量Q (m3/h)	流量Q (l/s)	扬程H (m)	转速n (r/min)	功率P (kW) 轴功率	功率P (kW) 配套功率	叶轮直径 (mm)	效率η (%)
+8°	5438	1511	5.4	590	99.8	132	654	79.7
	6153	1709	4.4		86.3			84.6
	6640	1844	3.3		75.1			79.1
+6°	5152	1431	5.3		92.6	110		80.4
	5781	1606	4.4		81.4			85.5
	6354	1765	3.0		66.6			78.8
+4°	5009	1391	5.1		86.1			81.1
	5581	1550	4.2		75.0			85.8
	6153	1709	2.7		57.0			78.0
+2°	4722	1312	5.1		81.9			80.4
	5295	1471	4.2		70.7			85.1
	5781	1606	2.8		57.5			77.8
0°	4436	1232	4.9		72.8	90		80.7
	4894	1359	4.1		65.2			83.9
	5352	1487	2.8		51.9			78.0
-2°	4293	1193	4.5		64.0	75		81.9
	4722	1312	3.5		54.9			82.9
	5009	1391	2.7		47.1			76.8

700QZB-100型轴流泵特性曲线

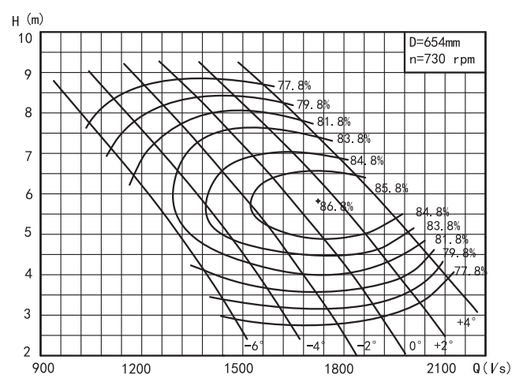

700QZB-100型轴流泵工作性能表

叶片安放角	流量Q (m3/h)	流量Q (l/s)	扬程H (m)	转速n (r/min)	功率P (kW) 轴功率	功率P (kW) 配套功率	叶轮直径 (mm)	效率η (%)
+4°	5616	1560	8.7	730	171.1	200	654	77.8
	6804	1890	6.0		129.5			85.9
	7560	2100	4.0		104.6			78.8
+2°	5184	1440	8.7		156.4	185		78.6
	6336	1760	6.0		120.0			86.3
	7236	2010	3.4		84.4			79.4
0°	4752	1320	8.8		146.5			77.8
	5832	1620	6.1		112.5			86.2
	6840	1900	3.0		71.7			78.0
-2°	4320	1200	8.7		131.6	160		77.8
	5400	1500	5.9		102.4			84.8
	6264	1740	3.2		68.2			80.2
-4°	4104	1140	8.1		115.0			78.8
	4968	1380	5.9		95.3			83.8
	5760	1600	3.2		62.8			80.0
-6°	3888	1080	7.5		100.8	132		78.8
	4536	1260	5.6		83.6			82.8
	5184	1440	3.4		60.2			79.8

700QZB-100D型轴流泵特性曲线

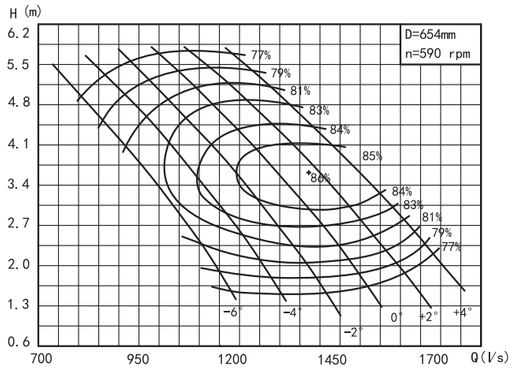

700QZB-100D型轴流泵工作性能表

叶片安放角	流量Q (m3/h)	流量Q (l/s)	扬程H (m)	转速n (r/min)	功率P (kW) 轴功率	功率P (kW) 配套功率	叶轮直径 (mm)	效率η (%)
+4°	4465	1240	5.5	590	84.2	110	654	79.4
	5409	1503	3.8		65.4			85.4
	6010	1670	2.5		52.9			78.2
+2°	4121	1145	5.5		77.0	90		80.1
	5037	1399	3.8		60.5			85.9
	5753	1598	2.1		42.9			78.4
0°	3778	1049	5.6		72.4			79.0
	4636	1288	3.9		56.9			85.5
	5438	1511	1.9		35.9			78.2
-2°	3434	954	5.5		66.0			77.9
	4293	1193	3.7		51.3			85.0
	4980	1383	2.0		34.3			79.9
-4°	3263	906	5.1		57.7	75		78.8
	3950	1097	3.7		47.7			84.0
	4579	1272	2.0		31.4			80.2
-6°	3091	859	4.7		50.6			78.8
	3606	1002	3.5		42.0			82.7
	4121	1145	2.1		30.5			79.0

700QZB-125型轴流泵特性曲线

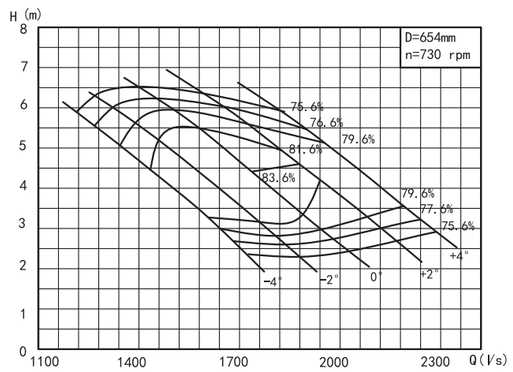

700QZB-125型轴流泵工作性能表

叶片安放角	流量Q (m3/h)	流量Q (l/s)	扬程H (m)	转速n (r/min)	功率P (kW) 轴功率	功率P (kW) 配套功率	叶轮直径 (mm)	效率η (%)
+4°	6660	1850	5.8	730	137.8	160	654	76.4
	7416	2060	4.4		110.2			80.7
	8244	2290	2.9		86.2			75.6
+2°	5688	1580	6.4		131.0			75.7
	6768	1880	4.6		101.5			83.6
	7776	2160	2.7		75.5			75.8
0°	5040	1400	6.5		117.8			75.8
	6228	1730	4.4		89.5			83.4
	7272	2020	2.4		62.7			75.8
-2°	4608	1280	6.2		101.6	132		76.6
	5904	1640	4.0		77.9			82.6
	6768	1880	2.3		55.9			75.9
-4°	4392	1220	5.8		91.7	110		75.7
	5472	1520	3.9		71.2			81.7
	6120	1700	2.5		54.3			76.8

700QZB-125D型轴流泵特性曲线

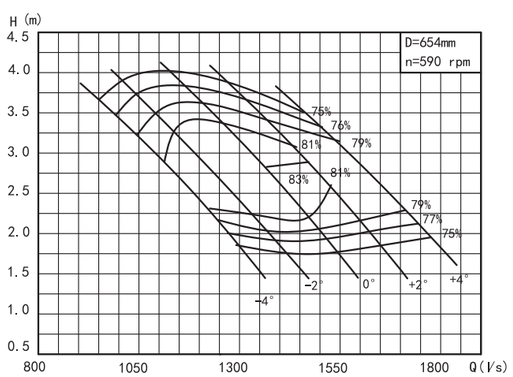

700QZB-125D型轴流泵工作性能表

叶片安放角	流量Q (m3/h)	流量Q (l/s)	扬程H (m)	转速n (r/min)	功率P (kW) 轴功率	功率P (kW) 配套功率	叶轮直径 (mm)	效率η (%)
+4°	5295	1471	3.7	590	70.4	90	654	75.1
	5896	1638	2.8		55.9			79.9
	6554	1821	1.8		44.8			73.0
+2°	4522	1256	4.0		67.4			73.9
	5381	1495	2.9		52.4			81.3
	6182	1717	1.7		40.3			71.3
0°	4007	1113	4.1		60.7	75		73.8
	4951	1375	2.8		45.3			82.8
	5781	1606	1.5		33.2			72.0
-2°	3663	1018	3.9		52.0			75.1
	4694	1304	2.5		39.5			81.8
	5381	1495	1.5		30.0			71.0
-4°	3492	970	3.7		45.7	55		76.3
	4350	1208	2.5		35.9			81.3
	4865	1352	1.6		29.8			70.2

800QZB-50型轴流泵特性曲线

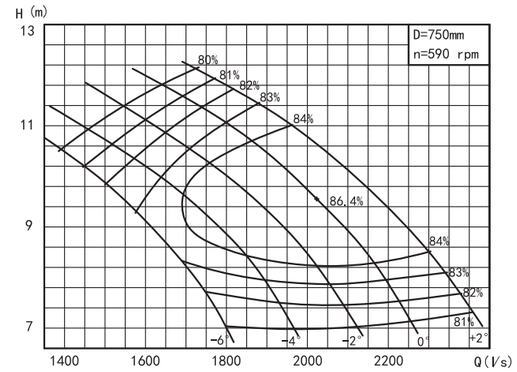

800QZB-50型轴流泵工作性能表

叶片安放角	流量Q (m3/h)	流量Q (l/s)	扬程H (m)	转速n (r/min)	功率P (kW) 轴功率	功率P (kW) 配套功率	叶轮直径 (mm)	效率η (%)
+2°	6390	1775	11.9	590	255.8	315	750	81.0
	7632	2120	9.9		238.3			86.4
	8586	2385	7.5		215.8			81.3
0°	5886	1635	11.8		236.6	280		80.0
	7218	2005	9.6		218.5			86.4
	8010	2225	7.4		197.7			81.7
-2°	5580	1550	11.4		216.7			80.0
	6876	1910	9.3		201.7			86.4
	7614	2115	7.2		183.3			81.5
-4°	5256	1460	11		196.9	250		80.0
	6390	1775	9.1		186.0			85.2
	7020	1950	7.2		169.0			81.5
-6°	5058	1405	10.5		180.9	220		80.0
	5886	1635	8.8		169.0			83.5
	6480	1800	7.1		154.8			81.0

800QZB-50D型轴流泵特性曲线

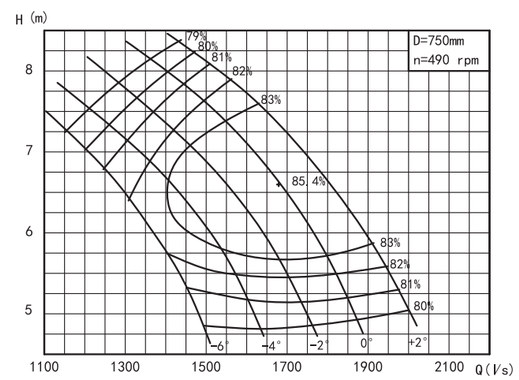

800QZB-50D型轴流泵工作性能表

叶片安放角	流量Q (m3/h)	流量Q (l/s)	扬程H (m)	转速n (r/min)	功率P (kW) 轴功率	功率P (kW) 配套功率	叶轮直径 (mm)	效率η (%)
+2°	5292	1470	8.2	490	147.8	185	750	80.0
	6336	1760	6.8		137.5			85.4
	7128	1980	5.2		125.8			80.3
0°	4896	1360	8.1		136.8	160		79.0
	5994	1665	6.6		126.2			85.4
	6642	1845	5.1		114.4			80.7
-2°	4626	1285	7.9		126.1			79.0
	5706	1585	6.4		116.5			85.4
	6318	1755	4.9		104.8			80.5
-4°	4356	1210	7.6		114.2	132		79.0
	5292	1470	6.3		107.9			84.2
	5832	1620	5		98.7			80.5
-6°	4194	1165	7.3		105.6			79.0
	4896	1360	6.1		98.6			82.5
	5382	1495	4.9		89.8			80.0

800QZB-70型轴流泵特性曲线

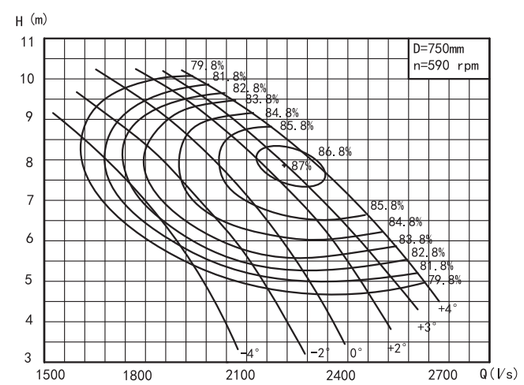

800QZB-70型轴流泵工作性能表

叶片安放角	流量Q (m3/h)	流量Q (l/s)	扬程H (m)	转速n (r/min)	功率P (kW) 轴功率	功率P (kW) 配套功率	叶轮直径 (mm)	效率η (%)
+4°	7020	1950	10.0	590	237.3	280	750	80.6
	8208	2280	8.0		206.1			86.8
	9396	2610	5.2		163.8			81.3
+3°	6804	1890	9.9		228.0			80.5
	7992	2220	7.8		195.3			87.0
	9180	2550	4.9		152.1			80.6
+2°	6588	1830	10.0		225.0			79.8
	7884	2190	7.6		188.1			86.8
	8856	2460	4.6		139.1			79.8
0°	6264	1740	9.7		207.5	250		79.8
	7452	2070	7.4		174.7			86.0
	8280	2300	4.7		132.6			80.0
-2°	6048	1680	9.1		185.6	220		80.8
	7020	1950	7.1		160.2			84.8
	7776	2160	4.8		127.5			79.8
-4°	5832	1620	8.5		168.9	200		80.0
	6480	1800	7.0		149.3			82.8
	7020	1950	5.4		129.4			79.8

800QZB-70D型轴流泵特性曲线

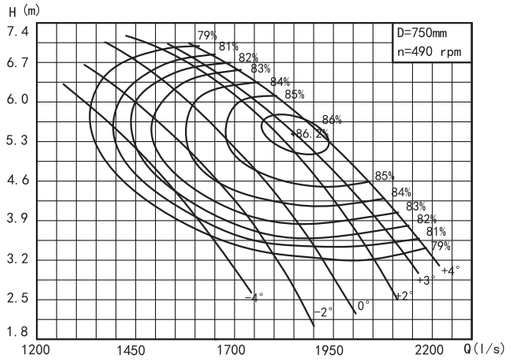

800QZB-70D型轴流泵工作性能表

叶片安放角	流量Q (m3/h)	流量Q (l/s)	扬程 H (m)	转速n (r/min)	功率P (kW) 轴功率	功率P (kW) 配套功率	叶轮直径 (mm)	效率η (%)
+4°	5834	1620	6.9	490	136.9	160	750	80.1
	6821	1895	5.5		119.1			86.1
	7808	2169	3.6		94.3			80.9
+3°	5654	1571	6.8		131.9			79.8
	6641	1845	5.4		113.0			86.2
	7629	2119	3.4		83.7			84.0
+2°	5475	1521	6.9		129.9			79.2
	6552	1820	5.2		108.9			86.0
	7359	2044	3.2		79.8			79.7
0°	5205	1446	6.7		119.8			79.2
	6193	1720	5.1		100.2			86.0
	6881	1911	3.2		75.8			80.2
-2°	5026	1396	6.3		107.3	132		80.1
	5834	1620	4.9		92.6			84.1
	6462	1795	3.3		73.8			79.0
-4°	4846	1346	5.9		97.3			79.6
	5385	1496	4.8		86.2			82.2
	5834	1620	3.7		73.5			80.6

800QZB-85型轴流泵特性曲线

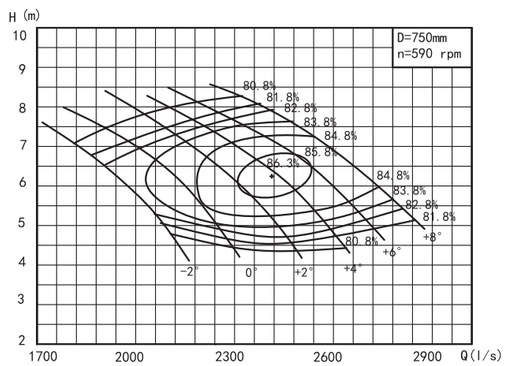

800QZB-85型轴流泵工作性能表

叶片安放角	流量Q (m3/h)	流量Q (l/s)	扬程 H (m)	转速n (r/min)	功率P (kW) 轴功率	功率P (kW) 配套功率	叶轮直径 (mm)	效率η (%)
+8°	8280	2300	8.3	590	234.1	280	750	80.0
	9468	2630	6.7		202.9			85.2
	10260	2850	5.2		177.3			82.0
+6°	7848	2180	8.1		214.4	250		80.8
	9000	2500	6.7		191.5			85.8
	9792	2720	4.9		158.5			82.5
+4°	7992	2220	7.9		212.4			81.0
	8712	2420	6.3		173.5			86.2
	9468	2630	4.5		143.7			80.8
+2°	7308	2030	7.8		192.2			80.8
	8280	2300	6.2		164.2			85.2
	8928	2480	4.4		132.0			81.1
0°	6840	1900	7.4		170.7	200		80.8
	7848	2180	5.7		144.6			84.3
	8280	2300	4.4		122.9			80.8
-2°	6552	1820	7.1		156.9	185		80.8
	7200	2000	5.8		135.6			83.9
	7524	2090	4.8		121.2			81.2

800QZB-85D型轴流泵特性曲线

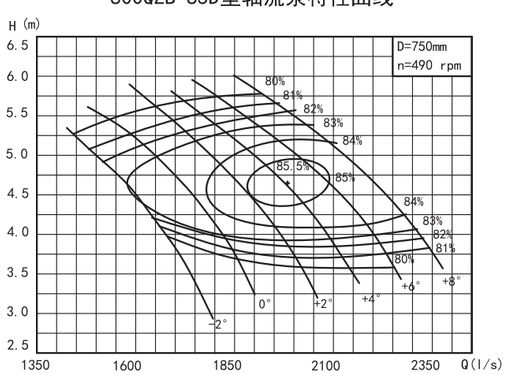

800QZB-85D型轴流泵工作性能表

叶片安放角	流量Q (m3/h)	流量Q (l/s)	扬程 H (m)	转速n (r/min)	功率P (kW) 轴功率	功率P (kW) 配套功率	叶轮直径 (mm)	效率η (%)
+8°	6881	1911	5.7	490	134.7	160	750	79.7
	7868	2186	4.6		117.3			84.5
	8526	2368	3.6		104.1			80.1
+6°	6522	1812	5.6		124.0			80.1
	7479	2078	4.6		110.3			85.4
	8137	2260	3.4		93.9			79.8
+4°	6641	1845	5.5		119.7	132		82.4
	7240	2011	4.4		100.3			85.5
	7868	2186	3.1		84.5			78.8
+2°	6073	1687	5.4		110.2			80.8
	6881	1911	4.3		94.1			85.2
	7419	2061	3.0		78.0			78.7
0°	5684	1579	5.1		97.9			80.8
	6522	1812	3.9		83.9			83.3
	6881	1911	3.0		73.1			77.9
-2°	5445	1512	4.9		88.8	110		81.8
	5983	1662	4.0		79.6			82.0
	6252	1737	3.3		73.9			76.3

南方泵业股份有限公司 CNP 南方泵业

800QZB-100型轴流泵特性曲线

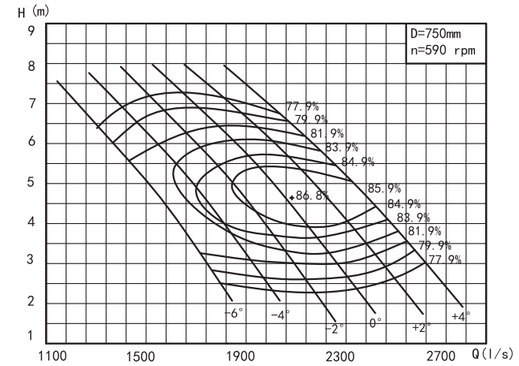

800QZB-100型轴流泵工作性能表

叶片安放角	流量Q (m3/h)	流量Q (l/s)	扬程 H (m)	转速n (r/min)	功率P (kW) 轴功率	功率P (kW) 配套功率	叶轮直径 (mm)	效率η (%)
+4°	7488	2080	6.7	590	171.7	200	750	79.6
	8424	2340	4.8		128.1			86.0
	9432	2620	3.0		99.0			77.9
+2°	6552	1820	7.1		162.7			77.9
	7992	2220	4.7		118.7			86.2
	8856	2460	2.9		87.6			79.9
0°	5976	1660	7.2		150.5	185		77.9
	7416	2060	4.6		107.2			86.7
	8424	2340	2.4		70.7			77.9
-2°	5400	1500	7.2		136.2	160		77.8
	6840	1900	4.6		99.6			86.1
	7776	2160	2.3		62.2			78.3
-4°	5112	1420	6.8		121.3			78.1
	6264	1740	4.6		92.3			85.1
	7128	1980	2.6		63.7			79.3
-6°	4824	1340	6.2		103.3	132		78.9
	5688	1580	4.4		82.9			82.3
	6408	1780	2.6		57.8			78.5

800QZB-100D型轴流泵特性曲线

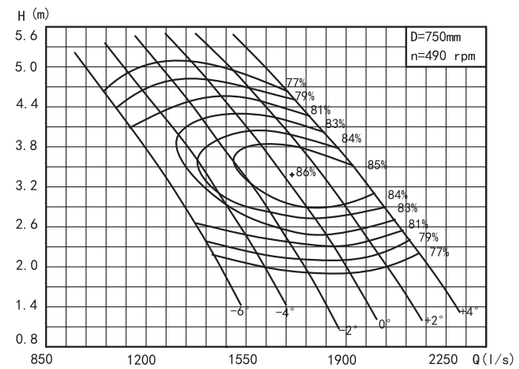

800QZB-100D型轴流泵工作性能表

叶片安放角	流量Q (m3/h)	流量Q (l/s)	扬程 H (m)	转速n (r/min)	功率P (kW) 轴功率	功率P (kW) 配套功率	叶轮直径 (mm)	效率η (%)
+4°	6223	1728	4.6	490	98.1	132	750	79.9
	7000	1945	3.3		74.1			85.2
	7838	2177	2.1		58.5			75.5
+2°	5445	1512	4.9		94.1	110		77.2
	6641	1845	3.2		68.5			85.6
	7359	2044	2.0		51.9			77.3
0°	4966	1379	5.0		86.8			77.4
	6163	1712	3.2		62.3			85.6
	7000	1945	1.7		41.9			75.3
-2°	4487	1247	5.0		78.9			77.0
	5684	1579	3.2		58.0			84.8
	6462	1795	1.6		37.3			75.0
-4°	4248	1180	4.7		68.7	90		79.1
	5205	1446	3.2		53.3			84.1
	5923	1645	1.8		38.6			75.0
-6°	4009	1114	4.3		59.0	75		79.2
	4727	1313	3.0		47.9			81.7
	5325	1479	1.8		35.1			74.1

800QZB-125型轴流泵特性曲线

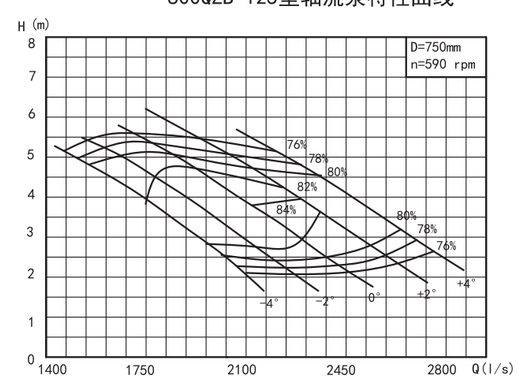

800QZB-125型轴流泵工作性能表

叶片安放角	流量Q (m3/h)	流量Q (l/s)	扬程 H (m)	转速n (r/min)	功率P (kW) 轴功率	功率P (kW) 配套功率	叶轮直径 (mm)	效率η (%)
+4°	8064	2240	5.0	590	144.6	185	750	76.0
	9072	2520	3.8		116.3			80.8
	9828	2730	2.7		91.8			78.8
+2°	7056	1960	4.9		123.3	160		76.4
	8316	2310	3.9		106.5			83.0
	9324	2590	2.5		81.4			78.0
0°	6156	1710	5.6		123.6			76.0
	7560	2100	3.7		90.7			84.0
	8820	2450	2.1		66.4			76.0
-2°	5544	1540	5.4		107.3	132		76.0
	7056	1960	3.6		83.4			83.0
	8064	2240	2.2		62.0			78.0
-4°	5292	1470	5.1		96.8			76.0
	6804	1890	3.2		71.7			82.8
	7560	2100	2.0		54.2			76.0

800QZB-125D型轴流泵特性曲线

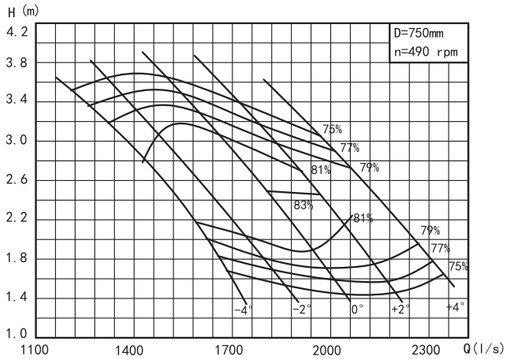

800QZB-125D型轴流泵工作性能表

叶片安放角	流量Q (m3/h)	流量Q (l/s)	扬程 H (m)	转速n (r/min)	功率P (kW) 轴功率	功率P (kW) 配套功率	叶轮直径 (mm)	效率η (%)
+4°	6701	1861	3.5	490	91.3	110	750	69.0
	7539	2094	2.6		67.7			79.5
	8167	2269	1.9		52.3			79.3
+2°	5864	1629	3.4		74.1	90		72.9
	6911	1920	2.7		62.5			81.1
	7748	2152	1.7		46.0			79.1
0°	5116	1421	3.9		74.0			72.8
	6282	1745	2.6		53.3			82.0
	7329	2036	1.5		38.4			75.3
-2°	4607	1280	3.7		63.0	75		74.3
	5864	1629	2.5		48.4			82.0
	6701	1861	1.5		37.9			73.1
-4°	4398	1222	3.5		54.3			77.7
	5654	1571	2.2		41.8			81.4
	6282	1745	1.4		33.7			70.0

900QZB-50型轴流泵特性曲线

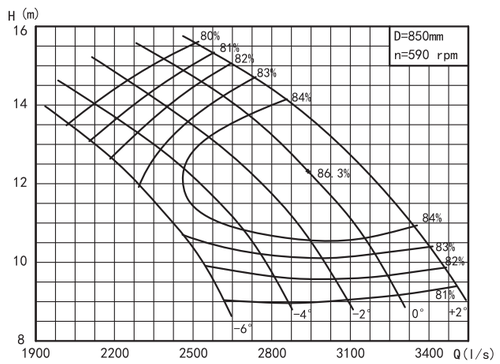

900QZB-50型轴流泵工作性能表

叶片安放角	流量Q (m3/h)	流量Q (l/s)	扬程 H (m)	转速n (r/min)	功率P (kW) 轴功率	功率P (kW) 配套功率	叶轮直径 (mm)	效率η (%)
+2°	9288	2580	15.3	590	478.1	560	850	81.0
	11106	3085	12.7		445.4			86.3
	12510	3475	9.6		402.5			81.3
0°	8568	2380	15.1		440.7			80.0
	10512	2920	12.3		408.3			86.3
	11646	3235	9.5		369.0			81.7
-2°	8118	2255	14.7		406.5	500		80.0
	10008	2780	11.9		376.1			86.3
	11070	3075	9.2		340.5			81.5
-4°	7650	2125	14.1		367.4	560		80.0
	9288	2580	11.7		347.6			85.2
	10224	2840	9.3		317.9			81.5
-6°	7362	2045	13.5		338.5	560		80.0
	8568	2380	11.3		316.0			83.5
	9432	2620	9.1		288.8			81.0

900QZB-50D型轴流泵特性曲线

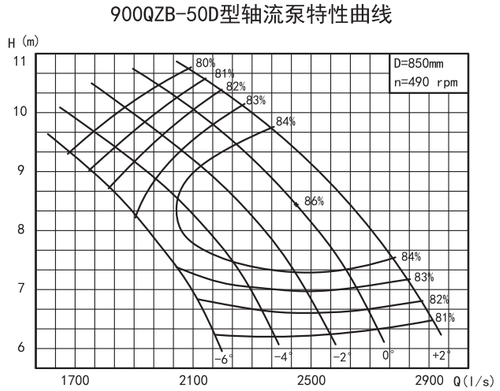

900QZB-50D型轴流泵工作性能表

叶片安放角	流量Q (m3/h)	流量Q (l/s)	扬程 H (m)	转速n (r/min)	功率P (kW) 轴功率	功率P (kW) 配套功率	叶轮直径 (mm)	效率η (%)
+2°	7722	2145	10.6	490	275.4	355	850	81.0
	9234	2565	8.8		257.5			86.0
	10386	2885	6.6		229.8			81.3
0°	7128	1980	10.4		252.5	315		80.0
	8730	2425	8.5		235.1			86.0
	9666	2685	6.6		212.8			81.7
-2°	6732	1870	10.1		231.6	280		80.0
	8316	2310	8.2		216.1			86.0
	9198	2555	6.4		196.8			81.5
-4°	6354	1765	9.7		209.9	250		80.0
	7722	2145	8.0		198.0			85.0
	8478	2355	6.4		181.4			81.5
-6°	6120	1700	9.3		193.9			80.0
	7128	1980	7.8		181.4			83.5
	7830	2175	6.3		166.0			81.0

900QZB-70型轴流泵特性曲线

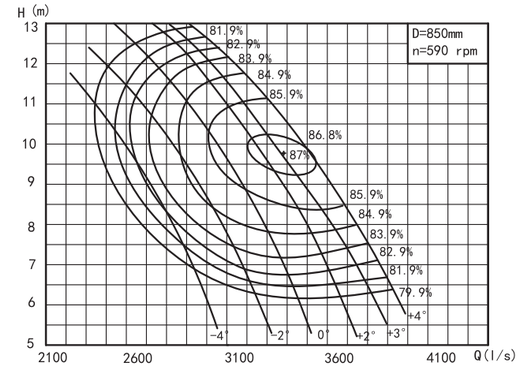

900QZB-70型轴流泵工作性能表

叶片安放角	流量Q (m3/h)	流量Q (l/s)	扬程 H (m)	转速n (r/min)	功率P (kW) 轴功率	功率P (kW) 配套功率	叶轮直径 (mm)	效率η (%)
+4°	9720	2700	13.0	590	433.1	560	850	79.5
	12600	3500	9.7		383.3			86.9
	13320	3700	6.7		297.3			81.8
+3°	9540	2650	13.0		426.2	500		79.3
	11520	3200	9.5		343.6			86.8
	13140	3650	6.5		287.7			80.9
+2°	9540	2650	12.7		412.7			80.0
	11340	3150	9.6		341.8			86.8
	12960	3600	5.8		259.3			79.0
0°	9360	2600	12.2		379.9	450		81.9
	10980	3050	9.5		330.1			86.1
	11520	3200	6.8		257.2			83.0
-2°	9000	2500	11.9		364.8			80.0
	9720	2700	9.4		292.9			85.0
	11160	3100	6.7		247.3			82.4
-4°	9000	2500	10.7		322.8	375		81.3
	9360	2600	9.2		281.7			83.3
	9720	2700	7.4		239.3			81.9

900QZB-70D型轴流泵特性曲线

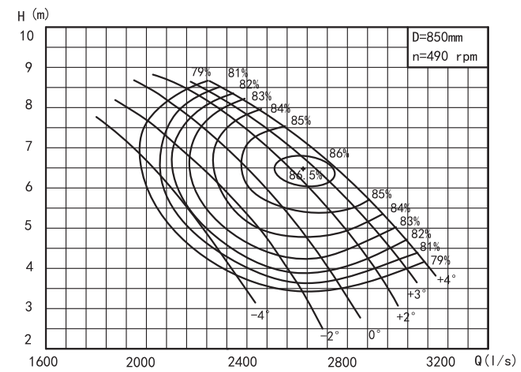

900QZB-70D型轴流泵工作性能表

叶片安放角	流量Q (m3/h)	流量Q (l/s)	扬程 H (m)	转速n (r/min)	功率P (kW) 轴功率	功率P (kW) 配套功率	叶轮直径 (mm)	效率η (%)
+4°	7912	2198	8.6	490	240.9	280	850	77.0
	10256	2849	6.4		210.4			85.3
	10842	3012	4.4		159.0			82.4
+3°	7766	2157	8.6		235.6			77.3
	9377	2605	6.3		186.8			86.0
	10696	2971	4.3		154.6			81.1
+2°	7766	2157	8.4		225.2			79.0
	9231	2564	6.4		185.4			86.2
	10549	2930	3.8		139.3			79.2
0°	7619	2116	8.1		205.2	250		81.7
	8938	2483	6.3		177.7			86.2
	9377	2605	4.5		139.6			82.4
-2°	7326	2035	7.9		192.9			81.5
	7912	2198	6.2		161.0			83.3
	9084	2523	4.4		132.3			83.0
-4°	7326	2035	7.1		175.2	220		80.7
	7619	2116	6.1		154.4			81.9
	7912	2198	4.9		129.1			81.8

900QZB-85型轴流泵特性曲线

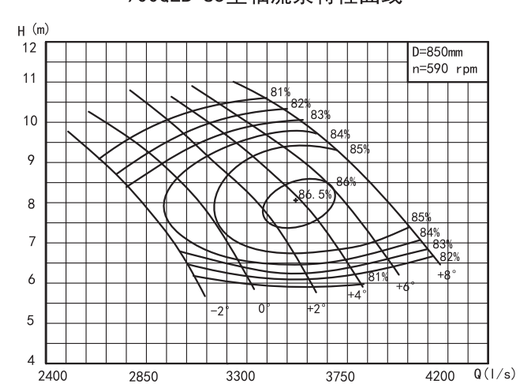

900QZB-85型轴流泵工作性能表

叶片安放角	流量Q (m3/h)	流量Q (l/s)	扬程 H (m)	转速n (r/min)	功率P (kW) 轴功率	功率P (kW) 配套功率	叶轮直径 (mm)	效率η (%)
+8°	12204	3390	10.6	590	435.2	560	850	81.0
	13824	3840	8.5		374.5			85.5
	14796	4110	6.8		330.3			83.0
+6°	11556	3210	10.3		399.0	500		81.3
	13176	3660	8.5		354.9			86.0
	14184	3940	6.6		307.3			83.0
+4°	10908	3030	10.4		385.0	450		80.3
	12708	3530	8.0		320.3			86.5
	13500	3750	6.5		286.4			83.5
+2°	10584	2940	10.0		356.1			81.0
	12204	3390	7.7		297.4			86.1
	12852	3570	6.2		263.2			82.5
0°	9936	2760	9.6		320.9	375		81.0
	11232	3120	7.8		282.2			84.6
	11880	3300	6.2		241.8			83.0
-2°	9612	2670	8.9		286.7	355		81.3
	10584	2940	7.2		246.9			84.1
	10908	3030	6.5		232.8			83.0

900QZB-85D型轴流泵特性曲线

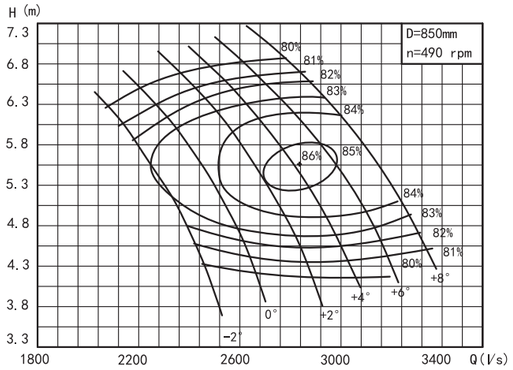

900QZB-85D型轴流泵工作性能表

叶片安放角	流量Q (m3/h)	流量Q (l/s)	扬程H (m)	转速n (r/min)	功率P (kW) 轴功率	功率P (kW) 配套功率	叶轮直径 (mm)	效率η (%)
+8°	9934	2759	7.0	490	238.0	280	850	79.8
	11253	3126	5.6		203.9			84.6
	12044	3346	4.5		183.3			80.6
+6°	9407	2613	6.8		218.2			80.1
	10725	2979	5.6		193.5			85.0
	11546	3207	4.4		171.6			80.1
+4°	8879	2466	6.9		209.5	250		79.5
	10344	2873	5.3		175.0			85.3
	10989	3053	4.3		161.0			80.0
+2°	8615	2393	6.6		193.8			80.2
	9934	2759	5.1		163.7			84.3
	10462	2906	4.1		149.0			78.5
0°	8088	2247	6.4		173.8	220		80.6
	9143	2540	5.2		153.7			83.7
	9670	2686	4.1		138.1			78.3
-2°	7824	2173	5.9		153.4	185		81.9
	8615	2393	4.8		136.4			82.0
	8879	2466	4.3		131.8			79.0

900QZB-100型轴流泵特性曲线

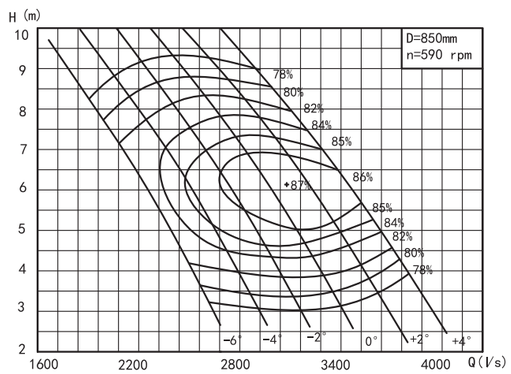

900QZB-100型轴流泵工作性能表

叶片安放角	流量Q (m3/h)	流量Q (l/s)	扬程H (m)	转速n (r/min)	功率P (kW) 轴功率	功率P (kW) 配套功率	叶轮直径 (mm)	效率η (%)
+4°	10620	2950	8.7	590	322.8	375	850	78.0
	12240	3400	6.4		248.2			86.0
	13536	3760	4.2		195.4			79.3
+2°	9648	2680	8.9		298.5	355		78.4
	11808	3280	5.7		212.0			86.5
	13104	3640	3.3		152.0			77.5
0°	8712	2420	9.1		273.5			79.0
	10944	3040	5.7		195.8			86.8
	12240	3400	3.1		132.6			78.0
-2°	7920	2200	9.2		254.6	315		78.0
	10080	2800	5.7		181.8			86.1
	11376	3160	3.0		119.2			78.0
-4°	7488	2080	8.7		225.6	280		78.7
	9216	2560	5.7		168.0			85.2
	10512	2920	3.0		110.5			77.8
-6°	7056	1960	7.9		192.3	250		79.0
	8352	2320	5.5		150.8			83.0
	9216	2560	3.7		115.7			80.3

900QZB-100D型轴流泵特性曲线

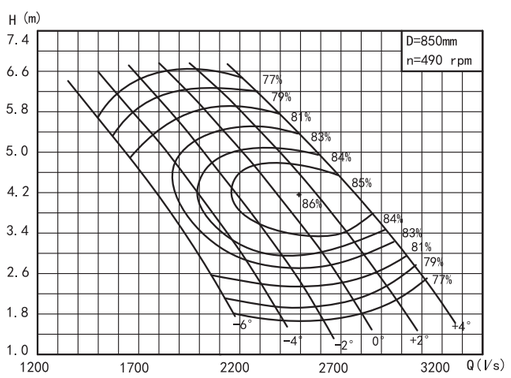

900QZB-100D型轴流泵工作性能表

叶片安放角	流量Q (m3/h)	流量Q (l/s)	扬程H (m)	转速n (r/min)	功率P (kW) 轴功率	功率P (kW) 配套功率	叶轮直径 (mm)	效率η (%)
+4°	8645	2401	5.8	490	167.1	200	850	81.2
	9963	2768	4.2		134.8			85.3
	11018	3061	2.8		105.5			79.1
+2°	7853	2182	5.9		155.5	185		81.1
	9612	2670	3.8		115.9			85.3
	10667	2963	2.2		81.5			77.9
0°	7092	1970	6.0		145.5			80.0
	8908	2475	3.8		107.1			85.5
	9963	2768	2.1		70.6			78.9
-2°	6447	1791	6.1		131.4	160		81.4
	8205	2279	3.8		99.2			85.0
	9260	2572	2.0		63.2			79.3
-4°	6095	1693	5.8		120.0			79.7
	7502	2084	3.8		91.6			84.2
	8557	2377	2.0		58.5			79.2
-6°	5744	1595	5.2		102.7	132		79.7
	6799	1888	3.6		81.8			82.5
	7502	2084	2.5		62.3			80.3

900QZB-125型轴流泵特性曲线

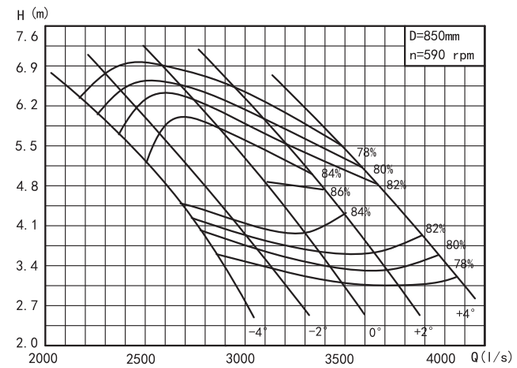

900QZB-125型轴流泵工作性能表

叶片安放角	流量Q (m3/h)	流量Q (l/s)	扬程H (m)	转速n (r/min)	功率P (kW) 轴功率	功率P (kW) 配套功率	叶轮直径 (mm)	效率η (%)
+4°	11660	3239	6.4	590	280.8	315	850	72.1
	13220	3672	4.8		209.4			82.2
	14390	3997	3.5		166.0			82.1
+2°	10099	2805	7.0		265.7			72.0
	12050	3347	5.1		196.3			84.8
	13610	3781	3.2		153.5			77.3
0°	8929	2480	7.1		236.2	280		73.1
	11269	3130	4.6		166.4			85.5
	12830	3564	2.8		128.6			74.8
-2°	8149	2264	6.8		194.0	250		77.9
	10489	2914	4.3		147.7			84.1
	11660	3239	2.9		128.0			71.9
-4°	7759	2155	6.5		169.9	200		81.1
	10099	2805	3.9		135.9			79.2
	10879	3022	2.8		117.4			69.5

900QZB-125D型轴流泵特性曲线

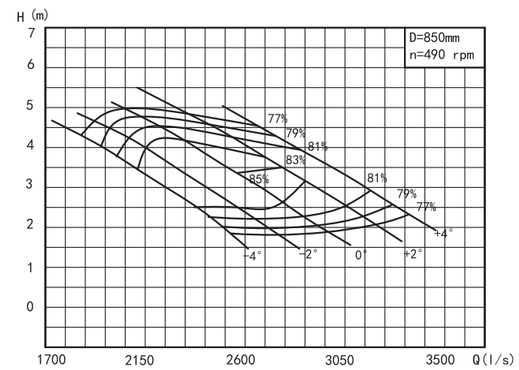

900QZB-125D型轴流泵工作性能表

叶片安放角	流量Q (m3/h)	流量Q (l/s)	扬程H (m)	转速n (r/min)	功率P (kW) 轴功率	功率P (kW) 配套功率	叶轮直径 (mm)	效率η (%)
+4°	9684	2690	4.4	490	151.2	185	850	76.8
	10980	3050	3.3		120.4			82.0
	11952	3320	2.4		98.7			79.2
+2°	8388	2330	4.8		142.5			77.0
	10008	2780	3.5		112.3			85.0
	11304	3140	2.2		85.8			79.0
0°	7416	2060	4.9		128.6	160		77.0
	9360	2600	3.2		96.2			84.8
	10656	2960	1.9		71.7			77.0
-2°	6768	1880	4.7		112.0	132		77.4
	8712	2420	3.0		85.0			83.8
	9684	2690	2.0		66.8			79.0
-4°	6444	1790	4.5		102.1			77.4
	8388	2330	2.7		74.0			83.4
	9036	2510	1.9		59.4			78.8

1000QZB-50型轴流泵特性曲线

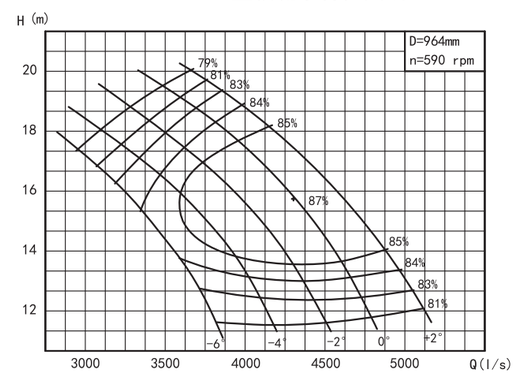

1000QZB-50型轴流泵工作性能表

叶片安放角	流量Q (m3/h)	流量Q (l/s)	扬程H (m)	转速n (r/min)	功率P (kW) 轴功率	功率P (kW) 配套功率	叶轮直径 (mm)	效率η (%)
+2°	13554	3765	19.7	590	898.3	1120	964	81.0
	16218	4505	16.4		833.1			87.0
	18234	5065	12.4		754.1			81.7
0°	12510	3475	19.4		837.1	1000		79.0
	15318	4255	15.8		758.1			87.0
	16992	4720	12.2		686.1			82.3
-2°	11826	3285	18.9		771.0	900		79.0
	14598	4055	15.3		699.6			87.0
	16164	4490	11.9		639.2			82.0
-4°	11160	3100	18.1		696.8			79.0
	13554	3765	15		644.2			86.0
	14904	4140	11.9		589.4			82.0
-6°	10728	2980	17.4		643.9	800		79.0
	12510	3475	14.5		585.0			84.5
	13752	3820	11.7		541.3			81.0

1000QZB-50D型轴流泵特性曲线

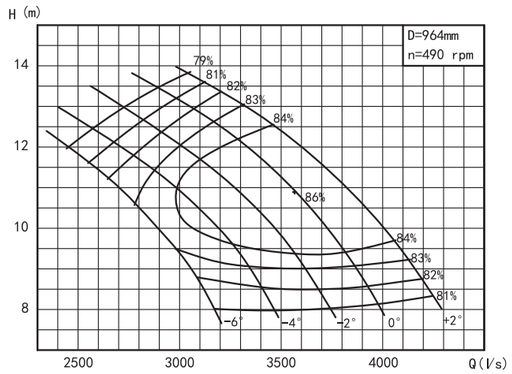

1000QZB-50D型轴流泵工作性能表

叶片安放角	流量Q (m3/h)	流量Q (l/s)	扬程 H (m)	转速n (r/min)	功率P (kW) 轴功率	功率P (kW) 配套功率	叶轮直径 (mm)	效率η (%)
+2°	11250	3125	13.6	490	514.7	630	964	81.0
	13464	3740	11.3		482.1			86.0
	15156	4210	8.5		431.8			81.3
0°	10386	2885	13.4		480.1	560		79.0
	12726	3535	10.9		439.5			86.0
	14112	3920	8.4		395.4			81.7
-2°	9828	2730	13		440.7			79.0
	12114	3365	10.5		403.0			86.0
	13410	3725	8.2		367.7			81.5
-4°	9270	2575	12.5		399.7	500		79.0
	11250	3125	10.3		371.5			85.0
	12384	3440	8.2		339.5			81.5
-6°	8910	2475	12		368.8	450		79.0
	10386	2885	10		338.9			83.5
	11430	3175	8		307.6			81.0

1000QZB-70型轴流泵特性曲线

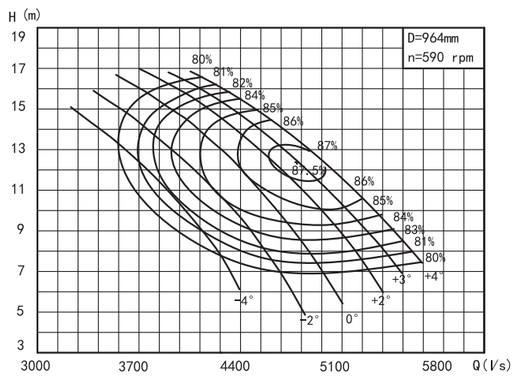

1000QZB-70型轴流泵工作性能表

叶片安放角	流量Q (m3/h)	流量Q (l/s)	扬程 H (m)	转速n (r/min)	功率P (kW) 轴功率	功率P (kW) 配套功率	叶轮直径 (mm)	效率η (%)
+4°	15170	4214	16.2	590	828.8	1000	964	80.9
	17338	4816	13.3		724.3			86.9
	19938	5538	8.6		560.0			82.9
+3°	14737	4094	16.2		806.1			80.8
	16904	4696	12.9		680.8			87.2
	19505	5418	8.1		526.3			81.9
+2°	14304	3973	16.2		786.3			80.4
	16687	4635	12.6		657.8			87.1
	18638	5177	7.5		457.5			83.6
0°	13437	3732	15.9		730.9	900		79.8
	15821	4395	12.2		609.8			86.0
	17554	4876	8.0		458.5			83.1
-2°	12786	3552	15.1		659.2	800		79.6
	14737	4094	12.0		569.9			84.7
	16904	4696	8.3		478.9			79.4
-4°	12522	3478	13.8		590.5	710		79.5
	13870	3853	11.5		528.6			81.8
	14737	4094	5.4		264.3			81.4

1000QZB-70D型轴流泵特性曲线

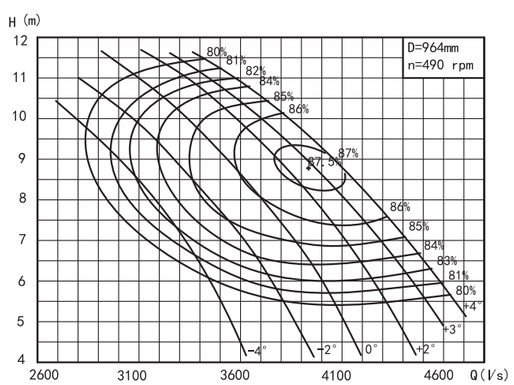

1000QZB-70D型轴流泵工作性能表

叶片安放角	流量Q (m3/h)	流量Q (l/s)	扬程 H (m)	转速n (r/min)	功率P (kW) 轴功率	功率P (kW) 配套功率	叶轮直径 (mm)	效率η (%)
+4°	12600	3500	11.2	490	474.8	560	964	81.0
	14400	4000	9.2		415.4			86.9
	16560	4600	5.9		328.3			81.1
+3°	12240	3400	11.2		461.2			81.0
	14040	3900	8.9		389.6			87.4
	16200	4500	5.6		309.0			80.0
+2°	11880	3300	11.2		450.4			80.5
	13860	3850	8.7		377.3			87.1
	15480	4300	5.2		271.8			80.7
0°	11160	3100	11.0		417.1	500		80.2
	13140	3650	8.4		349.7			86.0
	14580	4050	5.5		271.5			80.5
-2°	10620	2950	10.4		374.8	450		80.3
	12240	3400	8.3		324.5			85.3
	14040	3800	5.7		264.9			80.2
-4°	10400	2900	9.5		335.7	400		80.5
	11520	3200	7.9		301.7			82.2
	12240	3400	3.7		152.4			81.0

1000QZB-85型轴流泵特性曲线

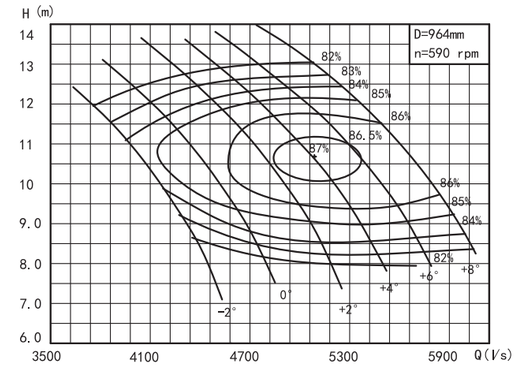

1000QZB-85型轴流泵工作性能表

叶片安放角	流量Q (m3/h)	流量Q (l/s)	扬程 H (m)	转速n (r/min)	功率P (kW) 轴功率	功率P (kW) 配套功率	叶轮直径 (mm)	效率η (%)
+8°	17988	4996	13.3	590	807.2	1000	964	80.9
	20372	5659	10.7		690.1			86.2
	21889	6080	8.1		590.6			81.9
+6°	16904	4696	13.2		745.7	900		81.4
	19288	5358	10.7		651.2			86.5
	21022	5839	7.7		544.8			80.7
+4°	16037	4455	14.1		754.1			81.4
	18638	5177	10.3		602.3			86.7
	20155	5599	7.4		508.3			79.8
+2°	15604	4334	12.8		659.2	800		82.2
	17771	4936	9.9		552.6			86.3
	19071	5298	7.0		459.0			78.7
0°	14737	4094	12.2		589.3	710		82.9
	16687	4635	9.4		512.0			83.6
	17554	4876	7.4		452.9			78.0
-2°	13870	3853	11.7		533.5	630		83.1
	15387	4274	9.4		486.1			81.2
	16037	4455	8.1		455.5			77.8

1000QZB-85D型轴流泵特性曲线

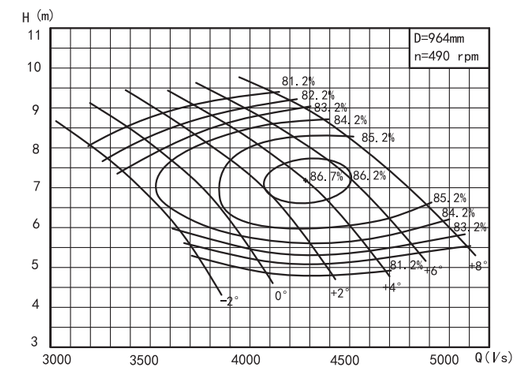

1000QZB-85D型轴流泵工作性能表

叶片安放角	流量Q (m3/h)	流量Q (l/s)	扬程 H (m)	转速n (r/min)	功率P (kW) 轴功率	功率P (kW) 配套功率	叶轮直径 (mm)	效率η (%)
+8°	14940	4150	9.2	490	461.3	560	964	81.2
	16920	4700	7.4		399.1			85.5
	18180	5050	5.6		335.5			82.7
+6°	14040	3900	9.1		426.7	500		81.6
	16020	4450	7.4		374.3			86.3
	17460	4850	5.3		306.4			82.2
+4°	13320	3700	9.1		406.8			81.2
	15480	4300	7.1		345.4			86.7
	16740	4650	5.1		286.5			81.2
+2°	12960	3600	8.8		381.3	450		81.5
	14760	4100	6.8		317.3			86.2
	15840	4400	4.8		255.2			81.2
0°	12240	3400	8.4		344.6	400		81.3
	13860	3850	6.5		288.8			85.0
	14580	4050	5.1		248.6			81.5
-2°	11520	3200	8.1		313.1	375		81.2
	12780	3550	6.5		268.5			84.3
	13320	3700	5.6		247.3			82.2

1000QZB-100型轴流泵特性曲线

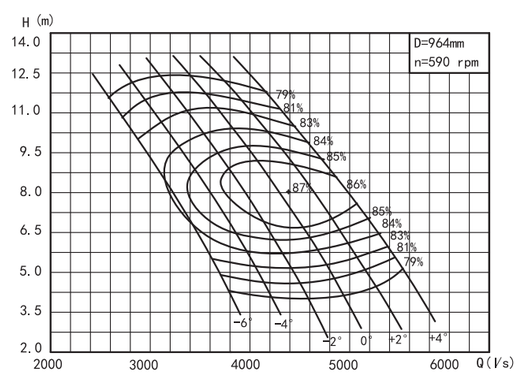

1000QZB-100型轴流泵工作性能表

叶片安放角	流量Q (m3/h)	流量Q (l/s)	扬程 H (m)	转速n (r/min)	功率P (kW) 轴功率	功率P (kW) 配套功率	叶轮直径 (mm)	效率η (%)
+4°	15821	4395	10.9	590	568.9	710	964	82.3
	18204	5057	7.5		434.4			86.0
	19722	5478	4.6		311.7			79.9
+2°	13870	3853	11.7		556.3			79.7
	16904	4696	7.8		428.8			84.0
	18855	5237	4.6		301.0			79.1
0°	12570	3492	12.0		514.0	630		80.1
	15821	4395	7.5		374.9			86.6
	17771	4936	4.2		257.8			78.9
-2°	11920	3311	11.5		454.3	560		81.8
	14520	4033	7.5		345.7			86.2
	16471	4575	4.1		230.4			79.0
-4°	10836	3010	11.3		409.2	500		81.5
	13220	3672	7.7		323.0			85.6
	15170	4214	4.1		209.8			79.9
-6°	10186	2829	10.3		347.2	450		82.2
	12136	3371	7.1		280.0			83.8
	13653	3793	4.2		197.5			79.1

1000QZB-100D型轴流泵特性曲线

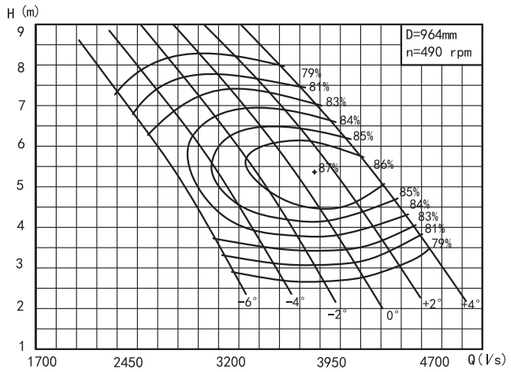

1000QZB-100D型轴流泵工作性能表

叶片安放角	流量Q (m3/h)	流量Q (l/s)	扬程 H (m)	转速n (r/min)	功率P (kW) 轴功率	功率P (kW) 配套功率	叶轮直径 (mm)	效率η (%)
+4°	13140	3650	7.5	490	332.4	400	964	80.8
	15120	4200	5.2		248.6			86.2
	16380	4550	3.2		177.2			80.6
+2°	11520	3200	8.1		321.5	375		79.1
	14040	3900	5.4		238.6			86.6
	15660	4350	3.2		172.2			79.3
0°	10440	2900	8.3		298.9	355		79.0
	13140	3650	5.2		215.0			86.6
	14760	4100	2.9		146.7			79.5
-2°	9900	2750	7.9		265.1	315		80.4
	12060	3350	5.2		198.5			86.1
	13680	3800	2.8		129.7			80.5
-4°	9000	2500	7.8		240.6	280		79.5
	10980	3050	5.3		186.1			85.2
	12600	3500	2.8		120.2			80.0
-6°	8460	2350	7.1		204.3	250		80.1
	10080	2800	4.9		163.1			82.5
	11340	3150	2.9		113.0			79.3

1000QZB-125 型轴流泵特性曲线

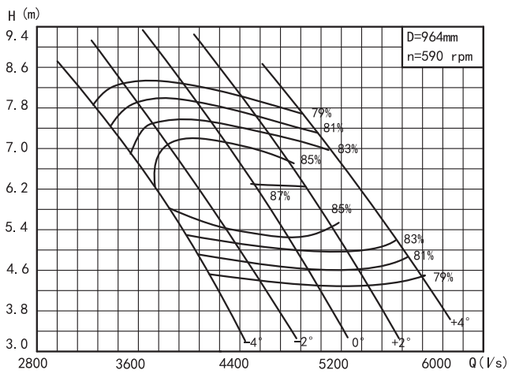

1000QZB-125型轴流泵工作性能表

叶片安放角	流量Q (m3/h)	流量Q (l/s)	扬程 H (m)	转速n (r/min)	功率P (kW) 轴功率	功率P (kW) 配套功率	叶轮直径 (mm)	效率η (%)
+4°	17338	4816	8.7	590	532.4	630	964	77.1
	19505	5418	6.8		426.1			84.9
	21455	5960	4.9		378.3			76.1
+2°	15604	4334	9.1		530.7			73.1
	18204	5057	6.7		385.6			85.7
	20372	5659	4.2		314.2			74.2
0°	14043	3901	9.4		452.0	560		79.7
	16687	4635	6.7		354.3			85.5
	19071	5298	4.1		284.4			74.1
-2°	12570	3492	9.1		393.6	500		79.4
	15604	4334	6.1		310.8			83.2
	17771	4936	3.9		265.6			71.3
-4°	11703	3251	8.6		337.2	400		80.8
	14737	4094	5.9		294.7			80.9
	16471	4575	3.8		237.7			71.1

1000QZB-125D型轴流泵特性曲线

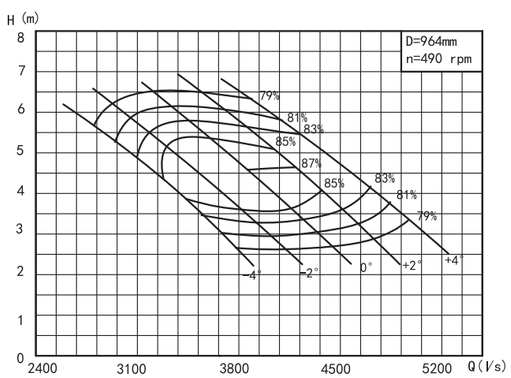

1000QZB-125D型轴流泵工作性能表

叶片安放角	流量Q (m3/h)	流量Q (l/s)	扬程 H (m)	转速n (r/min)	功率P (kW) 轴功率	功率P (kW) 配套功率	叶轮直径 (mm)	效率η (%)
+4°	14400	4000	6.0	490	298.0	355	964	79.0
	16200	4500	4.7		246.1			84.3
	17820	4950	3.4		207.4			79.6
+2°	12960	3600	6.3		280.9			79.2
	15120	4200	4.6		217.8			87.0
	16920	4700	2.9		168.2			79.5
0°	11664	3240	6.5		260.9	315		79.2
	13860	3850	4.6		200.2			86.8
	15840	4400	2.8		151.5			79.8
-2°	10440	2900	6.3		225.4	280		79.5
	12960	3600	4.2		173.9			85.3
	14760	4100	2.7		137.5			79.0
-4°	9720	2700	5.9		195.8	250		79.8
	12240	3400	4.1		160.7			85.1
	13680	3800	2.6		122.7			79.0

南方泵业股份有限公司 CNP 南方泵业

1200QZB-50型轴流泵特性曲线

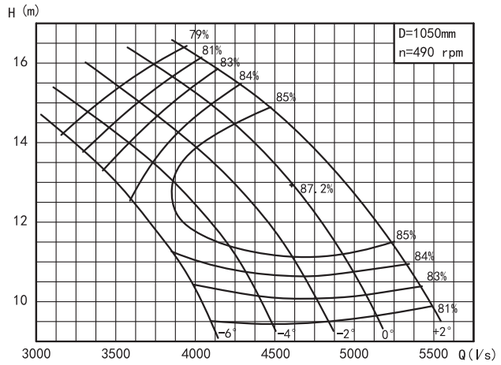

1200QZB-50型轴流泵工作性能表

叶片安放角	流量Q (m3/h)	流量Q (l/s)	扬程 H (m)	转速n (r/min)	功率P (kW) 轴功率	功率P (kW) 配套功率	叶轮直径 (mm)	效率η (%)
+2°	14544	4040	16.1	490	787.8	1000	1050	81.0
	17388	4830	13.4		728.1			87.2
	19584	5440	10.1		659.7			81.7
0°	13428	3730	15.9		736.5	900		79.0
	16452	4570	12.9		663.2			87.2
	18234	5065	10		603.7			82.3
-2°	12690	3525	15.4		674.1	800		79.0
	15660	4350	12.5		611.7			87.2
	17334	4815	9.7		558.8			82
-4°	11970	3325	14.8		611.1	710		79.0
	14544	4040	12.3		566.2			86.1
	16002	4445	9.8		521.1			82.0
-6°	11520	3200	14.2		564.3			79.0
	13428	3730	11.9		515.3			84.5
	14760	4100	9.5		471.7			81.0

1200QZB-50D型轴流泵特性曲线

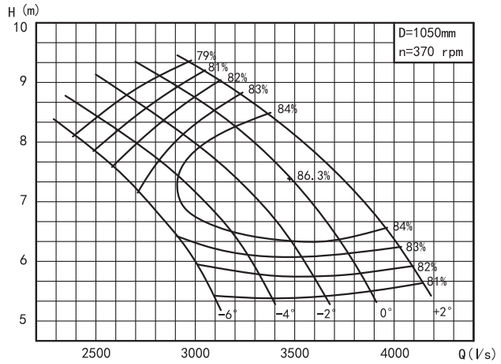

1200QZB-50D型轴流泵工作性能表

叶片安放角	流量Q (m3/h)	流量Q (l/s)	扬程 H (m)	转速n (r/min)	功率P (kW) 轴功率	功率P (kW) 配套功率	叶轮直径 (mm)	效率η (%)
+2°	10980	3050	9.2	370	339.8	400	1050	81.0
	13140	3650	7.6		315.3			86.3
	14778	4105	5.8		287.3			81.3
0°	10134	2815	9.1		318.1	375		79.0
	12420	3450	7.4		290.2			86.3
	13770	3825	5.7		261.8			81.7
-2°	9594	2665	8.8		291.2	355		79.0
	11826	3285	7.1		265.1			86.3
	13086	3635	5.5		240.6			81.5
-4°	9036	2510	8.4		261.8	315		79.0
	10980	3050	7		245.8			85.2
	12078	3355	5.6		226.1			81.5
-6°	8694	2415	8.1		242.9			79.0
	10134	2815	6.8		224.9			83.5
	11142	3095	5.4		202.4			81.0

1200QZB-70型轴流泵工作性能表

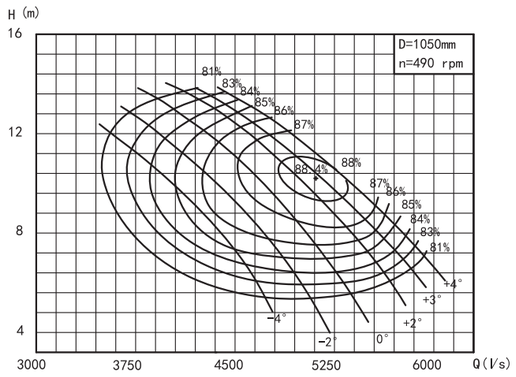

1200ZLB-70型轴流泵工作性能表

叶片安放角	流量Q (m3/h)	流量Q (l/s)	扬程 H (m)	转速n (r/min)	功率P (kW) 轴功率	功率P (kW) 配套功率	叶轮直径 (mm)	效率η (%)
+4°	15828	4397	13.5	490	699.3	900	1050	83.3
	19309	5364	10.0		610.2			86.2
	21216	5893	7.4		511.8			83.2
+3°	15638	4344	13.5		693.3			83.0
	18641	5178	9.8		565.7			88.2
	20977	5827	6.5		459.1			80.8
+2°	15256	4238	13.3		675.8	800		82.0
	18403	5112	9.5		539.1			88.1
	20501	5695	5.8		409.3			79.0
0°	14779	4105	12.8		649.4			79.4
	17783	4940	8.4		468.4			87.1
	19547	5430	4.7		320.1			78.8
-2°	14350	3986	11.8		543.8	630		84.5
	16686	4635	8.4		443.6			86.3
	18594	5165	4.6		292.1			79.1
-4°	14303	3973	10.2		469.2	560		84.5
	15685	4357	8.1		404.3			85.3
	17163	4768	4.7		280.7			78.9

1200QZB-70D型轴流泵特性曲线

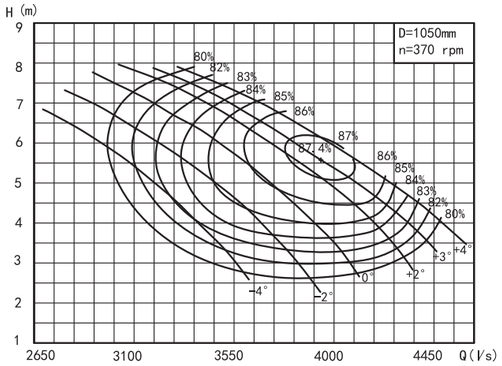

1200ZLB-70D型轴流泵工作性能表

叶片安放角	流量Q (m3/h)	流量Q (l/s)	扬程 H (m)	转速n (r/min)	功率P (kW) 轴功率	功率P (kW) 配套功率	叶轮直径 (mm)	效率η (%)
+4°	11952	3320	7.7	370	311.5	375	1050	80.5
	14580	4050	5.7		260.3			87.0
	16020	4450	4.2		226.4			81.0
+3°	11808	3280	7.7		308.2			80.4
	14076	3910	5.6		245.8			87.4
	15840	4400	3.7		197.2			81.0
+2°	11520	3200	7.6		297.1	355		80.3
	13896	3860	5.4		235.0			87.0
	15480	4300	3.3		171.6			81.1
0°	11160	3100	7.3		276.8			80.2
	13428	3730	4.8		203.5			86.3
	14760	4100	2.7		135.7			80.0
-2°	10836	3010	6.7		247.3	315		80.0
	12600	3500	4.8		193.4			85.2
	14040	3900	2.6		124.3			80.0
-4°	10800	3000	5.8		212.3	250		80.4
	11844	3290	4.6		178.9			83.0
	12960	3600	2.7		119.2			80.0

1200QZB-85型轴流泵特性曲线

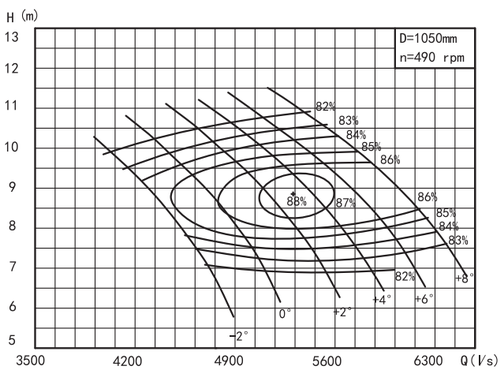

1200QZB-85型轴流泵工作性能表

叶片安放角	流量Q (m3/h)	流量Q (l/s)	扬程 H (m)	转速n (r/min)	功率P (kW) 轴功率	功率P (kW) 配套功率	叶轮直径 (mm)	效率η (%)
+8°	19070	5297	11.2	490	732.8	800	1050	79.6
	21931	6092	8.6		595.1			86.3
	23361	6489	6.8		538.9			80.8
+6°	18117	5032	10.9		669.3			80.2
	20977	5827	8.6		567.9			86.5
	22408	6224	6.5		496.5			79.8
+4°	17163	4768	10.9		637.3			79.8
	20262	5628	8.2		528			86.2
	21835	6065	5.6		429.2			77.8
+2°	16686	4635	10.5		590.7	710		81.0
	19309	5364	7.9		477.9			86.9
	20644	5734	5.6		409.5			77.1
0°	15495	4304	10.0		516	630		81.8
	17878	4966	7.5		440			83.5
	19070	5297	5.6		377.3			77.3
-2°	14779	4105	9.6		470.9	560		82.5
	16686	4635	7.4		403.1			83.1
	17354	4821	6.3		402.4			74.2

1200QZB-85D型轴流泵特性曲线

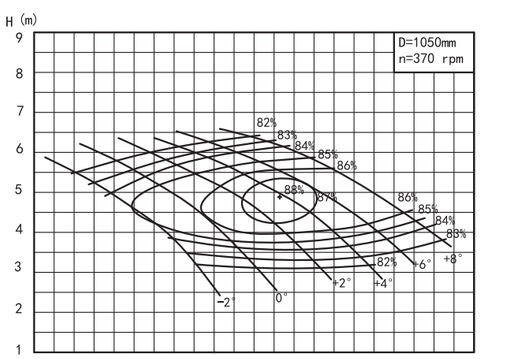

1200QZB-85D型轴流泵工作性能表

叶片安放角	流量Q (m3/h)	流量Q (l/s)	扬程 H (m)	转速n (r/min)	功率P (kW) 轴功率	功率P (kW) 配套功率	叶轮直径 (mm)	效率η (%)
+8°	14400	4000	6.4	370	306.3	355	1050	82.0
	16560	4600	4.9		256.5			86.2
	17640	4900	3.9		224.5			83.5
+6°	13680	3800	6.2		281.2			82.2
	15840	4400	4.9		243.9			86.7
	16920	4700	3.7		204.3			83.5
+4°	12960	3600	6.2		267.0	315		82.0
	15300	4250	4.7		222.7			88.0
	16488	4580	3.2		175.1			82.1
+2°	12600	3500	6.0		250.6			82.2
	14580	4050	4.5		204.8			87.3
	15588	4330	3.2		165.8			82.0
0°	11700	3250	5.7		221.6	280		82.0
	13500	3750	4.3		185.0			85.5
	14400	4000	3.2		152.8			82.2
-2°	11160	3100	5.5		204.0	250		82.0
	12600	3500	4.2		167.7			86.0
	13104	3640	3.6		156.8			82.0

1200QZB-100型轴流泵特性曲线

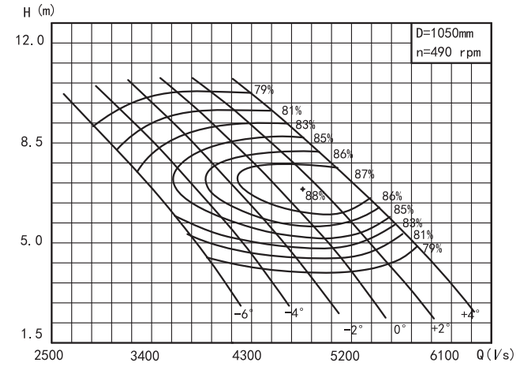

1200QZB-100型轴流泵工作性能表

叶片安放角	流量Q (m3/h)	流量Q (l/s)	扬程 H (m)	转速n (r/min)	功率P (kW) 轴功率	功率P (kW) 配套功率	叶轮直径 (mm)	效率η (%)
+4°	15495	4304	10.2	490	538.9	630	1050	79.7
	19213	5337	6.7		401.1			87.0
	21073	5854	4.6		329			79.6
+2°	14303	3973	10.2		494.3			80.2
	18307	5085	6.1		356.1			86.0
	20453	5681	3.7		263.8			77.8
0°	13635	3788	9.6		442.5	560		81.0
	17354	4821	5.8		317.1			86.3
	19213	5337	3.2		216.6			76.3
-2°	12396	3443	9.8		414.7	500		80.0
	16114	4476	5.6		288.2			85.5
	17974	4993	3.0		194.2			75.2
-4°	11776	3271	8.9		353.5	450		81.2
	14779	4105	5.6		267.2			84.6
	16734	4648	2.8		169.7			75.4
-6°	10965	3046	8.4		310.2	375		81.1
	13492	3748	5.3		239.4			80.8
	14875	4132	3.2		169.9			75.3

1200QZB-100D型轴流泵特性曲线

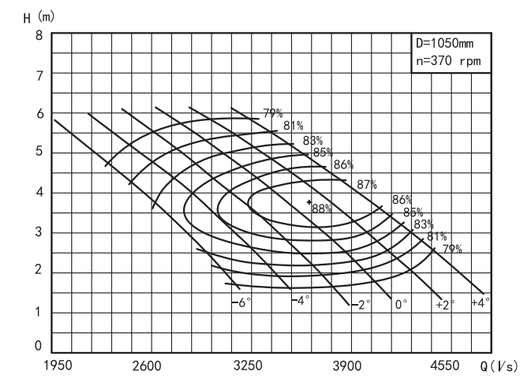

1200QZB-100D型轴流泵工作性能表

叶片安放角	流量Q (m3/h)	流量Q (l/s)	扬程 H (m)	转速n (r/min)	功率P (kW) 轴功率	功率P (kW) 配套功率	叶轮直径 (mm)	效率η (%)
+4°	11700	3250	5.8	370	233.8	280	1050	79.1
	14508	4030	3.8		172.1			87.3
	15912	4420	2.6		142.0			79.4
+2°	10800	3000	5.8		215.0	250		79.4
	13824	3840	3.5		150.5			87.6
	15444	4290	2.1		114.8			77.0
0°	10296	2860	5.5		192.9			80.0
	13104	3640	3.3		134.8			87.4
	14508	4030	1.8		89.9			79.2
-2°	9360	2600	5.6		180.8	220		79.0
	12168	3380	3.2		122.0			87.0
	13572	3770	1.7		79.4			79.2
-4°	8892	2470	5.1		155.6	185		79.4
	11160	3100	3.2		114.1			85.3
	12636	3510	1.6		69.7			79.0
-6°	8280	2300	4.8		137.1	160		79.0
	10188	2830	3.0		100.0			83.3
	11232	3120	1.8		69.2			79.6

1200QZB-125型轴流泵特性曲线

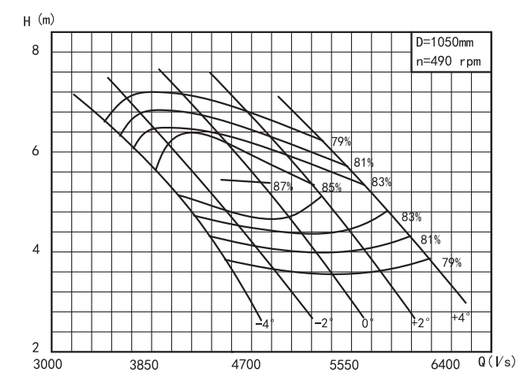

1200QZB-125型轴流泵工作性能表

叶片安放角	流量Q (m3/h)	流量Q (l/s)	扬程 H (m)	转速n (r/min)	功率P (kW) 轴功率	功率P (kW) 配套功率	叶轮直径 (mm)	效率η (%)
+4°	18307	5085	6.7	490	425.2	500	1050	78.2
	20596	5721	5.1		341.5			83.6
	22312	6198	3.9		295.1			79.5
+2°	16019	4450	7.4		416.5			77.2
	18880	5244	5.3		314.8			86.0
	21454	5959	3.3		251			77.6
0°	14017	3894	7.5		370.2	450		77.8
	17163	4768	5.3		284.8			86.4
	20024	5562	3.0		210.7			77.2
-2°	12872	3576	7.2		319.7	375		78.9
	16019	4450	4.9		255.2			84.0
	18594	5165	2.8		184.2			77.2
-4°	12014	3337	6.8		269.1	315		83.2
	15447	4291	4.2		218.7			81.0
	17163	4768	2.8		169.3			77.5

1200QZB-125D型轴流泵特性曲线

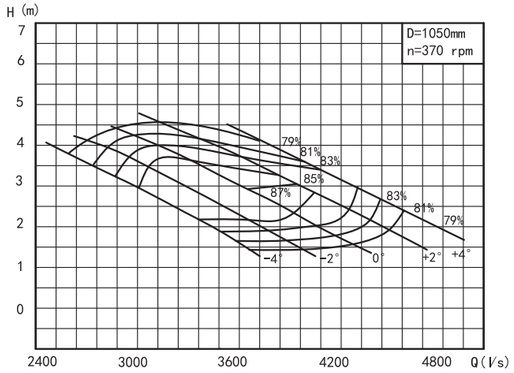

1200QZB-125D型轴流泵工作性能表

叶片安放角	流量Q (m3/h)	流量Q (l/s)	扬程 H (m)	转速n (r/min)	功率P (kW) 轴功率	功率P (kW) 配套功率	叶轮直径 (mm)	效率η (%)
+4°	13824	3840	3.8	370	181.2	220	1050	79.0
	15552	4320	2.9		144.9			84.8
	16848	4680	2.2		127.4			79.3
+2°	12096	3360	4.2		174.6			79.1
	14256	3960	3.0		134.3			86.8
	16200	4500	1.9		105.4			79.6
0°	10584	2940	4.3		155.6	185		79.7
	12960	3600	3.0		122.3			86.6
	15120	4200	1.7		87.4			80.1
-2°	9720	2700	4.1		134.6	160		80.7
	12096	3360	2.8		107.2			86.1
	14040	3900	1.6		76.4			80.1
-4°	9072	2520	3.9		121.7			79.2
	11664	3240	2.4		89.4			85.3
	12960	3600	1.6		71.0			79.6

1400QZB-50型轴流泵特性曲线

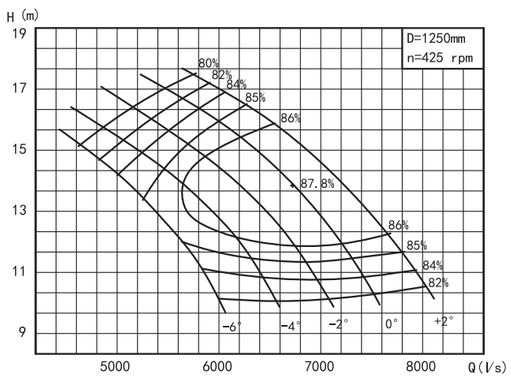

1400QZB-50型轴流泵工作性能表

叶片安放角	流量Q (m3/h)	流量Q (l/s)	扬程 H (m)	转速n (r/min)	功率P (kW) 轴功率	功率P (kW) 配套功率	叶轮直径 (mm)	效率η (%)
+2°	21276	5910	17.2	425	1216.1	1600	1250	82.0
	25452	7070	14.3		1129.6			87.8
	28656	7960	10.8		1019.8			82.7
0°	19638	5455	16.9		1130.5	1400		80.0
	24066	6685	13.8		1030.8			87.8
	26676	7410	10.7		933.7			83.3
-2°	18576	5160	16.5		1044	1250		80.0
	22914	6365	13.3		945.9			87.8
	25380	7050	10.3		858.3			83.0
-4°	17514	4865	15.8		942.6	1120		80.0
	21276	5910	13.1		874.0			86.9
	23418	6505	10.4		799.6			83.0
-6°	16866	4685	15.2		873.2			80.0
	19638	5455	12.7		794.9			85.5
	21618	6005	10.2		732.8			82.0

1400QZB-50D型轴流泵特性曲线

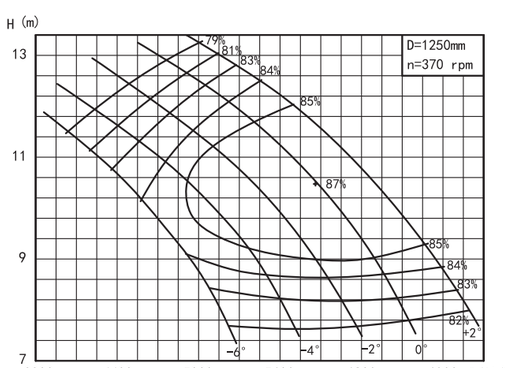

1400QZB-50D型轴流泵工作性能表

叶片安放角	流量Q (m3/h)	流量Q (l/s)	扬程 H (m)	转速n (r/min)	功率P (kW) 轴功率	功率P (kW) 配套功率	叶轮直径 (mm)	效率η (%)
+2°	18522	5145	13	370	810.1	1000	1250	81.0
	22158	6155	10.8		749.6			87.0
	24948	6930	8.2		682.3			81.7
0°	17100	4750	12.8		755	900		79.0
	20952	5820	10.4		682.5			87.0
	23238	6455	8.1		623.2			82.3
-2°	16182	4495	12.5		697.7			79.0
	19962	5545	10.1		631.5			87.0
	22086	6135	7.8		572.5			82.0
-4°	15246	4235	12		631.1	800		79.0
	18522	5145	9.9		581			86.0
	20376	5660	7.9		534.9			82.0
-6°	14688	4080	11.5		582.6	710		79.0
	17100	4750	9.6		529.4			84.5
	18810	5225	7.7		487.3			81.0

南方泵业股份有限公司 CNP 南方泵业

1400QZB-70型轴流泵特性曲线

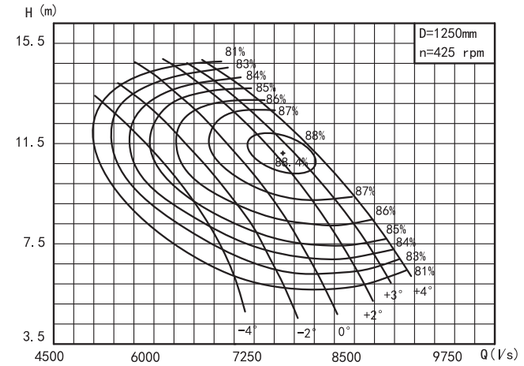

1400QZB-70型轴流泵工作性能表

叶片安放角	流量Q (m3/h)	流量Q (l/s)	扬程 H (m)	转速n (r/min)	功率P (kW) 轴功率	功率P (kW) 配套功率	叶轮直径 (mm)	效率η (%)
+4°	23984	6662	14.1	425	1101	1400	1250	83.8
	27705	7696	11.2		960			88.2
	31427	8730	7.4		746.2			84.8
+3°	23157	6432	14.1		1060.5	1250		84.0
	26878	7466	11.0		908.4			88.3
	30600	8500	7.1		705.6			84.2
+2°	22743	6318	14.0		1028.2			84.3
	26465	7351	10.7		874.8			88.1
	29359	8155	7.0		669.2			83.6
0°	21089	5858	14.0		966	1120		83.2
	24811	6892	10.6		817.4			87.3
	27705	7696	6.9		619.6			83.6
-2°	19849	5514	13.5		894.2			81.4
	23157	6432	10.4		761.3			86.4
	26051	7236	6.9		584.7			83.3
-4°	19022	5284	12.5		780.9	1000		83.2
	21503	5973	10.3		708.6			85.1
	23157	6432	8.0		611.9			83.0

1400QZB-70D型轴流泵特性曲线

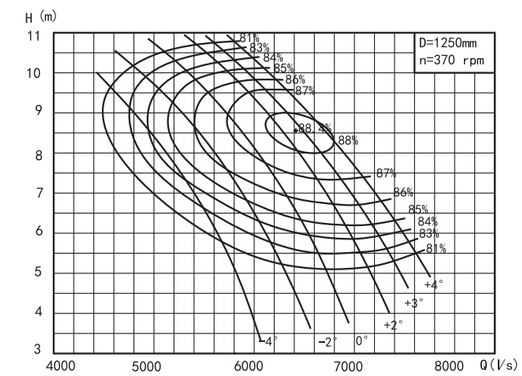

1400QZB-70D型轴流泵工作性能表

叶片安放角	流量Q (m3/h)	流量Q (l/s)	扬程 H (m)	转速n (r/min)	功率P (kW) 轴功率	功率P (kW) 配套功率	叶轮直径 (mm)	效率η (%)
+4°	20880	5800	10.7	370	747.9	900	1250	81.4
	24120	6700	8.5		634.9			88.0
	27360	7600	5.6		510.4			81.8
+3°	20160	5600	10.7		725.7			81.0
	23400	6500	8.3		598.7			88.4
	26640	7400	5.4		479.2			81.8
+2°	19800	5500	10.6		697.5			82.0
	23040	6400	8.1		577.2			88.1
	25560	7100	5.3		450.2			82.0
0°	18360	5100	10.6		653.1	800		81.2
	21600	6000	8.0		540.0			87.2
	24120	6700	5.2		419.9			81.4
-2°	17280	4800	10.2		593.0	710		81.0
	20160	5600	7.9		504.6			86.0
	22680	6300	5.2		396.8			81.0
-4°	16560	4600	9.5		526.7	630		81.4
	18720	5200	7.8		472.6			84.2
	20160	5600	6.1		412.7			81.2

1400QZB-85型轴流泵特性曲线

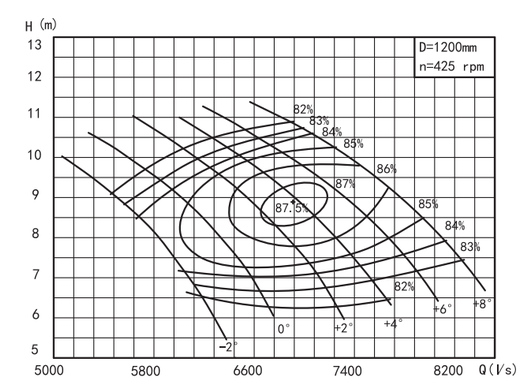

1400QZB-85型轴流泵工作性能表

叶片安放角	流量Q (m3/h)	流量Q (l/s)	扬程 H (m)	转速n (r/min)	功率P (kW) 轴功率	功率P (kW) 配套功率	叶轮直径 (mm)	效率η (%)
+8°	24811	6892	11.0	425	911.8	1120	1200	81.2
	28326	7868	8.6		770.6			85.9
	30600	8500	6.5		672.2			80.2
+6°	23157	6432	10.8		824.5	1000		82.8
	27292	7581	8.3		716.3			86.3
	29359	8155	5.9		587.2			80.9
+4°	22330	6203	10.6		782.3			82.1
	26051	7236	8.2		672.9			86.3
	28119	7811	5.8		543.8			81.8
+2°	21503	5973	10.3		735.4	900		82.0
	24811	6892	7.9		619.5			86.4
	26465	7351	5.7		506.4			80.8
0°	20262	5628	9.9		672	800		81.3
	23157	6432	7.7		566.1			85.3
	24397	6777	5.8		474.1			81.4
-2°	19228	5341	9.4		608.2	710		80.7
	21503	5973	7.4		509.3			85.0
	22330	6203	6.3		470			82.0

1400QZB-85D型轴流泵特性曲线

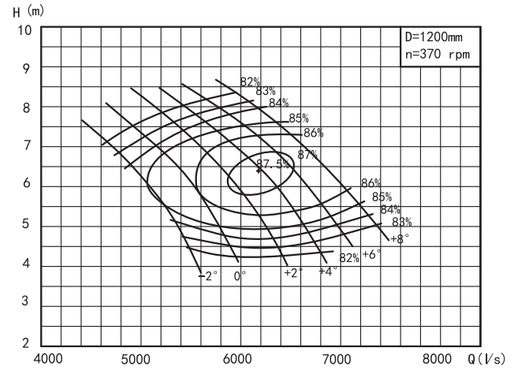

1400QZB-85D型轴流泵工作性能表

叶片安放角	流量Q (m3/h)	流量Q (l/s)	扬程 H (m)	转速n (r/min)	功率P (kW) 轴功率	功率P (kW) 配套功率	叶轮直径 (mm)	效率η (%)
+8°	21600	6000	8.3	370	595.8	710	1200	82.0
	24660	6850	6.5		506.1			86.3
	26640	7400	4.9		429.6			82.8
+6°	20160	5600	8.2		549.4			82.0
	23760	6600	6.3		472.7			86.3
	25560	7100	4.5		380.8			82.3
+4°	19440	5400	8.0		515.6	630		82.2
	22680	6300	6.2		438.4			87.4
	24480	6800	4.4		357.9			82.0
+2°	18720	5200	7.8		485.2			82.0
	21600	6000	6.0		405.5			87.1
	23040	6400	4.3		327.6			82.4
0°	17640	4900	7.5		439.7	560		82.0
	20160	5600	5.8		371.4			85.8
	21240	5900	4.4		309.1			82.4
-2°	16740	4650	7.1		394.0	500		82.2
	18720	5200	5.6		336.1			85.0
	19440	5400	4.8		308.2			82.5

1400QZB-100型轴流泵特性曲线

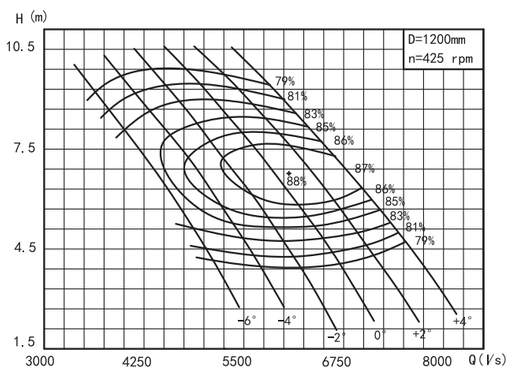

1400QZB-100型轴流泵工作性能表

叶片安放角	流量Q (m3/h)	流量Q (l/s)	扬程 H (m)	转速n (r/min)	功率P (kW) 轴功率	功率P (kW) 配套功率	叶轮直径 (mm)	效率η (%)
+4°	21503	5973	9.0	425	633.4	800	1200	83.0
	25224	7007	6.3		501.5			86.8
	27705	7696	4.2		419.4			76.0
+2°	19435	5399	9.4		612.5	710		81.0
	23570	6547	6.3		465.9			87.3
	26051	7236	4.0		366.8			76.6
0°	17368	4824	9.6		565.5			80.6
	21916	6088	6.2		423.7			87.4
	24811	6892	3.3		296.9			75.1
-2°	16127	4480	9.5		503	630		83.0
	20262	5628	6.1		385.6			86.9
	22743	6318	3.4		280.8			75.7
-4°	14886	4135	9.1		455.9	560		81.0
	18608	5169	5.9		356.7			84.4
	21089	5858	3.3		252.1			75.2
-6°	14473	4020	8.3		399.8	500		82.0
	16954	4709	5.7		312			84.0
	19022	5284	3.4		236.8			75.1

1400QZB-100D型轴流泵特性曲线

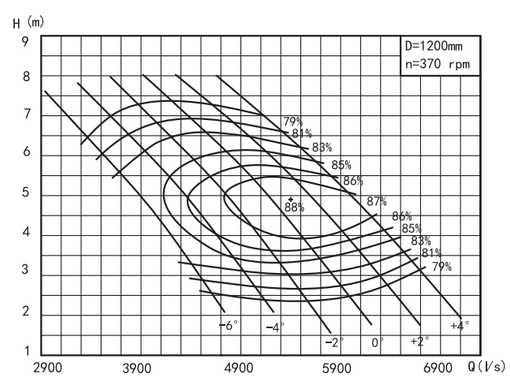

1400QZB-100型轴流泵工作性能表

叶片安放角	流量Q (m3/h)	流量Q (l/s)	扬程 H (m)	转速n (r/min)	功率P (kW) 轴功率	功率P (kW) 配套功率	叶轮直径 (mm)	效率η (%)
+4°	18720	5200	6.8	370	438.0	560	1200	79.2
	21960	6100	4.8		334.0			86.0
	24120	6700	3.2		266.2			79.0
+2°	16920	4700	7.1		411.8	500		79.5
	20520	5700	4.8		312.1			86.0
	22680	6300	3.0		228.9			81.0
0°	15120	4200	7.3		380.7	450		79.0
	19080	5300	4.7		284.1			86.0
	21600	6000	2.5		186.3			79.0
-2°	14040	3900	7.2		346.9			79.4
	17640	4900	4.6		260.1			85.0
	19800	5500	2.6		173.2			81.0
-4°	12960	3600	6.9		306.5	355		79.5
	16200	4500	4.5		236.5			84.0
	18360	5100	2.5		156.3			80.0
-6°	12600	3500	6.3		270.4	315		80.0
	14760	4100	4.3		208.4			83.0
	16560	4600	2.6		148.5			79.0

1400QZB-125型轴流泵特性曲线

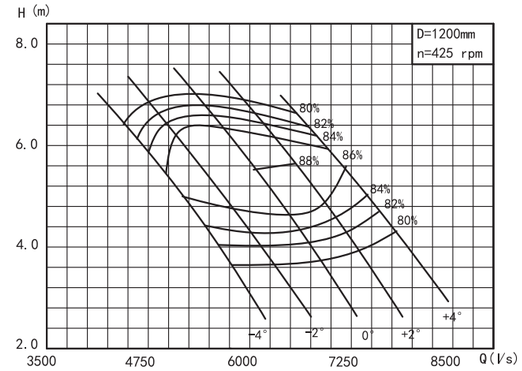

1400QZB-125型轴流泵工作性能表

叶片安放角	流量Q (m3/h)	流量Q (l/s)	扬程 H (m)	转速n (r/min)	功率P (kW) 轴功率	功率P (kW) 配套功率	叶轮直径 (mm)	效率η (%)
+4°	23818	6616	6.6	425	517.1	630	1200	82.8
	26796	7443	4.9		432.1			82.5
	29359	8155	3.4		360.6			76.1
+2°	20841	5789	7.1		481.7	560		84.0
	24232	6731	5.3		408.1			85.4
	29194	8109	3.0		319.8			75.5
0°	18112	5031	7.5		441.4			84.1
	22330	6203	5.1		364.1			86.0
	26051	7236	2.8		288.4			68.2
-2°	16375	4549	7.1		376.2	450		84.5
	20841	5789	4.7		325.8			82.8
	24191	6720	2.8		280.1			65.2
-4°	15631	4342	6.9		346.7			84.3
	19725	5479	4.4		286.4			81.7
	22330	6203	2.8		246.8			68.3

1400QZB-125D型轴流泵特性曲线

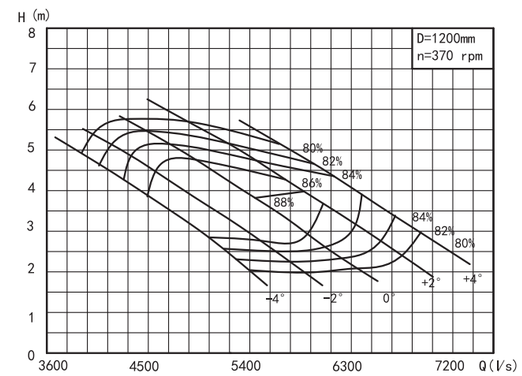

1400QZB-125型轴流泵工作性能表

叶片安放角	流量Q (m3/h)	流量Q (l/s)	扬程 H (m)	转速n (r/min)	功率P (kW) 轴功率	功率P (kW) 配套功率	叶轮直径 (mm)	效率η (%)
+4°	20736	5760	5.0	370	352.3	450	1200	80.2
	23328	6480	3.7		274.1			85.8
	25560	7100	2.6		224.7			80.6
+2°	18144	5040	5.4		331.5	400		80.7
	21096	5860	4.0		264.3			87.0
	25416	7060	2.3		198.6			80.2
0°	15768	4380	5.7		305.8	355		80.1
	19440	5400	3.9		235.3			87.8
	22680	6300	2.1		162.2			80.0
-2°	14256	3960	5.4		261.2	315		80.3
	18144	5040	3.6		205.3			86.7
	21060	5850	2.1		150.5			80.1
-4°	13608	3780	5.2		240.1	280		80.3
	17172	4770	3.3		178.5			86.5
	19440	5400	2.1		139.1			80.0

1600QZB-50型轴流泵特性曲线

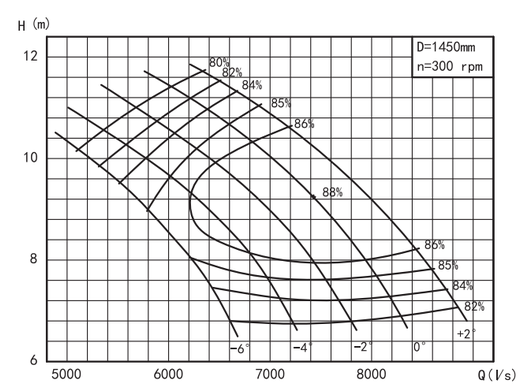

1600QZB-50型轴流泵工作性能表

叶片安放角	流量Q (m3/h)	流量Q (l/s)	扬程 H (m)	转速n (r/min)	功率P (kW) 轴功率	功率P (kW) 配套功率	叶轮直径 (mm)	效率η (%)
+2°	23454	6515	11.5	300	896.3	1120	1450	82.0
	28044	7790	9.6		833.7			88.0
	31572	8770	7.2		749.0			82.7
0°	21654	6015	11.4		840.9	1000		80.0
	26514	7365	9.2		755.3			88.0
	29394	8165	7.2		692.3			83.3
-2°	20466	5685	11		766.8	900		80.0
	25254	7015	8.9		696.0			88.0
	27954	7765	6.9		633.3			83.0
-4°	19296	5360	10.6		696.7			80.0
	23454	6515	8.8		646.5			87.0
	25794	7165	7		592.8			83.0
-6°	18576	5160	10.2		645.4	800		80.0
	21654	6015	8.5		586.6			85.5
	23814	6615	6.8		538.1			82.0

1600QZB-70型轴流泵特性曲线

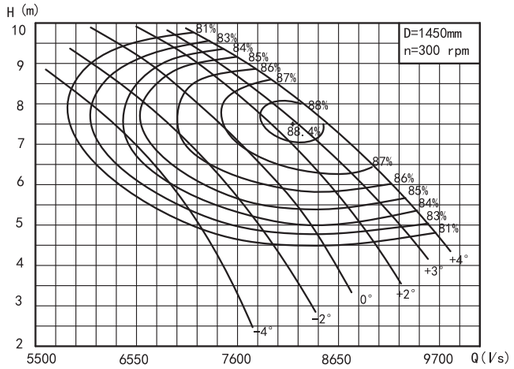

1600ZLB-70型轴流泵工作性能表

叶片安放角	流量Q (m3/h)	流量Q (l/s)	扬程 H (m)	转速n (r/min)	功率P (kW) 轴功率	功率P (kW) 配套功率	叶轮直径 (mm)	效率η (%)
+4°	25560	7100	9.7	300	834.1	1000	1450	81.0
	30384	8440	7.6		715.1			88.0
	34740	9650	4.8		555.5			81.8
+3°	25092	6970	9.7		815.8			81.3
	29340	8150	7.5		681.4			88.0
	33804	9390	4.7		534.5			81.0
+2°	24336	6760	9.6		786.0			81.0
	28872	8020	7.3		652.7			88.0
	32400	9000	4.6		499.5			81.3
0°	23040	6400	9.4		728.6	900		81.0
	27360	7600	7.1		608.4			87.0
	30384	8440	4.7		474.6			82.0
-2°	22068	6130	8.9		657.5	800		81.4
	25848	7180	6.8		556.9			86.0
	28548	7930	4.7		451.4			81.0
-4°	21312	5920	8.3		591.4	710		81.5
	24336	6760	6.5		513.2			84.0
	25848	7180	5.2		452.2			81.0

1600QZB-85型轴流泵特性曲线

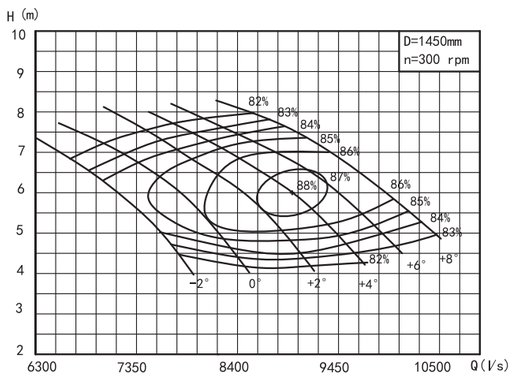

1600QZB-85型轴流泵工作性能表

叶片安放角	流量Q (m3/h)	流量Q (l/s)	扬程 H (m)	转速n (r/min)	功率P (kW) 轴功率	功率P (kW) 配套功率	叶轮直径 (mm)	效率η (%)
+8°	30996	8610	7.9	300	809.8	1000	1450	82.4
	35136	9760	6.5		720.3			86.4
	37800	10500	4.8		603.0			82.0
+6°	28980	8050	7.8		749.4	900		82.2
	33264	9240	6.4		664.5			87.3
	36288	10080	4.6		550.7			82.6
+4°	27972	7770	7.7		713.2			82.3
	32292	8970	6.0		600.0			88.0
	34776	9660	4.4		505.4			82.5
+2°	26712	7420	7.6		674.6	800		82.0
	30600	8500	5.8		559.1			86.5
	32868	9130	4.3		469.1			82.1
0°	25200	7000	7.2		601.5	710		82.2
	28728	7980	5.6		511.5			85.7
	30456	8460	4.2		424.1			82.2
-2°	24192	6720	6.8		544.7	630		82.3
	26460	7350	5.6		475.0			85.0
	27972	7770	4.5		418.3			82.0

1600QZB-100型轴流泵特性曲线

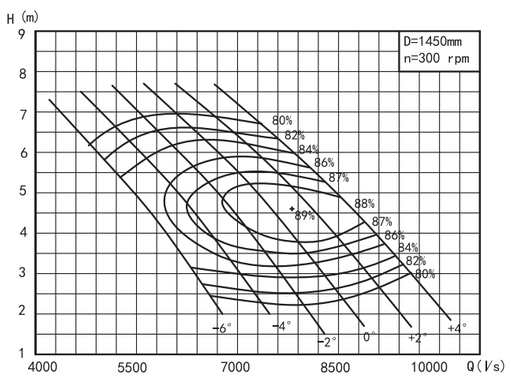

1600QZB-100型轴流泵工作性能表

叶片安放角	流量Q (m3/h)	流量Q (l/s)	扬程 H (m)	转速n (r/min)	功率P (kW) 轴功率	功率P (kW) 配套功率	叶轮直径 (mm)	效率η (%)
+4°	27360	7600	6.3	300	572.8	710	1450	82.0
	31680	8800	4.4		430.7			88.2
	34380	9550	3.0		351.3			80.0
+2°	24120	6700	6.8		558.7			80.0
	29520	8200	4.5		410.0			88.3
	32760	9100	2.6		290.1			80.0
0°	21960	6100	6.9		516.1	630		80.0
	27360	7600	4.4		370.3			88.6
	30600	8500	2.5		256.4			81.3
-2°	20160	5600	6.8		464.6	560		80.4
	25200	7000	4.4		343.0			88.1
	28440	7900	2.4		229.3			81.1
-4°	18720	5200	6.6		418.2	500		80.5
	23400	6500	4.3		315.2			87.0
	26280	7300	2.4		213.5			80.5
-6°	17280	4800	6.2		364.9	450		80.0
	21240	5900	4.1		278.9			85.1
	23760	6600	2.4		191.8			81.0

南方泵业股份有限公司 CNP 南方泵业

1600QZB-125型轴流泵特性曲线

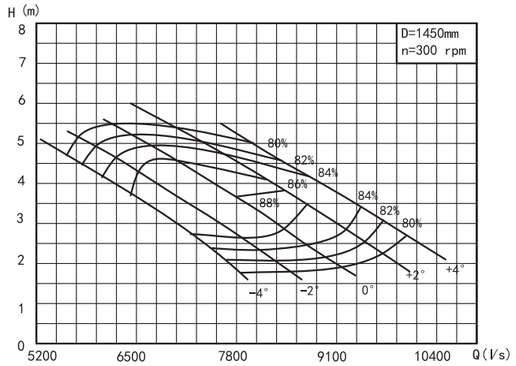

1600QZB-125型轴流泵工作性能表

叶片安放角	流量Q (m3/h)	流量Q (l/s)	扬程 H (m)	转速n (r/min)	功率P (kW) 轴功率	功率P (kW) 配套功率	叶轮直径 (mm)	效率η (%)
+4°	29304	8140	4.8	300	478.5	560	1450	80.1
	32760	9100	3.8		394.9			85.9
	36504	10140	2.6		321.7			80.4
+2°	26208	7280	5.1		449.1			81.1
	29952	8320	3.9		362.5			87.8
	34632	9620	2.3		239.0			80.8
0°	22464	6240	5.4		413.2	500		80.0
	28080	7800	3.7		321.7			88.0
	32544	9040	2.1		232.5			80.1
-2°	20592	5720	5.2		362.0	450		80.6
	26208	7280	3.4		280.1			86.7
	29952	8320	2.1		212.9			80.5
-4°	19656	5460	4.8		318.2	375		80.8
	25272	7020	2.9		230.9			86.5
	27756	7710	2.0		188.4			80.3

簸箕形进水流道平面图

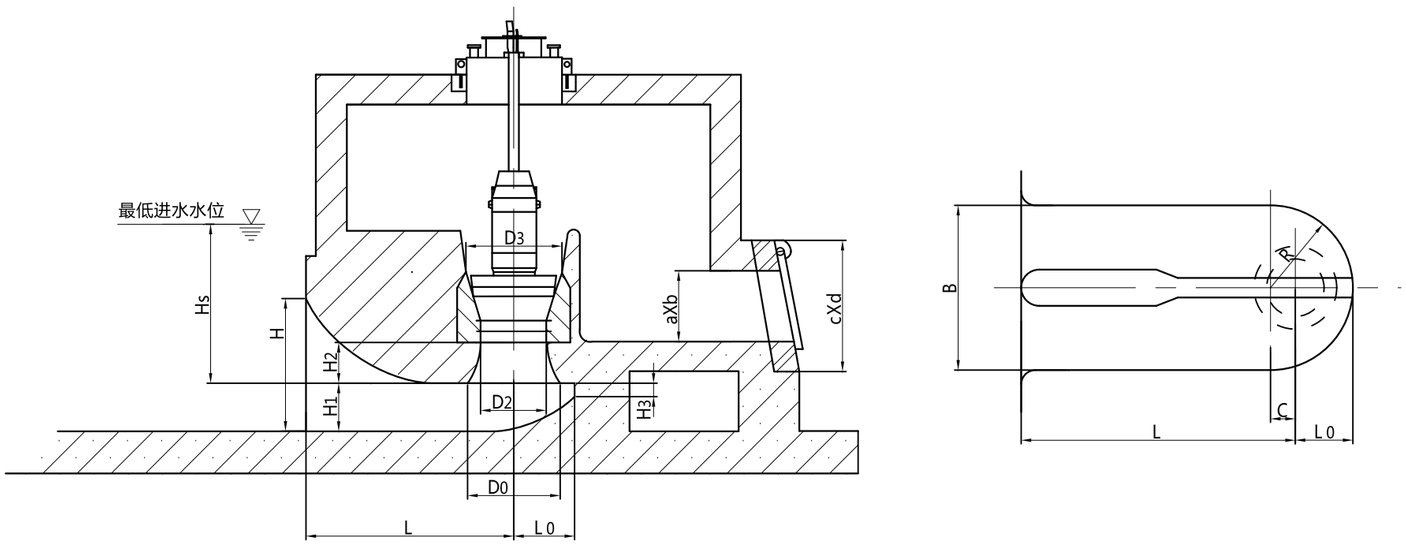

1600-2200QZB型潜水轴流泵簸箕形进水流道

序号	电泵型号	D0	D2	D3	D4	Hs	H	H1	H2	H3	B	L	L0	axb	cxd
1	1200QZB-70	1380	1000	1650	466	2200	1350	438	580	760	2700	3400	1260	1400X1400	2400X2400
2	1200QZB-85				408										
3	1200QZB-100				388										
4	1200QZB-125				306										
5	1400QZB-70	1680	1250	1900	576	2500	1650	540	720	940	3300	4200	1560	1400X1800	2800X2800
6	1400QZB-85				504										
7	1400QZB-100				480										
8	1400QZB-125				380										
9	1600QZB-70	1980	1540	2200	740	2700	1950	700	940	1200	4300	5400	2000	1800X1800	2800X2800
10	1600QZB-85				648										
11	1600QZB-100				616										
12	1600QZB-125				487										

CNP 南方泵业
南方泵业股份有限公司

钟形进水流道平面图

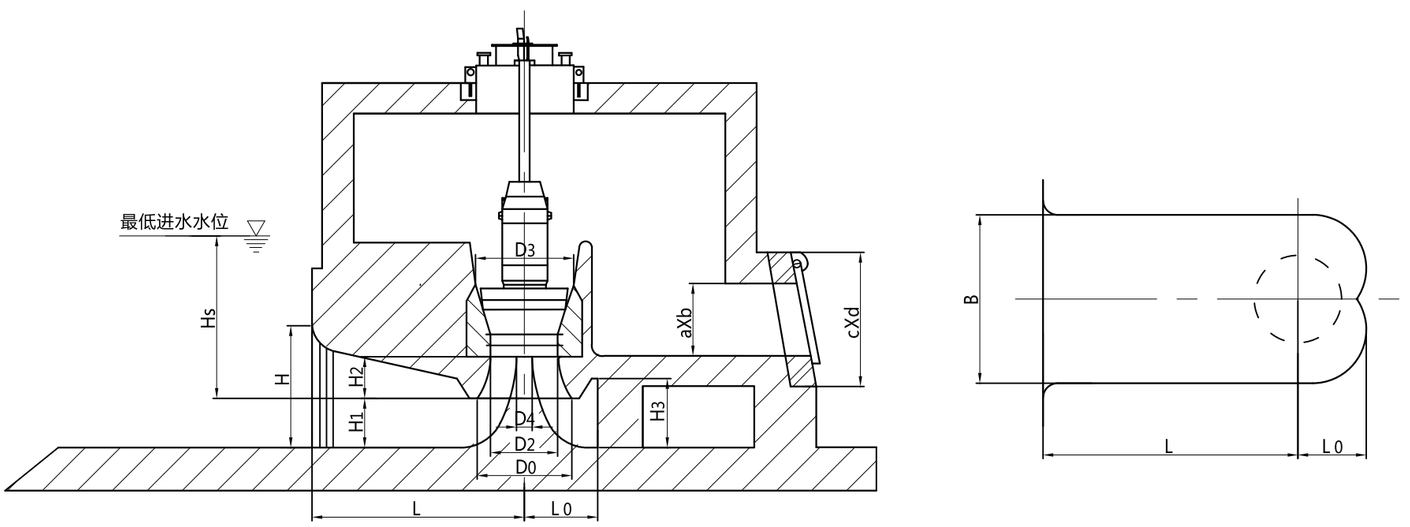

1200-1600QZB型潜水轴流泵钟形进水流道

序号	电泵型号	D0	D2	D3	Hs	H	H1	H2	H3	B	L	L0	axb	cxd
1	1600QZB	2259	1540	2150	2700	2594	1232	1060	262	4100	4600	1540	1800X2400	3200X3800
2	1800QZB	2553	1740	2400	2900	2930	1392	1200	296	4600	5200	1740	2200X2800	3600X4200
3	2000QZB	2934	2000	2750	3300	3368	1600	1380	340	5300	6000	2000	2400X3000	3800X4400
4	2200QZB	3447	2350	3200	3600	3957	1880	1620	400	6000	6800	2350	2600X3200	4000X4600

说明：
1.过栅流速≤0.3m/s
2.两泵中心距为 B 值加池壁厚

南方泵业股份有限公司
CNP 南方泵业

进水池综合尺寸（推荐值）

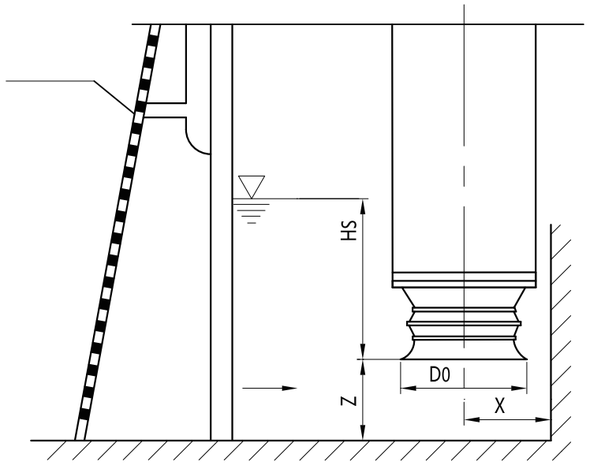

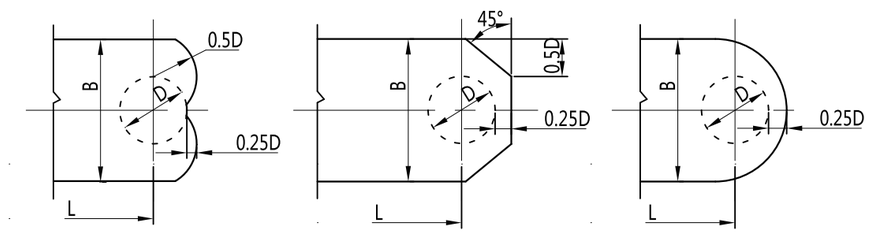

正向进水直线型进水池

进水池几何尺寸	日本机械学会	英国流体国学工程学会	美国力学研究所	建议取值	使用条件
池宽 B/D	2.0-2.5	2 月 3 日	2.6-2.8	2.0-2.5	离心泵，小泵取小值 轴流泵，大泵取大值
压空高 Z/D	0.5-0.75	0.5-0.75	0.52-0.59	0.5-0.7	小泵取小值 大泵取大值
后壁距 X/D	0.8-1.0	0.75	1.2-1.4	0.5-0.75	平面蜗形后壁取 0.5D 其他形式取 0.75D
池长 L/D		4.0		5-8	

其他安装方式：

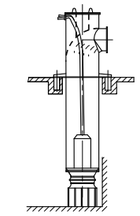

（1）井筒落底式安装

特点：井筒落地式安装是在井筒的底部安装一井筒座，并通过家螺栓固定。具有稳定、可靠的特点。

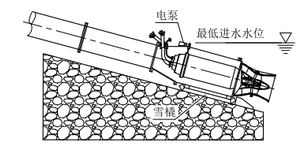

（2）雪橇式安装

特点：在泵上安装了雪橇装置，泵利用雪橇在水泥基础或自然坡地上滑动安装。适用于抗洪、排涝、紧急抢险等临时性排水场合。也适用于固定泵站。

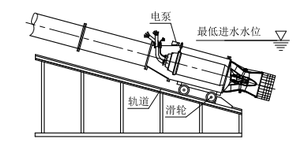

（3）轨道式安装

特点：在水泥基础上安装轨道，并且在泵的底部安装滑轮，泵在轨道上滑动安装。

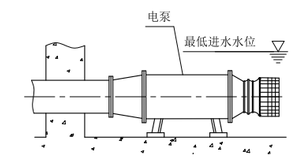

（4）卧式安装

特点：泵水平放至，施工简单，检修方便，优先用于微扬程、大流量的工况。

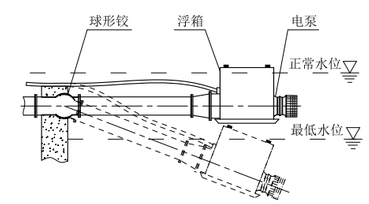

（5）浮动安装

特点：能随水位涨落而同步自然调节升降，不受水位高低的限制，可以一直将水位排放至较低位置。

变速隔离型潜水轴流泵

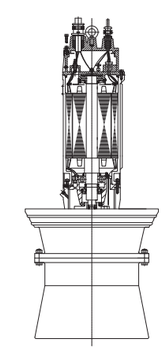

变速隔离型潜水轴流泵，是我公司推出的一种新类型的潜水轴流泵。该类型的潜水轴流泵与普通潜水轴流泵相比，在外观上，泵头相同，电机更加细长，在结构和性能上，内部增加了独特的变速机构，外部流道的流态更佳，机组效率更高，另外，一般情况下电机所需电压更低，机组可靠性更高。

变速隔离型潜水轴流泵，安装尺寸和进水流道的尺寸与普通结构相同，可完全参考普通结构潜水轴流泵的安装尺寸。