CNP 南方泵业
中国节能泵王

WQ

50Hz
污水污物
潜水电泵

让中国节能方案润泽世界

CNP 南方泵业
中国节能泵王

南方泵业股份有限公司
NANFANG PUMP INDUSTRY CO.,LTD.

公司地址：中国·杭州·仁和
邮政编码：311107
服务热线：400-826-7722
电子邮箱：service@nanfang-pump.com
网址：www.cnppump.cn

版 本 号:240311
物料编码:1500008132

数据仅供参考：如有修改，恕不另行通知。

目　　录

新一代污水污物潜水电泵 ····· 1
产品概述 ····· 2
应用范围 ····· 3
使用条件 ····· 3
型号含义 ····· 3
安装方式 ····· 4
耦合安装和泵出水法兰尺寸 ····· 5
相关尺寸 ····· 5
轻型耦合安装和泵出水法兰尺寸 ····· 6
相关尺寸 ····· 6
WQ(I)型污水污物潜水电泵(2极电机污水泵截面图) ····· 7
WQ(I)型污水污物潜水电泵(4极电机污水泵截面图) ····· 8
WQ(I)型污水污物潜水电泵(4,6,8极电机型污水泵截面图) ····· 9
WQ(I)型污水污物潜水电泵(4,6极电机污水泵截面图) ····· 10
WQ(I)型污水污物潜水电泵(2极高温泵截面图) ····· 11
WQ(I)型污水污物潜水电泵(耐久性泵介绍) ····· 12
技术参数与外形尺寸(2极电机型) ····· 13
技术参数与外形尺寸(4,6,8极电机型) ····· 15
技术参数与外形尺寸(2极单相电机型) ····· 17
技术参数与外形尺寸(4/6极90-150kW电机型) ····· 17
性能曲线 ····· 18
WQ-JY(I)型污水污物潜水电泵 ····· 28
技术参数与外形尺寸(WQ-JY(I)型污水污物潜水电泵) ····· 29
性能曲线 ····· 31
WQ-QG(I)切割型污水污物潜水电泵(2极电机切割泵) ····· 34
技术参数与外形尺寸(WQ-QG(I)型污水污物潜水电泵) ····· 35
性能曲线 ····· 36
WQ-W(I)无堵塞切割型污水污物潜水电泵(2极电机切割泵) ····· 37
技术参数与外形尺寸(WQ-W(I)型污水污物潜水电泵) ····· 38
性能曲线 ····· 39
WQ-X(I)旋流型污水污物潜水电泵(2极电机旋流泵) ····· 42
技术参数与外形尺寸(WQ-X(I)旋流型污水污物潜水电泵) ····· 43

性能曲线 ····· 43
WQ-H(I)高扬程大通过径型污水污物潜水电泵(4极电机高扬程泵) ····· 44
技术参数与外形尺寸 ····· 45
性能曲线 ····· 45
水泵型号和油容量一览列表 ····· 46
WQ、WQ-JY污水污物潜水电泵产品概述 ····· 47
应用范围 ····· 47
使用条件 ····· 47
型号含义 ····· 47
结构说明 ····· 48
截面图、材料 ····· 49
安装方式 ····· 50
安装尺寸耦合安装尺寸(同时适用于WQ-QG) ····· 51
相关尺寸 ····· 51
技术参数及外形尺寸 ····· 52
性能曲线 ····· 55
产品概述 ····· 58
应用范围 ····· 58
使用条件 ····· 58
型号含义 ····· 58
截面图、材料 ····· 59
安装方式 ····· 60
WQ-F耦合部件尺寸表 ····· 61
相关尺寸 ····· 61
技术参数及外形尺寸 ····· 62
性能曲线 ····· 65
产品概述 ····· 67
产品特点 ····· 67
正常工作条件及安装条件 ····· 67
电源要求 ····· 68
型号含义 ····· 68
供货范围 ····· 68
订货说明 ····· 68

新一代污水污物潜水电泵

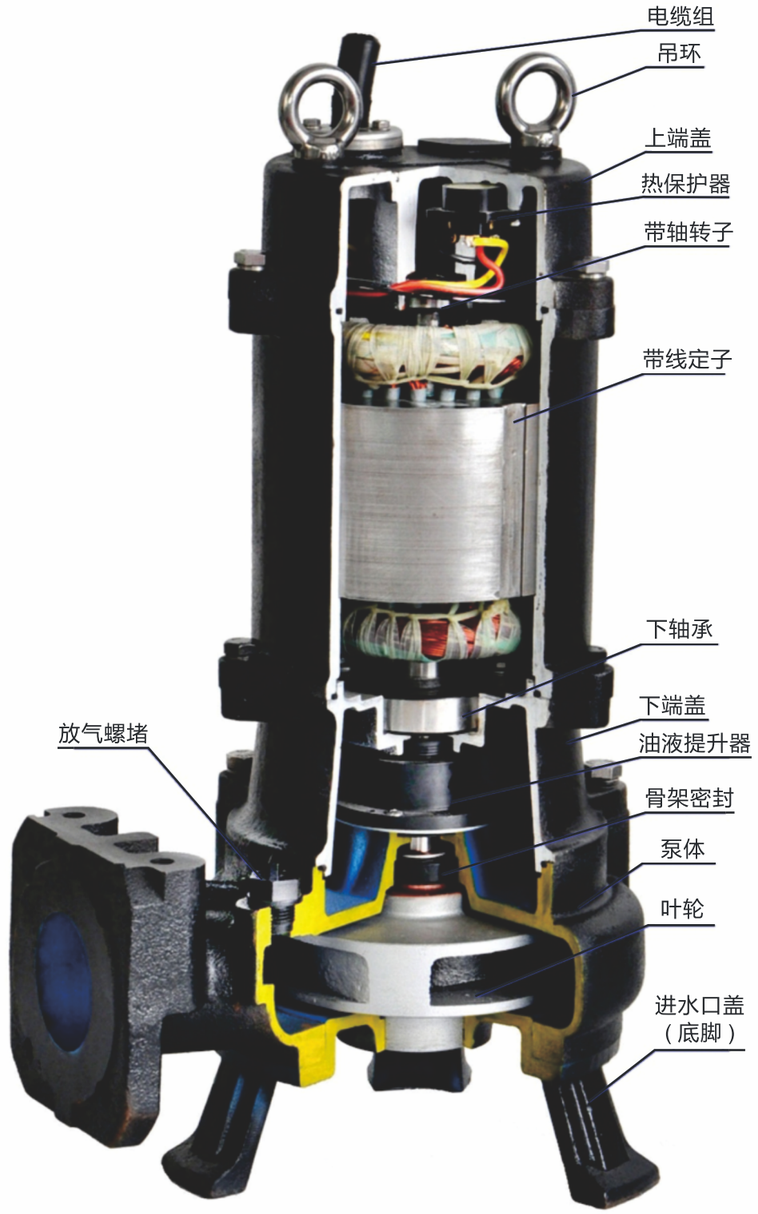

产品概述

WQ(I)系列新一代污水污物潜水电泵具有如下特点:

1、特殊电缆制作工艺，可完全防止电缆表皮损伤时或者电缆前端浸入水时，水通过线与线之间细小的缝隙浸入电机内部;

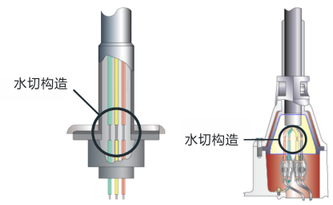

4kW及以下　　5.5kW及以上

2、专门设计的潜水电机，IPX8防护，F级绝缘允许温升高，而潜水冷却效果好，实际温升低，电机绝缘寿命长，可以保证电机异常情况下能自动切断电源;

7.5kW及以下　　11kW及以上

3、采用双端面机械密封，外配骨架油封，安装机械密封处油腔内设计了油液提升器，油面低下时也能使机械密封足以润滑，延长了密封使用寿命，使密封性能更可靠，有效保证了产品的安全连续运行（该技术为株式会社鹤见制作所专利技术）;

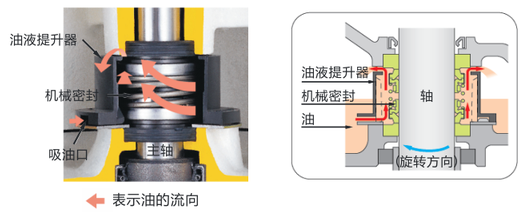

4、泵的出口处设计了自动放气阀，解决了繁琐的用手动放气阀排泵内的空气，泵运转时能自动排放泵内空气，保证能正常出水，防止了因泵内有空气而不出水的烦恼;

5、叶轮采用封闭式及开放式形状的双流道设计，因对称流道，平衡性好，运行平稳，振动小，增加了产品的使用寿命。流道通过能力强，实测效率高于国家标准，节能降耗。

应用范围

- 适用于建筑工程施工、工矿企业、市政工程等污水处理系统;
- 城市环保系统中排污、污水处理;
- 勘探、矿山配套附机;
- 农业灌溉、农村沼气池、养鱼、喷泉、喷水等。

使用条件

- 电源：50Hz，三相380V;
- 介质温度＜40℃，PH值4-10，输送介质的固体物的容积比＜2%，介质密度＜1200kg/m^3;
- 工作时，最低液位符合安装尺寸图中的最低液位标示;
- 不能适应强腐蚀流体和强腐蚀颗粒的介质;
- 介质中固体物的直径不大于许可通过的最大固体直径。

型号含义

80 WQ D X 40 15 4 W H JY QG 2 (I)

- (I)：新一代产品
- 2：电机极数(2极省略，4、6、8极需标出)
- QG：切割型(非切割型略)
- JY：搅匀型(非搅匀型略)
- H：高扬程型(非高扬程型略)
- W：无堵塞切割型(非无堵塞切割型略)
- 4：功率(kW)
- 15：额定扬程(m)
- 40：额定流量(m^3/h)
- X：旋流型(非旋流型略)
- D：单相(非单相型略)
- WQ：污水污物潜水电泵
- 80：配管口径(mm)

安装方式

固定式自动耦合安装图

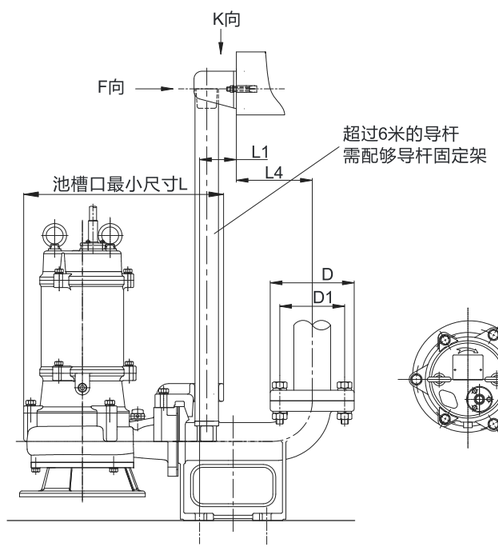

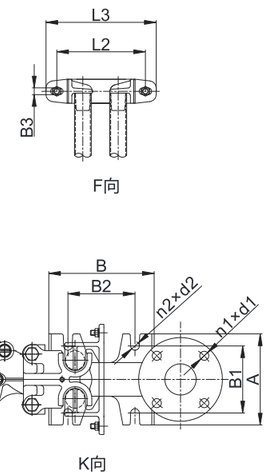

移动式安装图

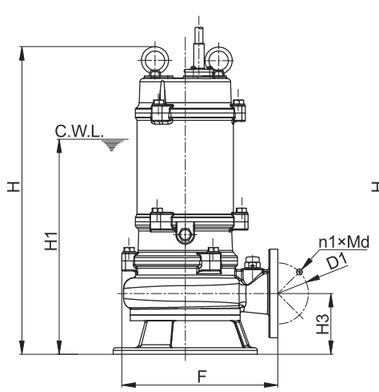

硬管移动式

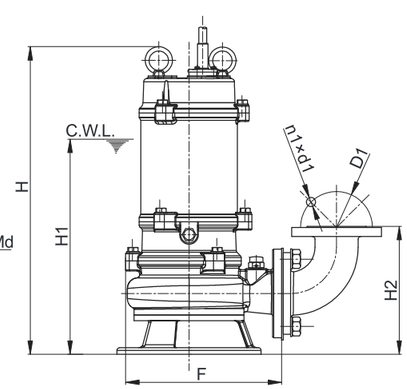

硬管（配弯接配件）移动式

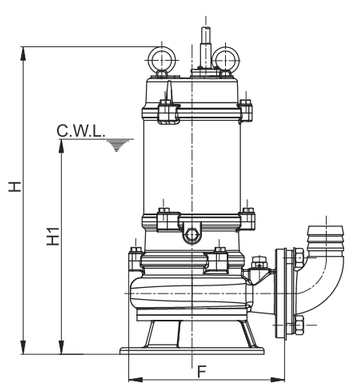

软管（配弯管配件）移动式

※C.W.L：连续运行最低水位

耦合安装和泵出水法兰尺寸 (详见P4页尺寸标注)

单位：mm

序号	泵口径	法兰连接尺寸				耦合底盘尺寸						L	L1	L2	L3	L4
		D	D1	n1×d1	n1×Md	A	B	B1	B2	B3	n2×d2					
1	DN40	130	100	4-Ø14	4-M12	140	149	100	95	2-Ø14	4-Ø18	400	73	185	230	57
2	DN50	140	110	4-Ø14	4-M12	160	200	120	120	2-Ø14	4-Ø18	400	60	185	230	175
3	DN65	160	130	4-Ø14	4-M12	190	220	140	140	2-Ø14	4-Ø18	415	75	195	230	130
4	DN80	190	150	4-Ø18	4-M16	220	250	170	170	2-Ø14	4-Ø18	415	75	195	230	165
5	DN100	210	170	4-Ø18	4-M16	250	290	200	200	2-Ø15	4-Ø18	480	114	245	300	176
6	DN150 (TOS150)	265	225	8-Ø18	8-M16	400	410	300	300	3-Ø15	4-Ø24	925	190	260	380	190
7	DN150 (TO150)	265	225	8-Ø19	8-M16	400	410	300	300	3-Ø15	4-Ø24	1048	220	260	380	160
8	DN200	320	280	8-Ø19	8-M16	400	450	300	350	3-Ø15	4-Ø24	1048	200	260	380	229
9	DN250	375	335	12-Ø19	12-M16	460	560	360	430	3-Ø15	4-Ø24	1078	200	280	380	300
10	DN300	440	395	12-Ø23	12-M20	600	630	500	470	3-Ø18	4-Ø28	1205	270	400	700	300
11	DN350	490	445	12-Ø23	12-M20	640	650	520	470	4-Ø23	4-Ø28	1267	270	400	700	330
12	DN400	565	515	16-Ø26	16-M24	750	960	600	650	4-Ø23	4-Ø35	1387	280	840	930	650
13	DN500	675	620	20-Ø26	20-M24	1000	1100	800	800	4-Ø23	4-Ø42	1872	290	990	1100	601

※ 2级5.5kw切割泵和4级4kW及以上型号水泵，耦合安装时不带底脚

DN400和DN500法兰压力等级为PN1.0MPa，其余为PN0.6MPa

相关尺寸

单位：mm(除英寸外)

项目 \ 泵口径	DN40	DN50	DN65	DN80	DN100 TOS-100	DN100 TOS-100F	DN150 (TOS150)	DN150 (TO150)	DN200	DN250	DN300	DN350	DN400	DN500
导杆尺寸	1寸 外径33×壁厚3.0 DN25		1.25寸 外径42×壁厚3.0 DN32		2寸 外径60×壁厚3.25 DN50			1.5寸 外径48×壁厚3.25 DN40			2.5寸 外径75×壁厚4 DN65		4寸 外径114×壁厚4 DN100	
导杆长度	池深-245	池深-285	池深-300	池深-320	池深-365		池深-100				池深-150	池深-70	池深-870	池深-1120
膨胀螺栓数量规格	2-M10×120				2-M12×125					2-M12×125	2-M16×150	3-M16×150	4-M20×200	
地脚螺栓数量规格	4-M16×250						4-M20×300				4-M24×350	4-M24×350	4-M30×400	4-M39×400
地脚螺栓预留孔尺寸	80×80×300						100×100×350			120×120×400	120×120×400	120×120×400	150×150×450	
配用软管直径(使用范围)	DN40	DN50	DN65	DN80	DN100 使用范围 2.2～15kW	DN100 使用范围 18.5～22kW	DN150 使用范围 ≤22kW	DN150 使用范围 ≥30kW	DN200	DN250	DN300	DN350	DN400	DN500

轻型耦合安装和泵出水法兰尺寸 (详见P4页尺寸标注)

(适用于6P/8P-22-75kW、泵口径为DN350-DN500的水泵)　　单位：mm

序号	泵口径	法兰连接尺寸				耦合底盘尺寸 (mm)						L	L1	L2	L3	L4
		D	D1	n1×d1	n1×Md	A	B	B1	B2	B3	n2×d2					
1	DN350	510	445	12-Ø22	12-M20	588	617	420	402	3-Ø16	4-Ø26	1252	173	325	500	321
2	DN400	565	515	16-Ø26	16-M24	618	663	490	510	3-Ø16	4-Ø26	1240	187	325	500	368
3	DN500	673	620	20-Ø26	20-M24	743	751	570	550	3-Ø20	4-Ø34	1800	200	660	745	449

DN350-DN500口径的水泵，耦合安装时不带底脚
DN350法兰压力等级为PN0.6MPa，DN400和DN500为PN1.0MPa

相关尺寸

单位：mm(除英寸外)

项目 \ 泵口径	DN350	DN400	DN500
导杆尺寸	2寸 外径60×壁厚3.25 DN50	2寸 外径60×壁厚3.25 DN50	2.5寸 外径75×壁厚4 DN65
导杆长度	池深-715	池深-815	池深-918
膨胀螺栓 数量规格	3-M14×150	3-M14×150	3-M18×200
地脚螺栓 数量规格	4-M24×350	4-M24×350	4-M30×400
地脚螺栓 预留孔尺寸	120×120×400	120×120×400	150×150×450
配用软管直径 (使用范围)	DN350	DN400	DN500

具体型号和相应安装图可咨询售前技术

WQ(I)型污水污物潜水电泵

2极电机污水泵截面图

WQ(I)型　　0.55~15kW

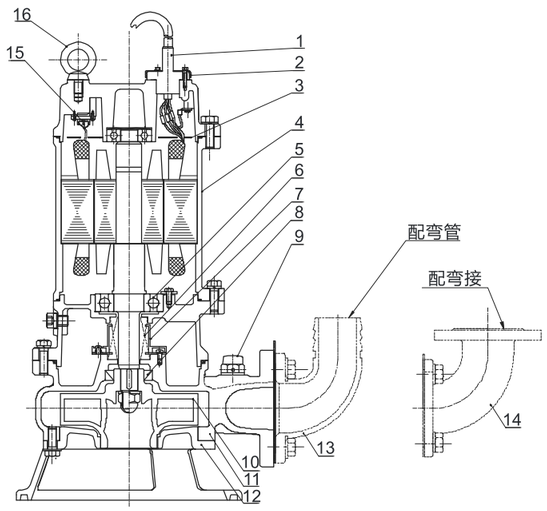

序号	零件名称	材料
1	电缆	YZW
2	电缆压盖	/
3	穿线板	/
4	电机	/
5	轴承	/
6	机械密封	石墨/碳化硅 (碳化硅/碳化硅+碳)
7	油液提升器	/
8	骨架油封	丁腈橡胶I-2
9	放气螺堵	树脂/其它
10	叶轮	铸铁HT200
11	泵体	铸铁HT200
12	进水口盖	铸铁
13	弯管(选配件)	50-100(工程塑料) 32-300(铸铁HT200)
14	弯接(选配件)	铸铁HT200
15	热保护器	/
16	吊环螺钉	/

WQ(I)型污水污物潜水电泵

4极电机污水泵截面图

WQ(I)型　　2.2~15kW

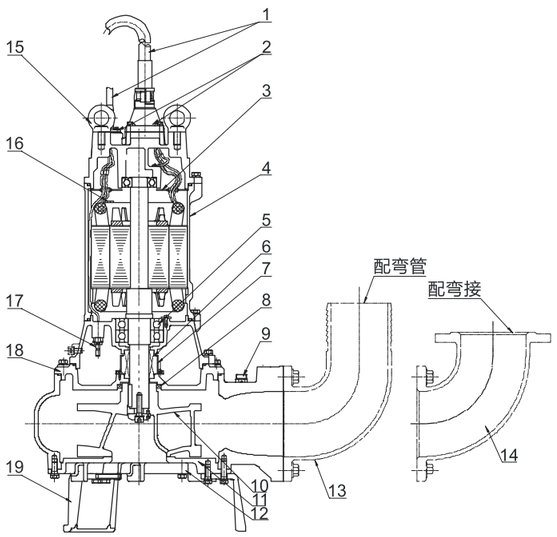

序号	零件名称	材料
1	电缆	YZW
2	电缆压盖	/
3	穿线板	/
4	电机	/
5	轴承	/
6	机械密封	石墨/碳化硅 (碳化硅/碳化硅)+碳
7	油液提升器	/
8	骨架油封	丁腈橡胶I-2
9	放气螺堵	树脂/其它
10	叶轮	铸铁HT200
11	泵体	铸铁HT200
12	进水口盖	铸铁HT200
13	弯管(选配件)	50-100(工程塑料) 32-300(铸铁HT200)
14	弯接(选配件)	铸铁HT200
15	吊环螺钉	/
16	热保护器	/
17	浸水检出电极棒 (11kW以上)	/
18	泵体上端盖	铸铁HT200
19	底脚支架	铸铁

WQ(I)型污水污物潜水电泵

4,6,8极电机型污水泵截面图

WQ(I)型

4极 18.5-45kW
6极 22-37kW
8极 22kW

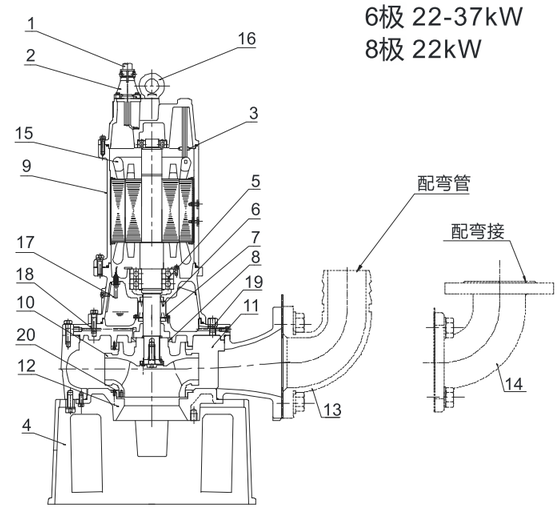

WQ(I)型

4极 55-75kW
6极 45-75kW

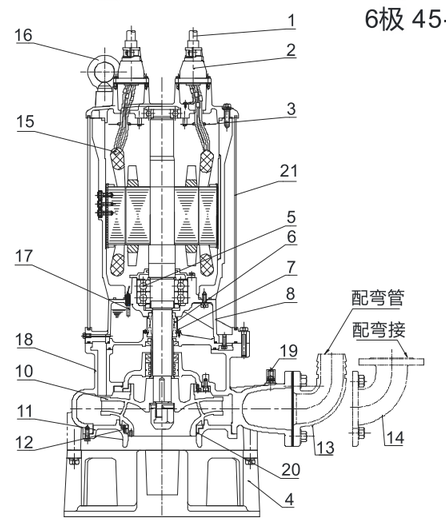

序号	零件名称	材料
1	电缆	YCW
2	电缆压盖	铸铁HT200
3	穿线板	Q235
4	过滤支架	球墨铸铁
5	轴承	/
6	机械密封	石墨/碳化硅 (碳化硅/碳化硅+碳)
7	油液提升器	/
8	骨架油封	丁腈橡胶I-2
9	机座	铸铁HT200
10	叶轮	铸铁HT200
11	泵体	铸铁HT200
12	进水口盖	铸铁HT200
13	弯管(选配件)	铸铁HT200
14	弯接(选配件)	铸铁HT200
15	微型热保护器	/
16	吊环螺钉	45#(锻造镀锌)
17	浸水检出电极棒	/
18	泵体上端盖	铸铁HT200
19	放气螺堵	304
20	口环	铸铁HT200
21	水隔离罩	Q235

WQ(I)型污水污物潜水电泵

4,6极电机污水泵截面图

WQ(I)型　　90kW~150kW

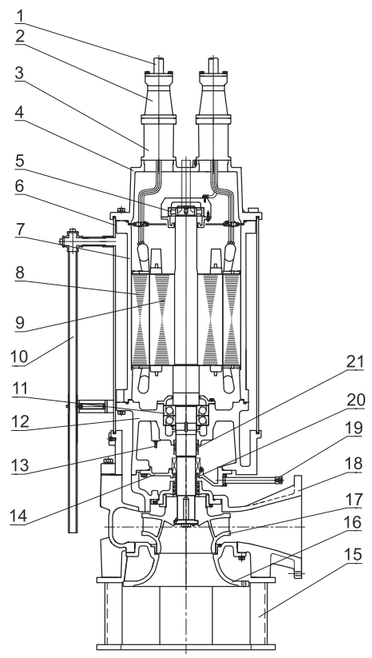

序号	零件名称	材料
1	电缆	YZW
2	电缆压盖	铸铁HT200
3	接线盒	铸铁HT200
4	上端盖	铸铁HT200
5	上轴承	进口NSK
6	水隔离罩	Q235
7	机座	铸铁HT200
8	带线定子	/
9	带轴转子	/
10	冷却水管	304
11	下轴承	进口NSK
12	下端盖	铸铁HT200
13	浸水检出电极棒	/
14	泵体上端盖	铸铁HT200
15	底脚支架	Q235
16	进水口盖	铸铁HT200
17	叶轮	铸铁HT200
18	泵体	铸铁HT200
19	放油管	304
20	骨架密封圈	丁腈橡胶I-2
21	机械密封	日本进口

WQ(I)型污水污物潜水电泵

2极高温泵截面图(介质温度40-80℃)

WQ(I)型　　0.37kW~15kW

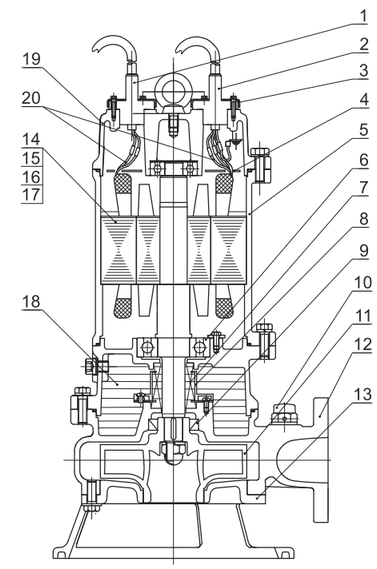

2极电机型所有水泵都可对应

序号	零件名称	材料
1	信号电缆	橡胶潜水电缆
2	主电缆	橡胶潜水电缆
3	电缆压盖	/
4	穿线板	/
5	电机	/
6	轴承	高温专用轴承
7	机械密封	定制高温专用机械密封
8	油液提升器	/
9	骨架密封圈	氟橡胶
10	放气螺堵	树脂
11	叶轮	铸铁HT200
12	泵体	铸铁HT200
13	进水口盖	铸铁HT200
14	漆包线	耐高温漆包线
15	槽楔	耐高温槽楔
16	热保护器	耐高温微型热保护器
17	绝缘纸	耐高温绝缘纸
18	润滑油	46#涡轮油
19	上端盖(LB座加工)	HT200
20	引接线	耐高温引接线

WQ(Ⅰ)型污水污物潜水电泵

耐久性泵介绍

1.耐磨泵

结构上采用多个骨架密封圈，防止泥沙等进入水泵内部。
材料上采用耐磨材料，增加水泵的强度硬度。

现有机型：65WQ40-50-11(I)
150WQ150-24-18.5(I)

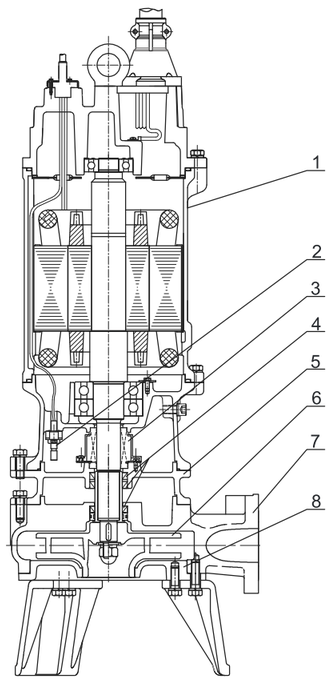

序号	零件名称	材料
1	电机	/
2	浸水电极	/
3	机械密封	定制耐磨机械密封
4	骨架密封圈	丁腈橡胶
5	泵体上端盖	耐磨材料
6	叶轮	耐磨材料
7	泵体	耐磨材料
8	进水口盖	耐磨材料

2.不锈钢叶轮泵

采用低温蜡铸铝模具铸造的304叶轮
相对铸铁叶轮，具有耐腐蚀，效率更高等特点
可适用于一些耐腐蚀的介质场所

技术参数与外形尺寸(2极电机型)

型号	口径	Q	H	转速	功率	电压	电流	通过颗粒最大直径	重量	外形尺寸(mm)					
	(mm)	(m^3/h)	(m)	(rpm)	(kw)	(V)	(A)	(mm)	(kg)	H	H1	H2	F	H3	耦合
40WQ12-10-0.75(I)	40	12	10	2850	0.75	380	1.8	15	21.5	415	285	203	222	93	TOS40
40WQ8-15-1.1(I)	40	8	15	2850	1.1	380	2.6	15	21.5	415	285	203	222	93	TOS40
40WQ10-7-0.55(I)	40	10	7	2850	0.55	380	1.3	15	20.5	415	285	203	222	93	TOS40
40WQ15-8-1.1(I)	40	15	8	2850	1.1	380	2.6	20	23.5	440	300	214	244	93	TOS40
40WQ15-13-1.1(I)	40	15	13	2850	1.1	380	2.6	15	23.5	440	305	214	245	93	TOS40
40WQ12-18-1.5(I)	40	12	18	2880	1.5	380	3.3	20	33	470	330	215	271	104.5	TOS40
50WQ10-7-0.55(I)	50	10	7	2850	0.55	380	1.3	15	20.5	415	285	203	222	93	TOS50
50WQ12-10-0.75(I)	50	12	10	2850	0.75	380	1.8	15	21.5	415	285	203	222	93	TOS50
50WQ8-15-1.1(I)	50	8	15	2850	1.1	380	2.6	20	25.5	440	300	214	244	104	TOS50
50WQ10-13-1.1(I)	50	10	13	2850	1.1	380	2.6	20	25.5	440	300	214	244	104	TOS50
50WQ15-8-1.1(I)	50	15	8	2850	1.1	380	2.6	20	23.5	440	300	214	244	93	TOS50
50WQ15-13-1.1(I)	50	15	13	2850	1.1	380	2.6	15	23.5	440	305	214	245	93	TOS50
50WQ10-15-1.5(I)	50	10	15	2880	1.5	380	3.3	20	33	475	310	216	270	106.5	TOS50
50WQ10-18-1.5(I)	50	10	18	2880	1.5	380	3.3	20	33	475	310	216	270	106.5	TOS50
50WQ12-12-1.5(I)	50	12	12	2880	1.5	380	3.3	20	33	475	310	216	270	106.5	TOS50
50WQ15-10-1.5(I)	50	15	10	2880	1.5	380	3.3	20	33	475	310	216	270	106.5	TOS50
50WQ15-15-1.5(I)	50	15	15	2880	1.5	380	3.3	20	33	475	310	216	270	106.5	TOS50
50WQ9-22-2.2(I)	50	9	22	2880	2.2	380	4.6	22	37.5	475	310	216	270	106.5	TOS50
50WQ15-18-2.2(I)	50	15	18	2880	2.2	380	4.6	22	37.5	510	320	216	279	106.5	TOS50
50WQ15-20-2.2(I)	50	15	20	2880	2.2	380	4.6	22	37.5	510	320	216	279	106.5	TOS50
50WQ20-15-2.2(I)	50	20	15	2880	2.2	380	4.6	22	37.5	510	320	216	279	106.5	TOS50
50WQ25-10-2.2(I)	50	25	10	2880	2.2	380	4.6	22	37.5	510	320	216	279	106.5	TOS50
50WQ15-25-3(I)	50	15	25	2840	3	380	6.1	25.5	44	540	335	218	279	108	TOS50
50WQ15-27-3(I)	50	15	27	2840	3	380	6.1	25.5	44	540	335	218	279	108	TOS50
50WQ25-20-3(I)	50	25	20	2840	3	380	6.1	25.5	44	540	335	218	279	108	TOS50
50WQ15-32-4(I)	50	15	32	2840	4	380	7.7	25.5	49.5	557	351	221	321	111	TOS50
50WQ15-40-5.5(I)	50	15	40	2940	5.5	380	10.8	19.5	84	790	450	221	321	118.5	TOS50
50WQ20-30-5.5(I)	50	20	30	2940	5.5	380	10.8	19.5	84	790	450	221	321	118.5	TOS50
50WQ25-25-5.5(I)	50	25	25	2940	5.5	380	10.8	19.5	84	790	450	221	321	122	TOS50
50WQ20-40-7.5(I)	50	20	40	2940	7.5	380	14.3	19.5	92	787	500	221	321	124	TOS50
50WQ25-35-7.5(I)	50	25	35	2940	7.5	380	14.3	19.5	92	787	500	221	321	124	TOS50
65WQ15-10-1.1(I)	65	15	10	2850	1.1	380	2.6	23	27	440	300	214	246	104	TOS65
65WQ25-10-1.5(I)	65	25	10	2850	1.5	380	3.3	28	37	480	340	160	283	110	TOS65
65WQ25-14-2.2(I)	65	25	14	2880	2.2	380	4.6	24	40.5	526	340	235	287	115.5	TOS65
65WQ35-7-2.2(I)	65	35	7	2880	2.2	380	4.6	24	40.5	526	340	235	287	115.5	TOS65
65WQ25-15-3(I)	65	25	15	2840	3	380	6.1	25.5	46	542	336	229	275	106.5	TOS65
65WQ25-18-3(I)	65	25	18	2840	3	380	6.1	25.5	46	542	336	229	275	106.5	TOS65
65WQ37-13-3(I)	65	37	13	2840	3	380	6.1	25.5	46	542	336	229	275	106.5	TOS65
65WQ20-25-4(I)	65	20	25	2840	4	380	7.7	26	52	563	357	235	320	114.5	TOS65
65WQ20-27-4(I)	65	20	27	2840	4	380	7.7	26	52	563	357	235	320	114.5	TOS65

技术参数与外形尺寸(2极电机型)

WQ(Ⅰ)型污水污物潜水电泵

型号	口径	Q	H	转速	功率	电压	电流	通过颗粒最大直径	重量	外形尺寸(mm)					
	(mm)	(m^3/h)	(m)	(rpm)	(kw)	(V)	(A)	(mm)	(kg)	H	H1	H2	F	H3	耦合
65WQ25-31-5.5(I)	65	25	31	2940	5.5	380	10.8	17.5	86	793	450	236	314	129.5	TOS65
65WQ30-25-5.5(I)	65	30	25	2940	5.5	380	10.8	17.5	86	793	450	236	314	129.5	TOS65
65WQ20-60-11(I)	65	20	60	2930	11	380	21.7	22	95	877	600	284	362	191	TOS65
65WQ40-50-11(I)	65	40	50	2930	11	380	21.7	22	95	877	600	284	362	191	TOS65
65WQ30-60-15(I)	65	30	60	2930	15	380	29.1	22	100	877	600	284	362	191	TOS65
65WQ50-55-15(I)	65	50	55	2930	15	380	29.1	22	100	877	600	284	362	191	TOS65
80WQ40-8-2.2(I)	80	40	8	2880	2.2	380	4.6	26.5	42.5	545	370	256	296	120.5	TOS80
80WQ40-10-2.2(I)	80	40	10	2880	2.2	380	4.6	26.5	42.5	545	370	256	296	120.5	TOS80
80WQ45-9-2.2(I)	80	45	9	2880	2.2	380	4.6	26.5	42.5	545	370	256	296	120.5	TOS80
80WQ35-13-3(I)	80	35	13	2840	3	380	6.1	34.5	47	565	360	256	300	120.5	TOS80
80WQ40-15-4(I)	80	40	15	2840	4	380	7.7	26	51	563	357	250	318	114.5	TOS80
80WQ40-22-5.5(I)	80	40	22	2940	5.5	380	10.8	17.5	85.5	793	450	251	310	129.5	TOS80
80WQ40-30-7.5(I)	80	40	30	2940	7.5	380	14.3	17.5	92	790	500	251	310	130	TOS80
80WQ50-25-7.5(I)	80	50	25	2940	7.5	380	14.3	17.5	92	790	500	251	310	130	TOS80
80WQ48-38-11(I)	80	48	38	2930	11	380	21.7	22	134.5	924	610	317	410	181.5	TOS80
100WQ50-7-2.2(I)	100	50	7	2880	2.2	380	4.6	45	43	522	400	170	323	120.5	TOS100
100WQ60-9-3(I)	100	60	9	2840	3	380	6.1	40	50	564	420	190	311	120.5	TOS100
100WQ50-12-4(I)	100	50	12	2840	4	380	7.7	34.5	53.5	607	400	292	337	142	TOS100
100WQ65-15-5.5(I)	100	65	15	2940	5.5	380	10.8	35.5	89	835	500	292	337	145	TOS100
100WQ65-18-5.5(I)	100	65	18	2940	5.5	380	10.8	35.5	89	835	500	292	337	145	TOS100
100WQ70-14-5.5(I)	100	70	14	2940	5.5	380	10.8	35.5	89	835	500	292	337	145	TOS100
100WQ45-22-7.5(I)	100	45	22	2940	7.5	380	14.3	32.5	98	835	500	297	365	147	TOS100
100WQ65-20-7.5(I)	100	65	20	2940	7.5	380	14.3	32.5	98	835	500	297	365	147	TOS100
100WQ80-15-7.5(I)	100	80	15	2940	7.5	380	14.3	32.5	98	835	500	297	365	147	TOS100
100WQ100-15-7.5(I)	100	100	15	2940	7.5	380	14.3	32.5	98	835	500	297	365	147	TOS100
100WQ80-25-11(I)	100	80	25	2930	11	380	21.7	25	128	906	620	344	388	194	TOS100
100WQ100-30-15(I)	100	100	30	2930	15	380	29.1	27.5	136	906	620	344	388	194	TOS100
150WQ100-7-5.5(I)	150	100	7	2940	5.5	380	10.8	31	102	850	510	365	398	157.5	TOS150
150WQ100-10-5.5(I)	150	100	10	2940	5.5	380	10.8	31	102	850	510	365	398	157.5	TOS150
150WQ100-17-7.5(I)	150	100	17	2940	7.5	380	14.3	31	109	850	510	365	398	157.5	TOS150
150WQ150-10-7.5(I)	150	150	10	2940	7.5	380	14.3	30	109	909	670	425	398	214.5	TOS150
150WQ120-25-15(I)	150	120	25	2930	15	380	29.1	40	145	955	680	425	398	214.5	TOS150

技术参数与外形尺寸(4,6,8极电机型)

WQ(Ⅰ)型污水污物潜水电泵

型号	口径	Q	H	转速	功率	电压	电流	通过颗粒最大直径	重量	外形尺寸(mm)					
	(mm)	(m^3/h)	(m)	(rpm)	(kw)	(V)	(A)	(mm)	(kg)	H	H1	H2	F	H3	耦合
80WQ36-10-2.2-4(I)	80	36	10	1413	2.2	380	5	50	56	643	460	301	363	168.5	TOS80
80WQ36-16-4-4(I)	80	36	16	1413	4	380	8.4	35	67	692	555	301	375	168.5	TOS80
80WQ60-11-4-4(I)	80	60	11	1413	4	380	8.4	55	67	716	357	250	370	173.5	TOS80
100WQ60-17-5.5-4(I)	100	60	17	1437	5.5	380	11.5	40	132	908	670	432	453	222	TOS100
100WQ60-20-7.5-4(I)	100	60	20	1450	7.5	380	16.6	40	145	929	690	369	454	222	TOS100
100WQ80-35-18.5-4(I)	100	80	35	1460	18.5	380	36.9	27.5	305	1208	800	439	603	289	TOS100F
100WQ100-35-22-4(I)	100	100	35	1460	22	380	43.1	35	310	1208	800	439	603	289	TOS100F
100WQ100-39-22-4(I)	100	100	39	1460	22	380	43.1	35	310	1208	800	439	603	289	TOS100F
150WQ200-5-5.5-4(I)	150	200	5	1460	5.5	380	11.5	70	156	1064	825	545	548	335	TOS150
150WQ240-7-7.5-4(I)	150	240	7	1450	7.5	380	16.6	70	156	1085	845	510	548	335	TOS150
150WQ150-16-11-4(I)	150	150	16	1440	11	380	22.9	52	216	1097	750	535	575	325	TOS150
150WQ150-20-15-4(I)	150	150	20	1440	15	380	30.6	57	237	1167	800	535	572	325	TOS150
150WQ150-24-18.5-4(I)	150	150	24	1460	18.5	380	36.9	45	292	1080	1030	530	620	320	TOS150
150WQ180-20-18.5-4(I)	150	180	20	1460	18.5	380	36.9	45	292	1080	1030	530	620	320	TOS150
150WQ250-15-18.5-4(I)	150	250	15	1460	18.5	380	36.9	45	292	1080	1030	530	620	320	TOS150
150WQ150-27-22-4(I)	150	150	27	1460	22	380	43.1	60	320	1281	880	530	575	320	TOS150
150WQ180-25-22-4(I)	150	180	25	1460	22	380	43.1	65	320	1281	880	530	575	320	TOS150
150WQ200-22-22-4(I)	150	200	22	1460	22	380	43.1	60	320	1281	880	530	575	320	TOS150
150WQ270-16-22-4(I)	150	270	16	1460	22	380	43.1	65	320	1273	860	530	575	320.5	TOS150
150WQ200-28-30-4(I)	150	200	28	1450	30	380	57.4	60	450	1513	1200	673	620	350	TO150
150WQ150-35-37-4(I)	150	150	35	1470	37	380	71.9	65	485	1567	1200	671	765	461	TO150
150WQ200-35-37-4(I)	150	200	35	1470	37	380	71.9	65	485	1567	1200	671	765	350	TO150
150WQ200-45-55-4(I)	150	200	45	1480	55	380	106.0	50	840	1663	1300	596	811	386.5	TO150
150WQ270-40-55-4(I)	150	270	40	1480	55	380	106.0	50	840	1663	1300	596	811	386.5	TO150
200WQ270-10-11-4(I)	200	270	10	1440	11	380	22.9	50	230	1113	760	530	568	335	TO200
200WQ270-14-15-4(I)	200	270	14	1440	15	380	30.6	35	255	1184	810	535	546	340	TO200
200WQ250-15-18.5-4(I)	200	250	15	1460	18.5	380	36.9	35	310	1281	880	530	575	335.5	TO200
200WQ300-12-18.5-4(I)	200	300	12	1460	18.5	380	36.9	63	310	1281	880	530	575	335.5	TO200
200WQ270-16-22-4(I)	200	270	16	1460	22	380	43.1	64	323	1281	880	530	575	335.5	TO200
200WQ300-15-22-4(I)	200	300	15	1450	22	380	43.1	60	323	1281	880	530	575	335.5	TO200
200WQ400-10-22-4(I)	200	400	10	1450	22	380	43.1	65	323	1281	880	530	575	335.5	TO200
200WQ250-22-30-4(I)	200	250	22	1450	30	380	57.4	60	565	1513	1200	673	620	463	TO200
200WQ360-17-30-4(I)	200	360	17	1450	30	380	57.4	65	565	1513	1200	673	620	463	TO200
200WQ400-15-30-4(I)	200	400	15	1450	30	380	57.4	60	565	1513	1200	673	620	463	TO200
200WQ400-22-37-4(I)	200	400	22	1470	37	380	71.9	65	580	1590	1200	673	813	463	TO200
200WQ350-25-37-4(I)	200	350	25	1470	37	380	71.9	60	580	1590	1200	673	813	463	TO200
200WQ300-26-37-4(I)	200	300	26	1470	37	380	71.9	50	580	1590	1200	673	813	463	TO200
200WQ270-28-37-4(I)	200	270	28	1470	37	380	71.9	50	580	1590	1200	673	813	463	TO200
200WQ400-25-45-4(I)	200	400	25	1470	45	380	87.0	40	650	1663	1300	650	811	432.5	TO200
200WQ250-40-55-4(I)	200	250	40	1480	55	380	106.0	40	850	1663	1300	650	811	386	TO200
200WQ400-30-55-4(I)	200	400	30	1480	55	380	106.0	40	850	1663	1300	650	811	386	TO200

技术参数与外形尺寸(4,6,8极电机型)

WQ(Ⅰ)型污水污物潜水电泵

型号	口径	Q	H	转速	功率	电压	电流	通过颗粒最大直径	重量	外形尺寸(mm)					
	(mm)	(m^3/h)	(m)	(rpm)	(kw)	(V)	(A)	(mm)	(kg)	H	H1	H2	F	H3	耦合
200WQ350-40-75-4(I)	200	350	40	1480	75	380	142.0	40	919	1663	1300	650	811	386	TO200
200WQWQ500-30-75-4(I)	200	500	30	1480	75	380	142.0	40	865	1663	1300	650	811	386	TO200
250WQ400-15-30-4(I)	250	400	15	1460	30	380	57.4	45	485	1517	1250	750	815	490	TO250
250WQ600-9-30-4(I)	250	600	9	1460	30	380	57.4	45	485	1517	1250	750	815	490	TO250
250WQ360-20-30-4(I)	250	360	20	1460	30	380	57.4	45	485	1517	1250	750	815	490	TO250
250WQ420-22-37-4(I)	250	420	22	1470	37	380	71.9	62	550	1594	1200	750	820	490	TO250
250WQ600-12-37-4(I)	250	600	12	1470	37	380	71.9	62	550	1594	1200	750	820	490	TO250
250WQ360-28-45-4(I)	250	360	28	1470	45	380	87.0	45	685	1556	1200	695	829	432.5	TO250
250WQ600-20-55-4(I)	250	600	20	1450	55	380	106	60	865	1663	1300	740	900	430	TO250
250WQ600-28-75-4(I)	250	600	28	1480	75	380	142.0	60	930	1663	1300	740	895	430	TO250
300WQ800-8-37-4(I)	300	800	8	1450	37	380	75.0	60	620	1400	1150	779	800	514	TO300
300WQ500-15-37-4(I)	300	500	15	1450	37	380	75.0	60	620	1400	1150	779	800	514	TO300
300WQ600-18-45-4(I)	300	600	18	1470	45	380	87.0	60	690	1605	1250	825	881	514	TO300
300WQ800-12-45-4(I)	300	800	12	1470	45	380	87.0	60	690	1605	1250	825	881	514	TO300
300WQ600-20-55-4(I)	300	600	20	1450	55	380	106.0	55	865	1680	1120	775	870	466.5	TO300
300WQ800-20-75-4(I)	300	800	20	1450	75	380	142.0	60	956	1680	1120	775	870	466.5	TO300
250WQ600-10-22-6(I)	250	600	10	983	22	380	45	85	649	1654	1300	744	830	484	TO250
300WQ700-8-22-6(I)	300	700	8	983	22	380	45	66	658	1663	1300	802	830	492	TO300
300WQ800-9-30-6(I)	300	800	9	983	30	380	60	66	700	1663	1300	802	830	492	TO300
300WQ800-11-37-6(I)	300	800	11	983	37	380	74	50	729	1663	1300	802	830	492	TO300
300WQ900-13-45-6(I)	300	900	13	983	45	380	84	90	1039	1772	1470	772	878	462	TO300
300WQ900-16-55-6(I)	300	900	16	983	55	380	109	100	1093	1772	1470	772	878	462	TO300
350WQ960-5.5-22-8(I)	350	960	5.5	734	22	380	50	105	750	1703	1300	891	880	525	TO350*
350WQ960-7-30-6(I)	350	960	7	983	30	380	60	100	741	1703	1300	891	880	525	TO350*
350WQ1100-8-37-6(I)	350	1100	8	983	37	380	74	115	769	1703	1300	891	880	525	TO350*
400WQ1200-16-75-6(I)	400	1200	16	983	75	380	138	100	1206	1817	1500	983	888	507	TO400*
400WQ1600-6.5-45-6(I)	400	1600	6.5	983	45	380	84	125	1043	1793	1490	938	887	472	TO400*
400WQ1600-9-55-6(I)	400	1600	9	983	55	380	109	105	1072	1793	1490	938	887	472	TO400*
500WQ2000-9-75-6(I)	500	2000	9	983	75	380	138	120	1522	1926	1550	1153	1372	635	TO500*

※详细尺寸，请联系销售人员另行参照相应型号的外形尺寸图。

* 代表可采用轻型耦合装置

技术参数与外形尺寸(2极单相电机型)

WQ(Ⅰ)型污水污物潜水电泵

型号	口径	Q	H	转速	功率	电压	电流	通过颗粒最大直径	重量	外形尺寸(mm)					
	(mm)	(m^3/h)	(m)	(rpm)	(kw)	(V)	(A)	(mm)	(kg)	H	H1	H2	F	H3	耦合
40WQD12-10-0.75(I)	40	12	10	2875	0.75	220	4.4	15	23.5	486	320	183	238	93	TOS40
40WQD12-18-1.5(I)	40	12	18	2875	1.5	220	8.7	20	41	598	380	195	275	105	TOS40
50WQD12-10-0.75	50	12	10	2875	0.75	220	4.4	15	23.5	486	320	183	238	93	TOS50
50WQD10-15-1.5(I)	50	10	15	2875	1.5	220	8.7	20	41	602	385	217	278	107	TOS50
50WQD10-18-1.5(I)	50	10	18	2875	1.5	220	8.7	20	41	602	385	217	278	107	TOS50
50WQD12-12-1.5(I)	50	12	12	2875	1.5	220	8.7	20	41	602	385	217	278	107	TOS50
50WQD15-10-1.5(I)	50	15	10	2875	1.5	220	8.7	20	41	602	385	217	278	107	TOS50
50WQD15-15-1.5(I)	50	15	15	2875	1.5	220	8.7	20	41	602	385	217	278	107	TOS50
50WQD9-22-2.2(I)	50	9	22	2871	2.2	220	12.5	22	44.5	614	420	217	289	107	TOS50
50WQD15-18-2.2(I)	50	15	18	2871	2.2	220	12.5	22	44.5	614	420	217	289	107	TOS50
50WQD15-20-2.2(I)	50	15	20	2871	2.2	220	12.5	22	44.5	614	420	217	289	107	TOS50
50WQD20-15-2.2(I)	50	20	15	2871	2.2	220	12.5	22	44.5	614	420	217	289	107	TOS50
50WQD25-10-2.2(I)	50	25	10	2871	2.2	220	12.5	22	44.5	614	420	217	289	107	TOS50
65WQD25-10-1.5(I)	65	25	10	2875	1.5	220	8.7	28	37	607	390	230	286	110	TOS65
65WQD25-14-2.2(I)	65	25	14	2871	2.2	220	12.5	28	47	630	436	236	290	116	TOS65
65WQD35-7-2.2(I)	65	35	7	2871	2.2	220	12.5	28	47	630	436	236	290	116	TOS65
80WQD40-8-2.2(I)	80	40	8	2871	2.2	220	12.5	26.5	42.5	648	454	255	296	121	TOS80
80WQD40-10-2.2(I)	80	40	10	2871	2.2	220	12.5	26.5	42.5	648	454	255	296	121	TOS80
80QD45-9-2.2(I)	80	45	9	2871	2.2	220	12.5	26.5	42.5	648	454	255	296	121	TOS80
100WQD50-7-2.2(I)	100	50	7	2871	2.2	220	12.5	45	43	648	454	271	323	121	TOS100

技术参数与外形尺寸(4/6极90-150kW电机型)

WQ(Ⅰ)型污水污物潜水电泵

型号	口径	Q	H	转速	功率	电压	电流	通过颗粒最大直径	重量	外形尺寸(mm)					
	(mm)	(m^3/h)	(m)	(rpm)	(kw)	(V)	(A)	(mm)	(kg)	H	H1	H2	F	H3	耦合
350WQ900-26-90-4(I)	350	900	26	1472	90	380	179	65	2300	2560	1984	907	1111	585	TO350
350WQ900-29-110-4(I)	350	900	29	1473	110	380	210	65	2430	2560	1984	907	1111	585	TO350
350WQ1200-29-132-4(I)	350	1200	29	1471	132	380	252	68.9	2500	2570	1994	907	1111	585	TO350
350WQ1200-33-150-4(I)	350	1200	33	1490	150	380	284	68.9	2665	2570	1994	907	1111	585	TO350
400WQ1100-21-90-6(I)	400	1100	21	987	90	380	187	82.6	2830	2858	2070	1092	1138	676	TO400
400WQ1100-24-110-6(I)	400	1100	24	984	110	380	211	82.6	2845	2858	2070	1092	1138	676	TO400
400WQ1600-22-132-6(I)	400	1600	22	995	132	380	252	87.8	2990	2863	2100	1092	1138	676	TO400
400WQ1600-26-150-6(I)	400	1600	26	994	150	380	286	87.8	3120	2863	2100	1092	1138	676	TO400
500WQ1600-15-90-6(I)	500	1600	15	987	90	380	187	131	2795	2923	2140	1256	1372	738	TO500
500WQ1600-18-110-6(I)	500	1600	18	984	110	380	211	131	2780	2923	2140	1256	1372	738	TO500
500WQ2000-18-132-6(I)	500	2000	18	995	132	380	252	141.4	3050	2962	2150	1293	1471	776	TO500
500WQ2000-20-150-6(I)	500	2000	20	994	150	380	286	141.4	3185	2962	2150	1293	1471	776	TO500

性能曲线

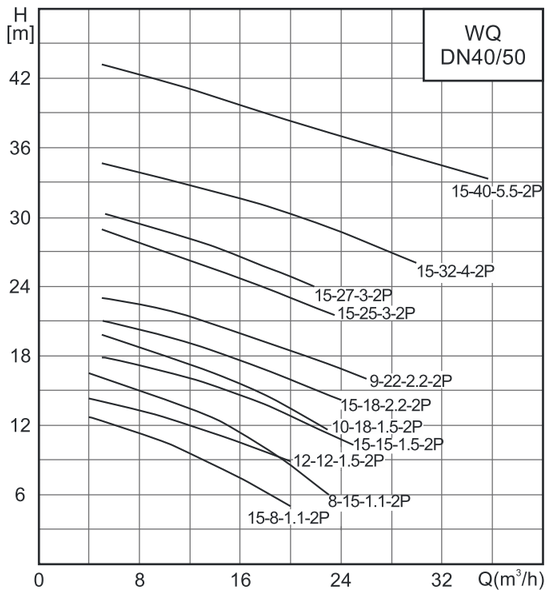
WQ
DN40/50
H
[m]
Q(m³/h)
15-40-5.5-2P
15-32-4-2P
15-27-3-2P
15-25-3-2P
9-22-2.2-2P
15-18-2.2-2P
10-18-1.5-2P
15-15-1.5-2P
12-12-1.5-2P
8-15-1.1-2P
15-8-1.1-2P

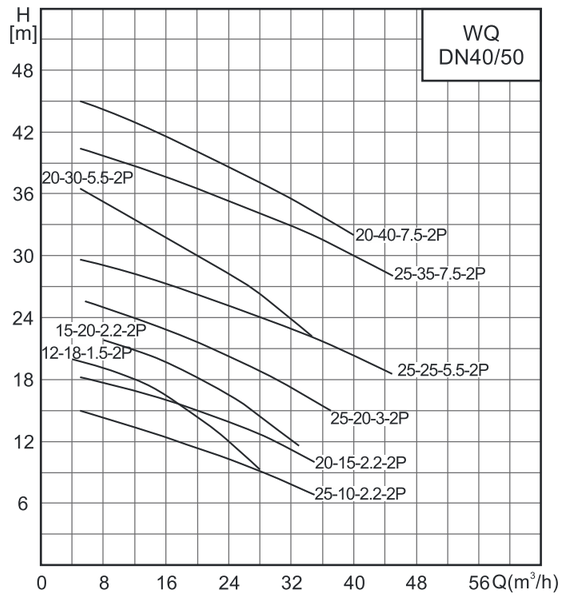
WQ
DN40/50
H
[m]
Q(m³/h)
20-30-5.5-2P
20-40-7.5-2P
25-35-7.5-2P
25-25-5.5-2P
15-20-2.2-2P
12-18-1.5-2P
25-20-3-2P
20-15-2.2-2P
25-10-2.2-2P

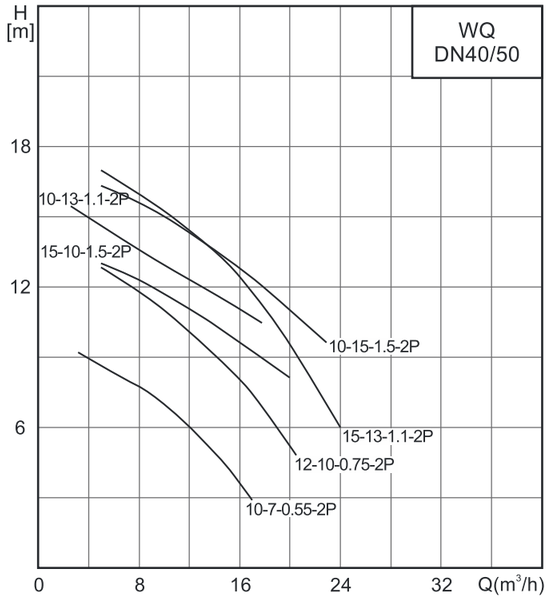
WQ
DN40/50
H
[m]
Q(m³/h)
10-13-1.1-2P
15-10-1.5-2P
10-15-1.5-2P
15-13-1.1-2P
12-10-0.75-2P
10-7-0.55-2P

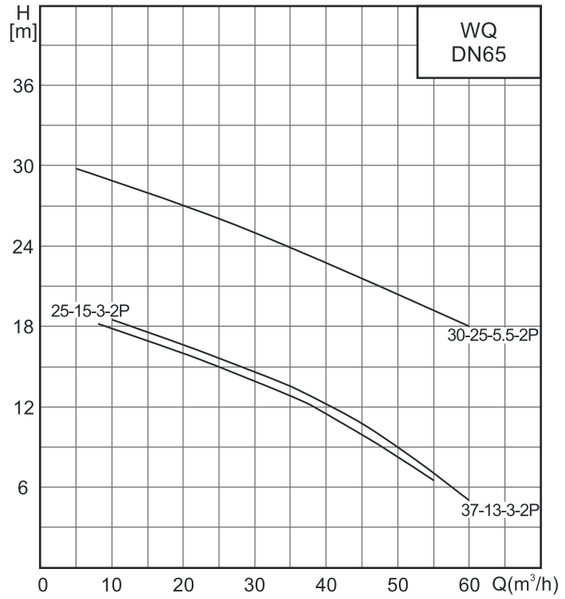
WQ
DN65
H
[m]
Q(m³/h)
25-15-3-2P
30-25-5.5-2P
37-13-3-2P

性能曲线

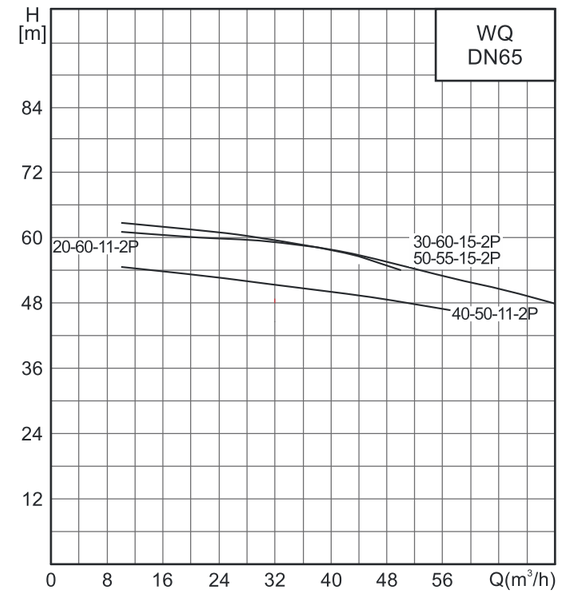
WQ
DN65
H
[m]
Q(m³/h)
20-60-11-2P
30-60-15-2P
50-55-15-2P
40-50-11-2P

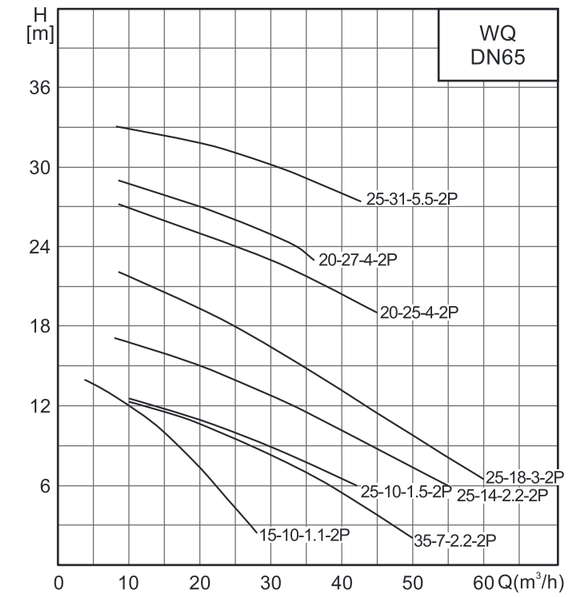
WQ
DN65
H
[m]
Q(m³/h)
25-31-5.5-2P
20-27-4-2P
20-25-4-2P
25-18-3-2P
25-10-1.5-2P
25-14-2.2-2P
15-10-1.1-2P
35-7-2.2-2P

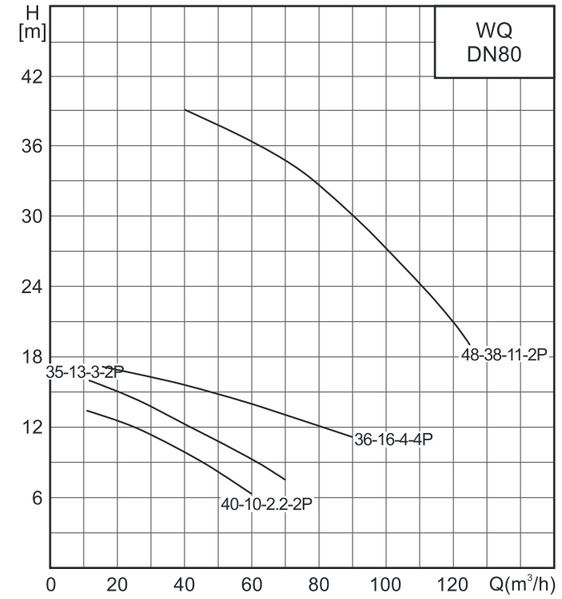
WQ
DN80
H
[m]
Q(m³/h)
48-38-11-2P
35-13-3-2P
36-16-4-4P
40-10-2.2-2P

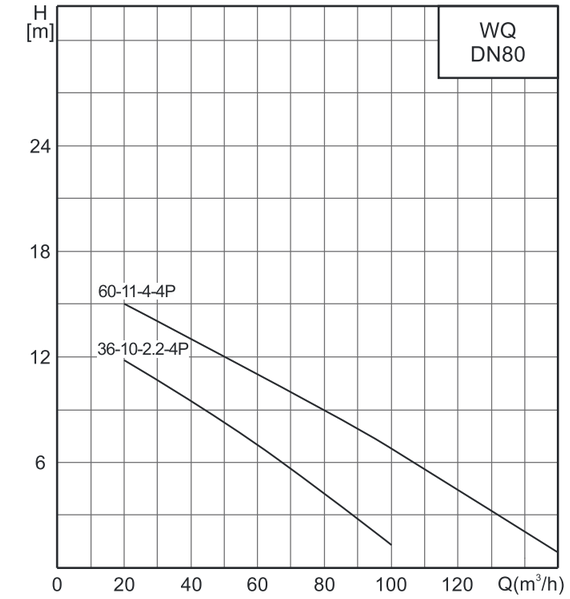
WQ
DN80
H
[m]
Q(m³/h)
60-11-4-4P
36-10-2.2-4P

性能曲线

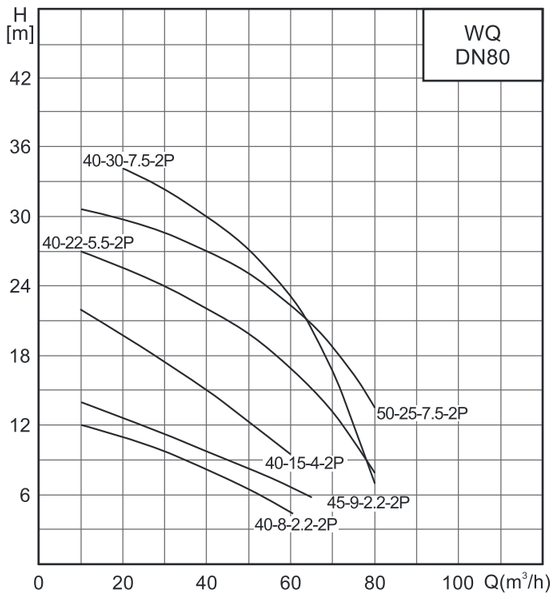
WQ
DN80
H
[m]
42
36
30
24
18
12
6
40-30-7.5-2P
40-22-5.5-2P
50-25-7.5-2P
40-15-4-2P
45-9-2.2-2P
40-8-2.2-2P
0
20
40
60
80
100
Q(m³/h)

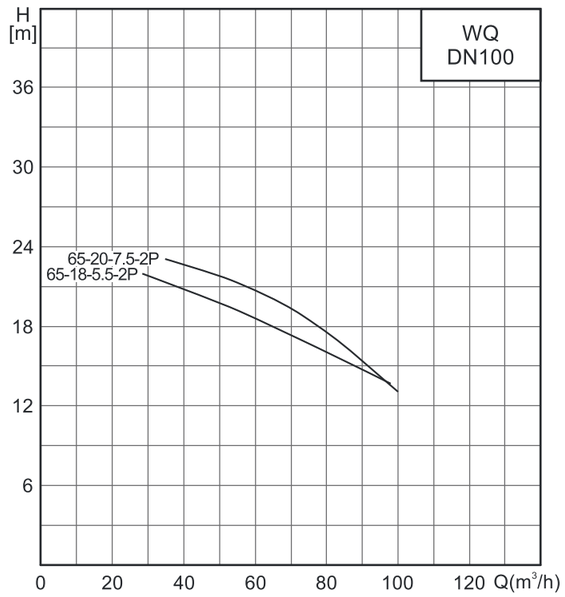
WQ
DN100
H
[m]
36
30
24
18
12
6
65-20-7.5-2P
65-18-5.5-2P
0
20
40
60
80
100
120
Q(m³/h)

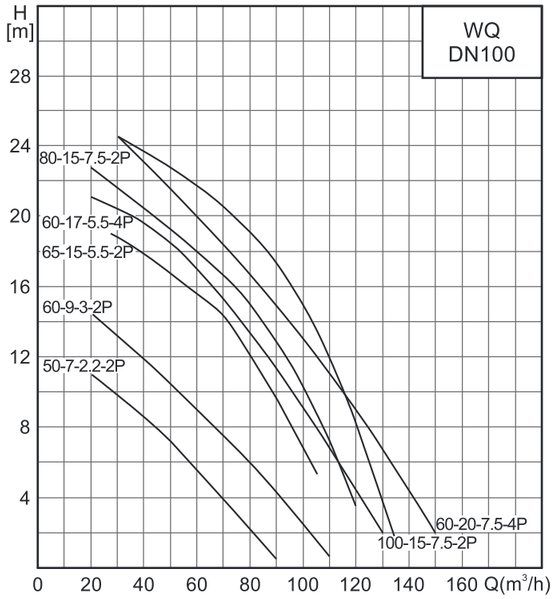
WQ
DN100
H
[m]
28
24
20
16
12
8
4
80-15-7.5-2P
60-17-5.5-4P
65-15-5.5-2P
60-9-3-2P
50-7-2.2-2P
60-20-7.5-4P
100-15-7.5-2P
0
20
40
60
80
100
120
140
160
Q(m³/h)

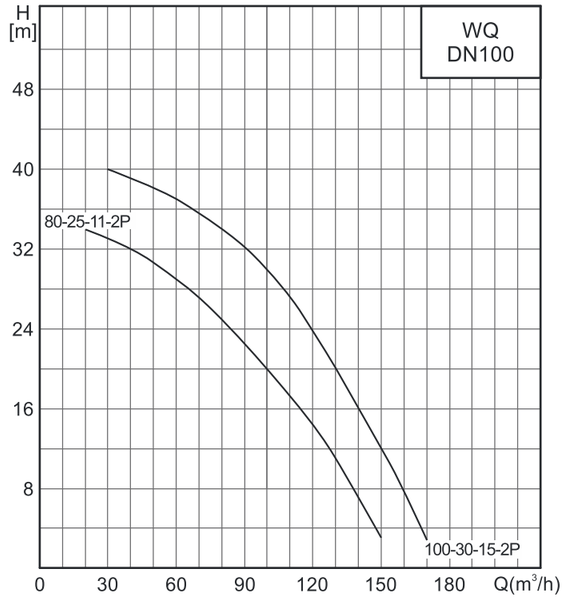
WQ
DN100
H
[m]
48
40
32
24
16
8
80-25-11-2P
100-30-15-2P
0
30
60
90
120
150
180
Q(m³/h)

性能曲线

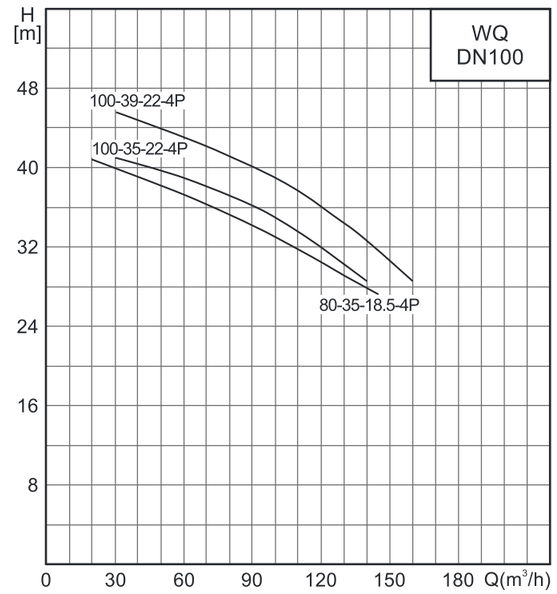
WQ
DN100
H
[m]
48
40
32
24
16
8
100-39-22-4P
100-35-22-4P
80-35-18.5-4P
0
30
60
90
120
150
180
Q(m³/h)

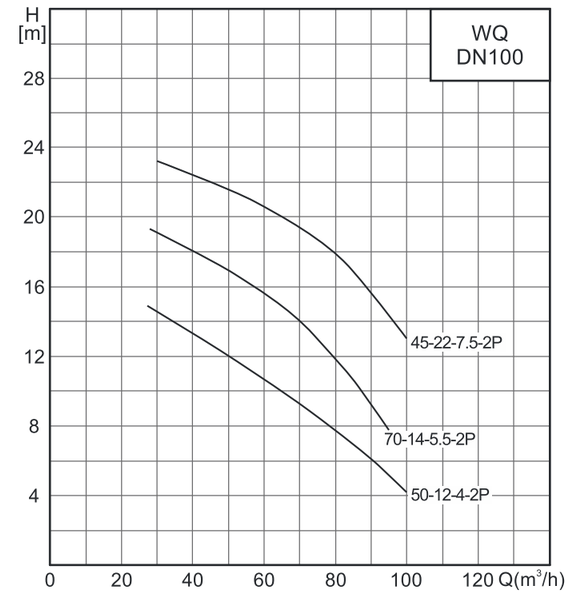
WQ
DN100
H
[m]
28
24
20
16
12
8
4
45-22-7.5-2P
70-14-5.5-2P
50-12-4-2P
0
20
40
60
80
100
120
Q(m³/h)

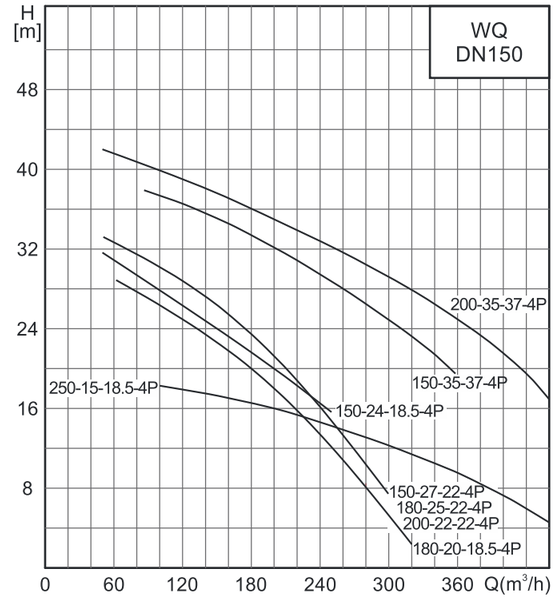
WQ
DN150
H
[m]
48
40
32
24
16
8
200-35-37-4P
150-35-37-4P
250-15-18.5-4P
150-24-18.5-4P
150-27-22-4P
180-25-22-4P
200-22-22-4P
180-20-18.5-4P
0
60
120
180
240
300
360
Q(m³/h)

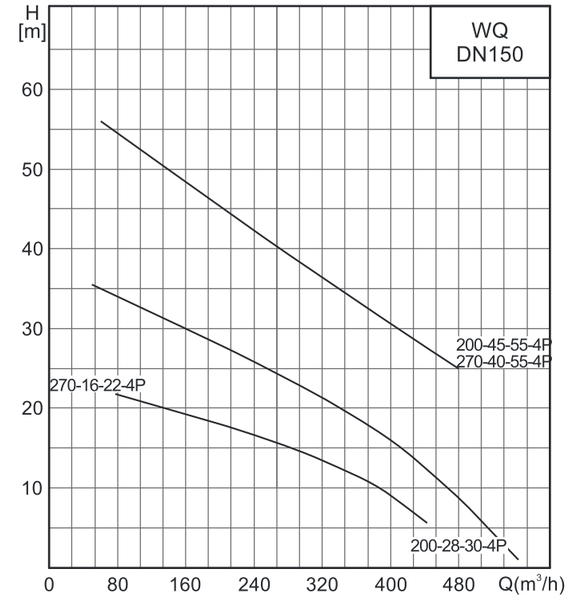
WQ
DN150
H
[m]
60
50
40
30
20
10
200-45-55-4P
270-40-55-4P
270-16-22-4P
200-28-30-4P
0
80
160
240
320
400
480
Q(m³/h)

性能曲线

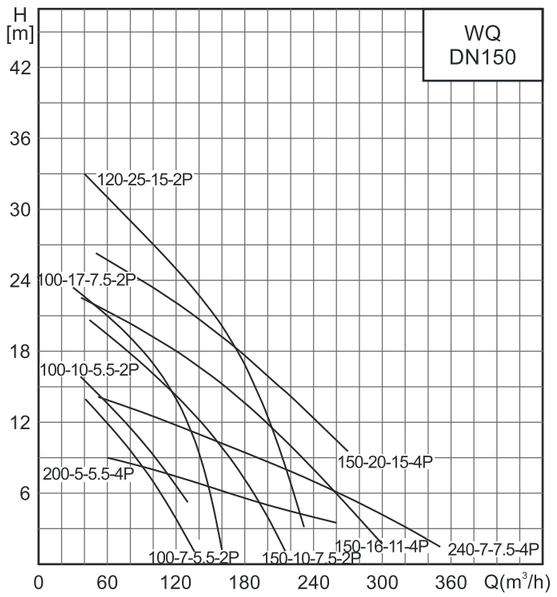
WQ
DN150
H
[m]
42
36
30
24
18
12
6
120-25-15-2P
100-17-7.5-2P
100-10-5.5-2P
200-5-5.5-4P
150-20-15-4P
100-7-5.5-2P
150-10-7.5-2P
150-16-11-4P
240-7-7.5-4P
0
60
120
180
240
300
360
Q(m³/h)

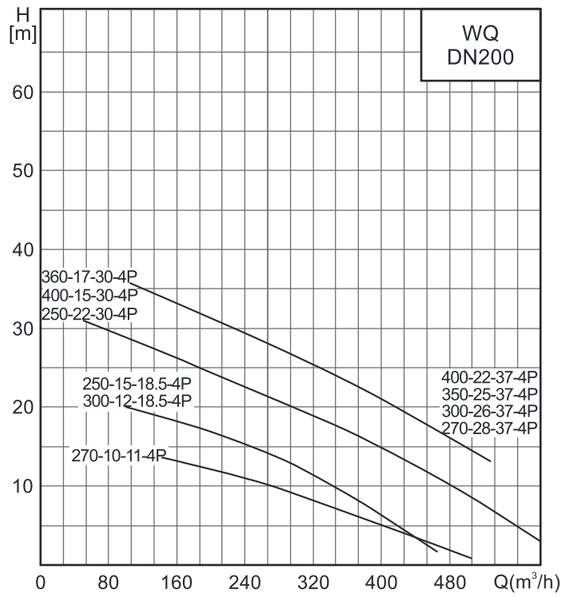
WQ
DN200
H
[m]
60
50
40
30
20
10
360-17-30-4P
400-15-30-4P
250-22-30-4P
250-15-18.5-4P
300-12-18.5-4P
270-10-11-4P
400-22-37-4P
350-25-37-4P
300-26-37-4P
270-28-37-4P
0
80
160
240
320
400
480
Q(m³/h)

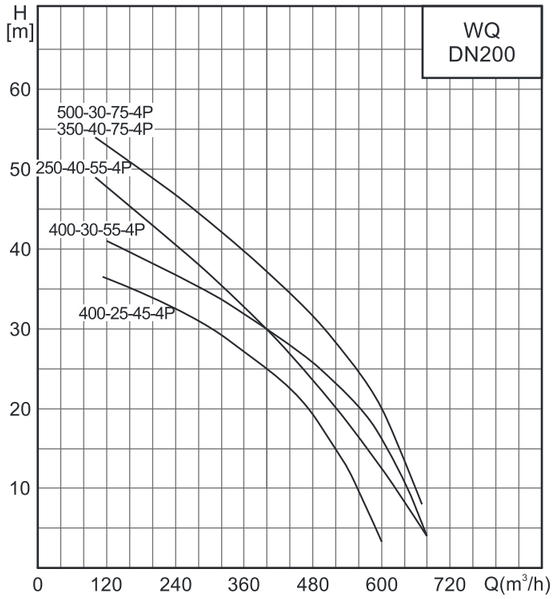
WQ
DN200
H
[m]
60
50
40
30
20
10
500-30-75-4P
350-40-75-4P
250-40-55-4P
400-30-55-4P
400-25-45-4P
0
120
240
360
480
600
720
Q(m³/h)

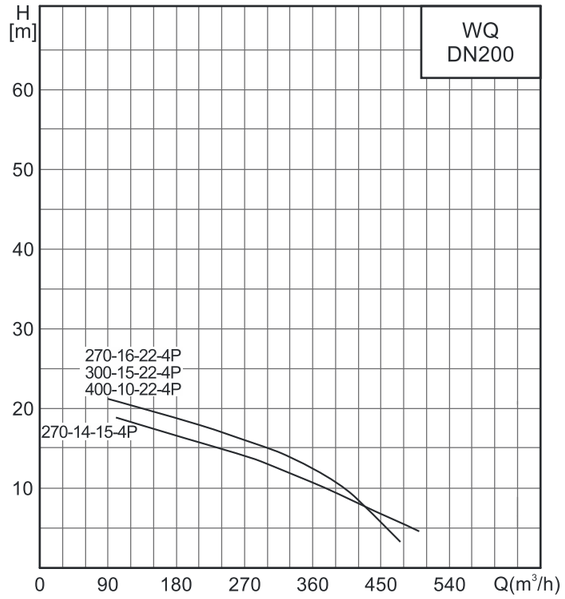
WQ
DN200
H
[m]
60
50
40
30
20
10
270-16-22-4P
300-15-22-4P
400-10-22-4P
270-14-15-4P
0
90
180
270
360
450
540
Q(m³/h)

性能曲线

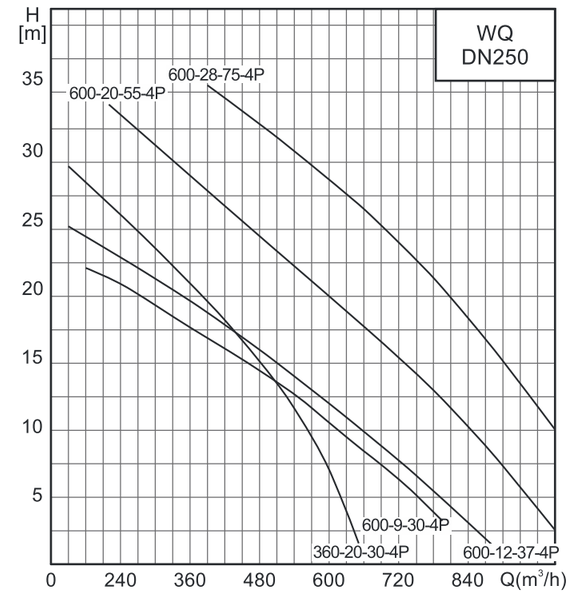
WQ
DN250
H
[m]
35
30
25
20
15
10
5
600-28-75-4P
600-20-55-4P
600-9-30-4P
360-20-30-4P
600-12-37-4P
0
240
360
480
600
720
840
Q(m³/h)

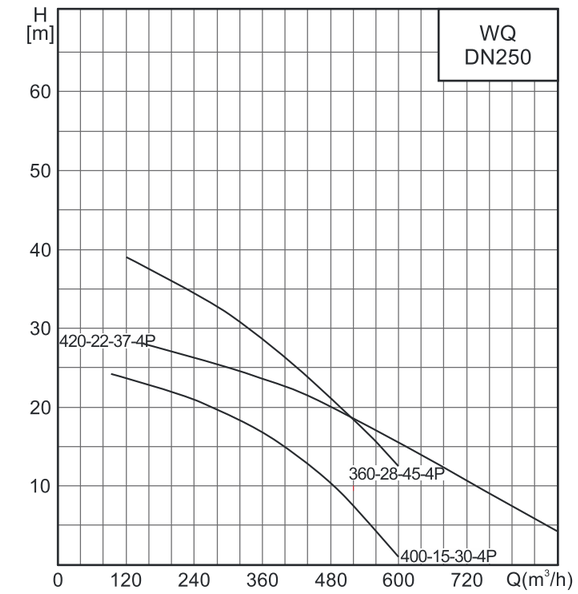
WQ
DN250
H
[m]
60
50
40
30
20
10
420-22-37-4P
360-28-45-4P
400-15-30-4P
0
120
240
360
480
600
720
Q(m³/h)

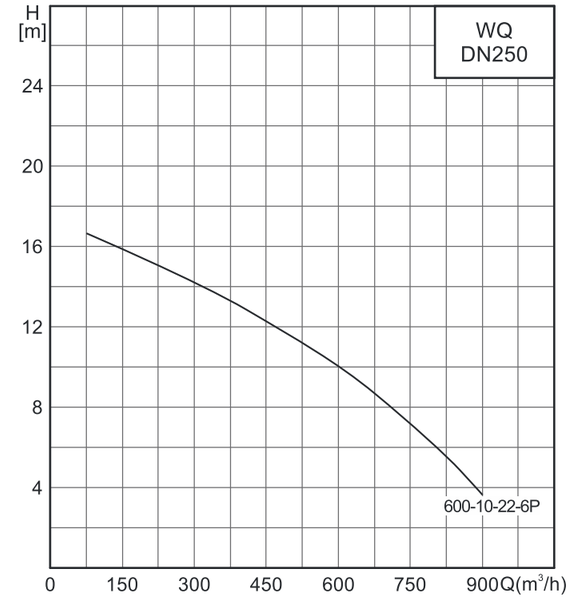
WQ
DN250
H
[m]
24
20
16
12
8
4
600-10-22-6P
0
150
300
450
600
750
900
Q(m³/h)

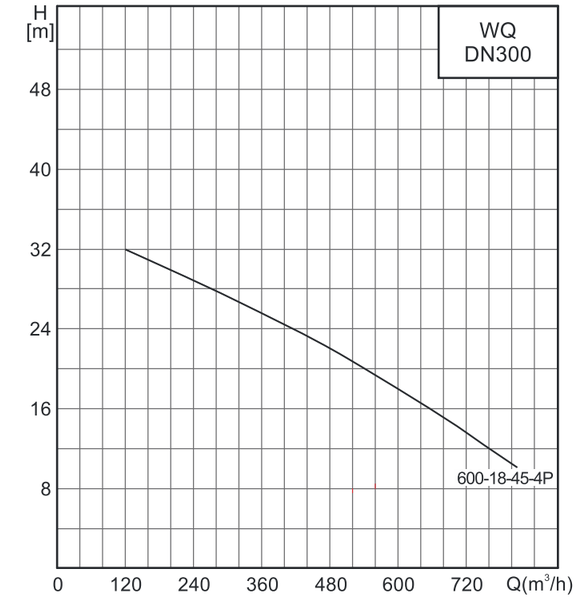
WQ
DN300
H
[m]
48
40
32
24
16
8
600-18-45-4P
0
120
240
360
480
600
720
Q(m³/h)

性能曲线

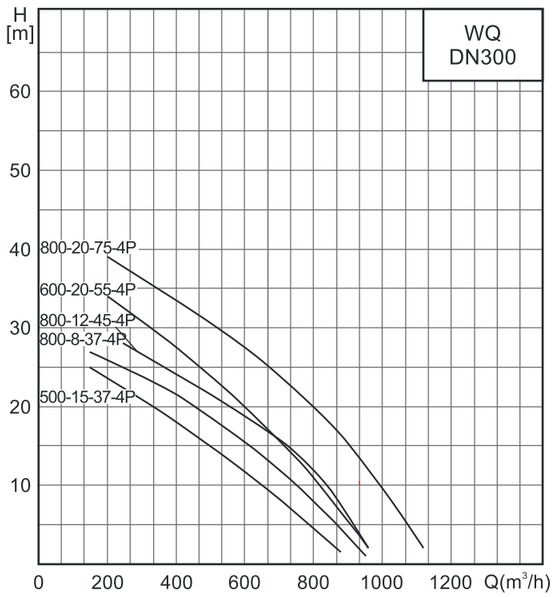
WQ
DN300
H
[m]
60
50
40
30
20
10
800-20-75-4P
600-20-55-4P
800-12-45-4P
800-8-37-4P
500-15-37-4P
0
200
400
600
800
1000
1200
Q(m³/h)

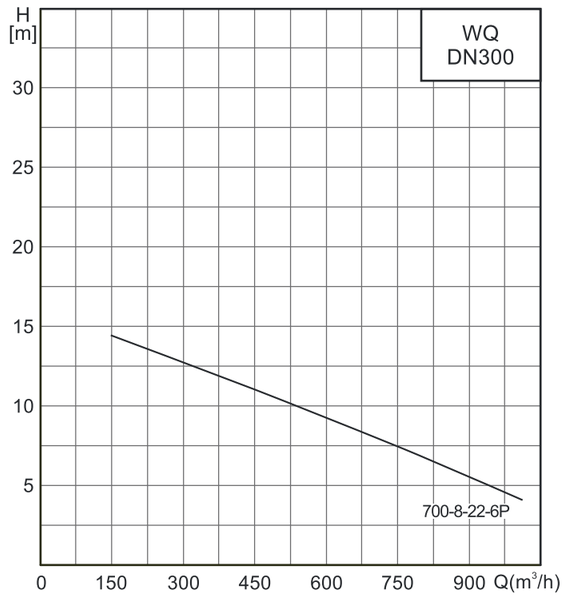
WQ
DN300
H
[m]
30
25
20
15
10
5
700-8-22-6P
0
150
300
450
600
750
900
Q(m³/h)

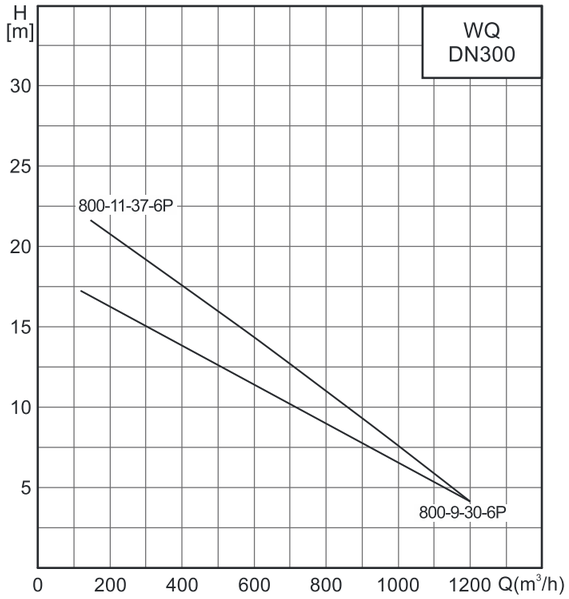
WQ
DN300
H
[m]
30
25
20
15
10
5
800-11-37-6P
800-9-30-6P
0
200
400
600
800
1000
1200
Q(m³/h)

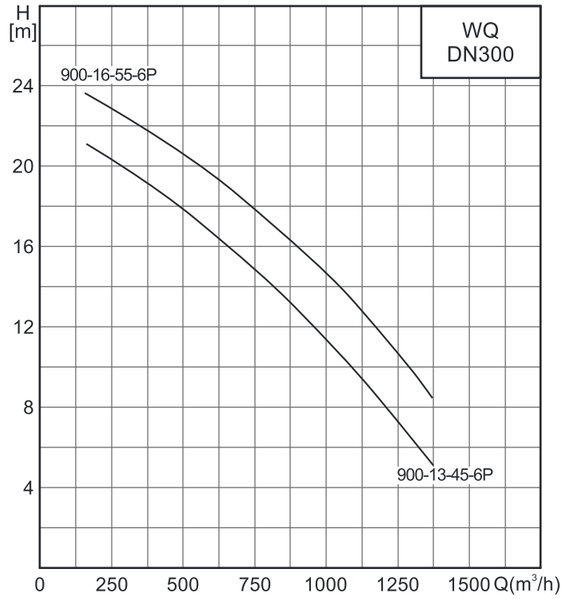
WQ
DN300
H
[m]
24
20
16
12
8
4
900-16-55-6P
900-13-45-6P
0
250
500
750
1000
1250
1500
Q(m³/h)

性能曲线

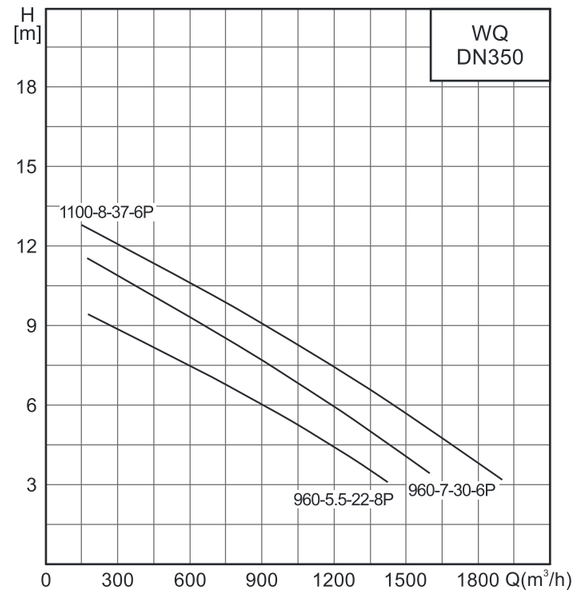
WQ
DN350
H
[m]
18
15
12
9
6
3
1100-8-37-6P
960-5.5-22-8P
960-7-30-6P
0
300
600
900
1200
1500
1800
Q(m³/h)

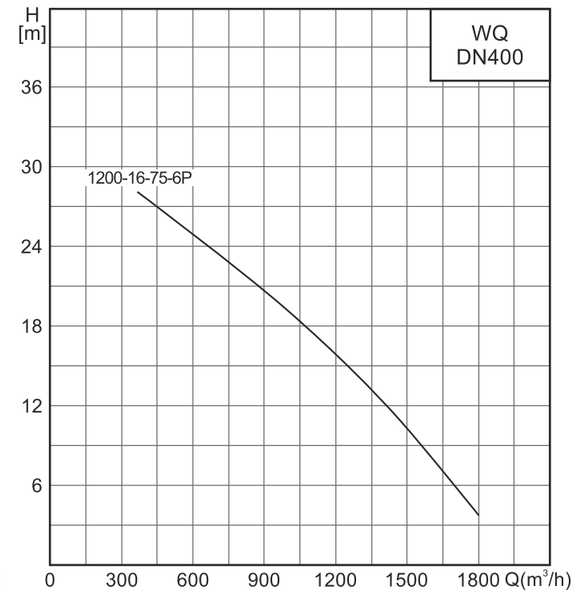
WQ
DN400
H
[m]
36
30
24
18
12
6
1200-16-75-6P
0
300
600
900
1200
1500
1800
Q(m³/h)

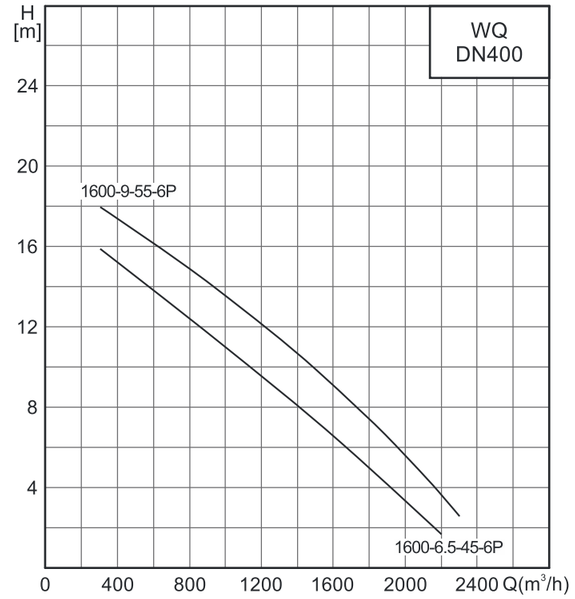
WQ
DN400
H
[m]
24
20
16
12
8
4
1600-9-55-6P
1600-6.5-45-6P
0
400
800
1200
1600
2000
2400
Q(m³/h)

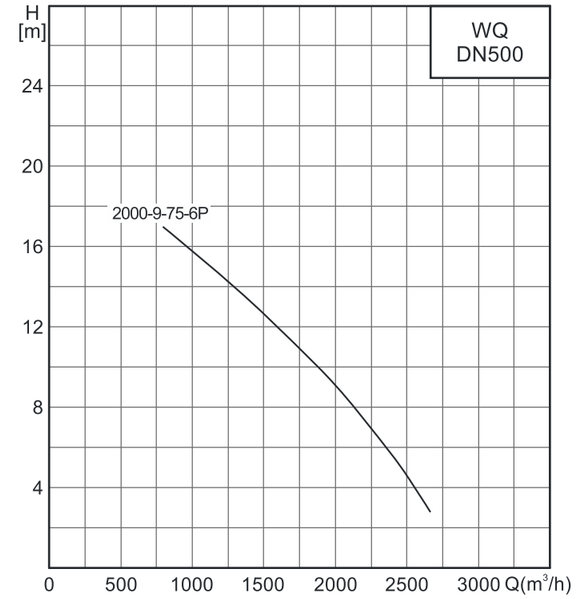
WQ
DN500
H
[m]
24
20
16
12
8
4
2000-9-75-6P
0
500
1000
1500
2000
2500
3000
Q(m³/h)

性能曲线

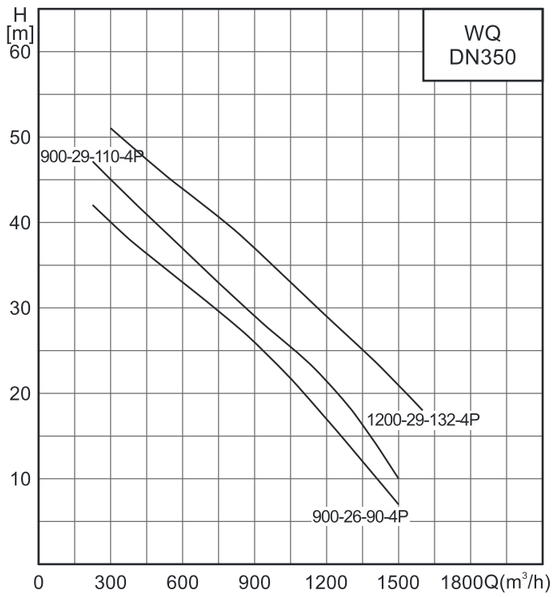
WQ
DN350
H
[m]
60
50
40
30
20
10
900-29-110-4P
1200-29-132-4P
900-26-90-4P
0
300
600
900
1200
1500
1800Q(m³/h)

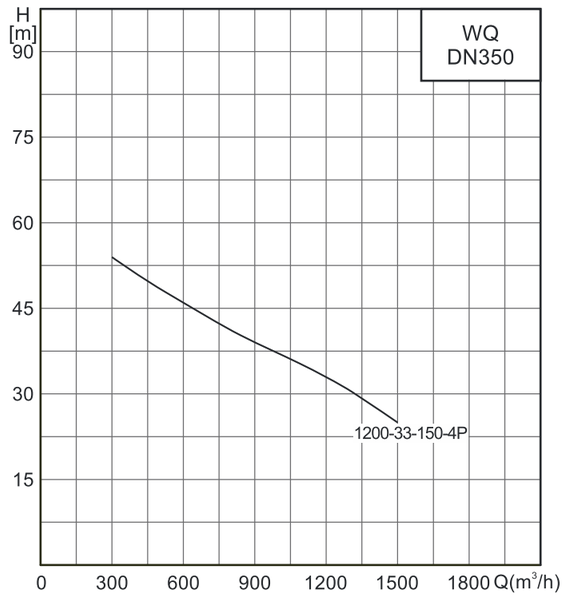
WQ
DN350
H
[m]
90
75
60
45
30
15
1200-33-150-4P
0
300
600
900
1200
1500
1800 Q(m³/h)

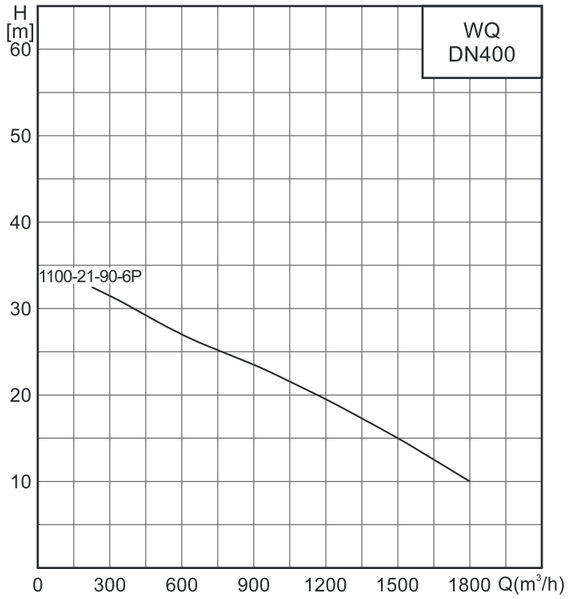
WQ
DN400
H
[m]
60
50
40
30
20
10
1100-21-90-6P
0
300
600
900
1200
1500
1800 Q(m³/h)

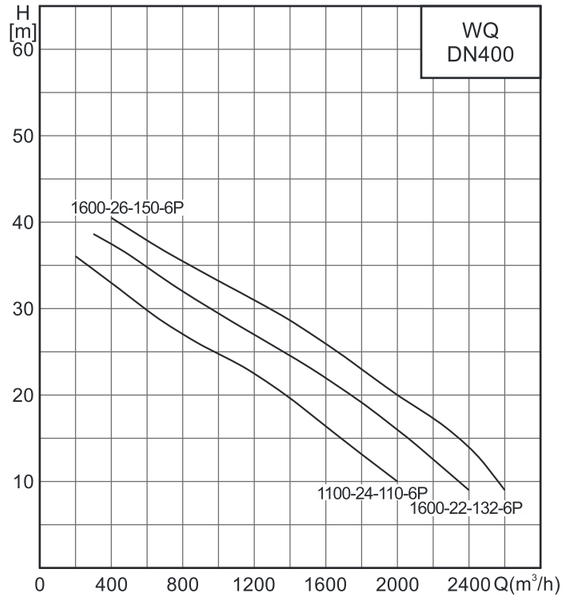
WQ
DN400
H
[m]
60
50
40
30
20
10
1600-26-150-6P
1100-24-110-6P
1600-22-132-6P
0
400
800
1200
1600
2000
2400 Q(m³/h)

性能曲线

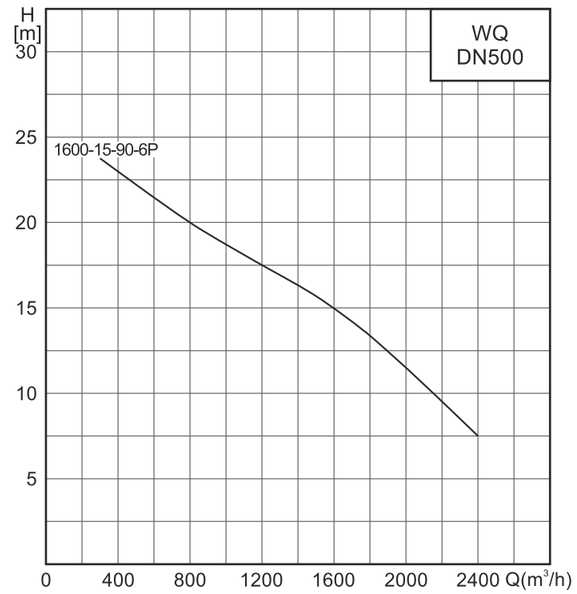
WQ
DN500
H
[m]
30
25
20
15
10
5
1600-15-90-6P
0
400
800
1200
1600
2000
2400 Q(m³/h)

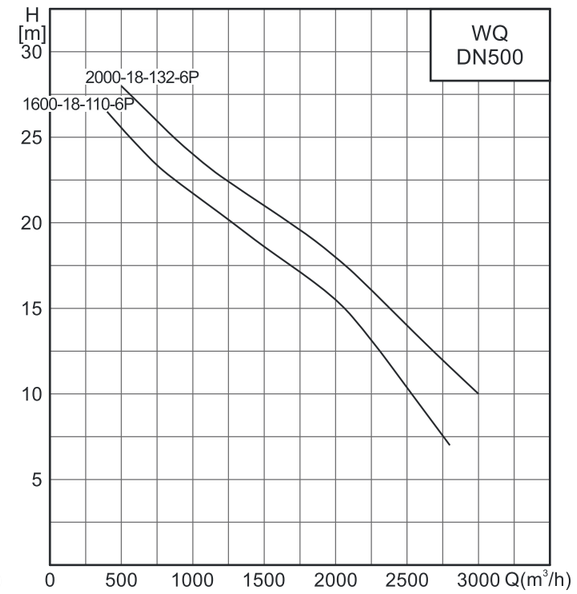
WQ
DN500
H
[m]
30
25
20
15
10
5
2000-18-132-6P
1600-18-110-6P
0
500
1000
1500
2000
2500
3000 Q(m³/h)

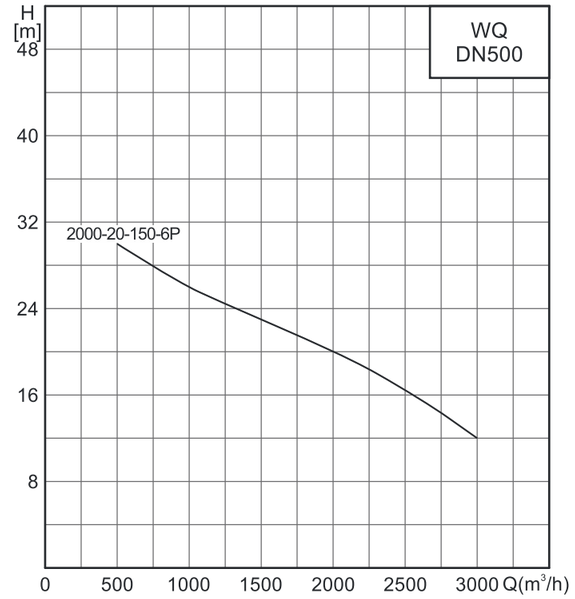
WQ
DN500
H
[m]
48
40
32
24
16
8
2000-20-150-6P
0
500
1000
1500
2000
2500
3000 Q(m³/h)

WQ-JY(Ⅰ)型污水污物潜水电泵

截面图

WQ-JY(Ⅰ)型

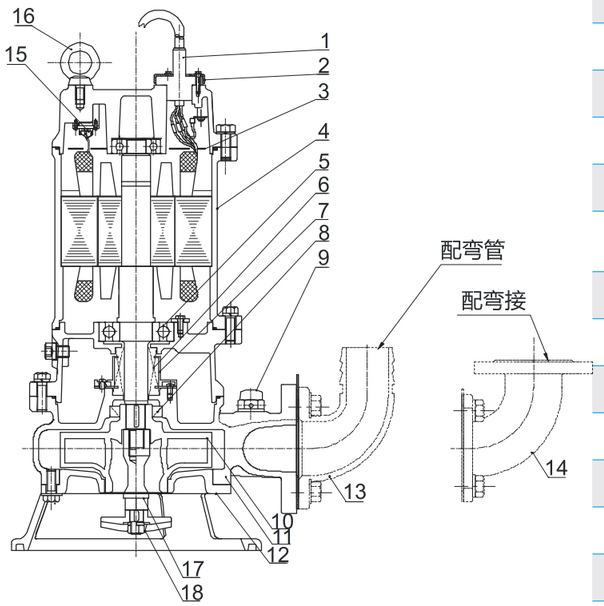

水泵配备了搅拌叶轮，水泵在运转时搅拌叶轮转动，从而防止水泵附近出现污物的沉淀，影响水泵的正常运行，同时，也防止了水池底部出现污物的沉淀。

序号	零件名称	材料
1	电缆	YZW
2	电缆压套	/
3	穿线板	/
4	过滤支架	/
5	轴承	/
6	机械密封	石墨/碳化硅 (碳化硅/碳化硅+碳)
7	油液提升器	/
8	骨架油封	丁腈橡胶I-2
9	放气螺堵	树脂/其他
10	叶轮	铸铁HT200
11	泵体	铸铁HT200
12	进水口盖	铸铁
13	弯管（选配件）	铸铁HT200
14	弯接（选配件）	铸铁HT200
15	热保护器	/
16	吊环螺钉	/
17	搅拌轴（JY用）	不锈钢20Cr13
18	搅拌轮（JY用）	铸铁HT200

技术参数与外形尺寸

型号	口径	Q	H	转速	功率	电压	电流	通过颗粒最大直径	重量	外形尺寸(mm)					
	(mm)	(m^3/h)	(m)	(rpm)	(kW)	(V)	(A)	(mm)	(kg)	H	H1	H2	F	H3	耦合
50WQ9-7-0.55JY(I)	50	9	7	2850	0.55	380	1.3	15	20.5	415	285	203	222	93	TOS50
50WQ12-10-0.75JY(I)	50	12	10	2850	0.75	380	1.8	15	21.5	415	285	203	222	93	TOS50
50WQ7-15-1.1JY(I)	50	7	15	2850	1.1	380	2.6	20	25.5	440	300	214	244	104	TOS50
50WQ15-15-1.5JY(I)	50	15	15	2880	1.5	380	3.3	20	33	475	310	216	270	106.5	TOS50
50WQ15-18-2.2JY(I)	50	15	18	2880	2.2	380	4.6	22	37.5	510	320	216	279	106.5	TOS50
50WQ15-25-3JY(I)	50	15	25	2840	3	380	6.1	25.5	44	540	335	218	279	108	TOS50
50WQ15-32-4JY(I)	50	15	32	2840	4	380	7.7	25.5	49.5	557	351	221	321	111	TOS50
50WQ15-38-5.5JY(I)	50	15	38	2940	5.5	380	10.8	19.5	84	790	450	221	321	118.5	TOS50
65WQ15-10-1.1JY(I)	65	15	10	2850	1.1	380	2.6	23	27	440	300	214	246	104	TOS65
65WQ25-9-1.5JY(I)	65	25	9	2850	1.5	380	3.3	28	30	480	340	160	283	110	TOS65
65WQ25-13-2.2JY(I)	65	25	13	2880	2.2	380	4.6	24	40.5	526	340	235	287	115.5	TOS65
65WQ35-9-2.2JY(I)	65	35	9	2880	2.2	380	4.6	24	40.5	526	340	235	287	115.5	TOS65
65WQ25-18-3JY(I)	65	25	18	2840	3	380	6.1	25.5	46	542	336	229	275	106.5	TOS65
65WQ20-27-4JY(I)	65	20	27	2840	4	380	7.7	26	52	563	357	235	320	114.5	TOS65
65WQ25-30-5.5JY(I)	65	25	30	2940	5.5	380	10.8	17.5	86	793	450	236	314	129.5	TOS65
80WQ40-10-2.2JY(I)	80	40	10	2880	2.2	380	4.6	26.5	42.5	545	370	256	296	120.5	TOS80
80WQ35-13-3JY(I)	80	35	13	2840	3	380	6.1	34.5	47	565	360	256	300	120.5	TOS80
80WQ40-15-4JY(I)	80	40	15	2840	4	380	7.7	26	51	563	357	250	318	114.5	TOS80
80WQ40-22-5.5JY(I)	80	40	22	2940	5.5	380	10.8	17.5	85.5	793	450	251	310	129.5	TOS80
80WQ40-30-7.5JY(I)	80	40	30	2940	7.5	380	14.3	17.5	92	790	500	251	310	130	TOS80
100WQ50-7-2.2JY(I)	100	50	7	2880	2.2	380	4.6	45	48	522	400	170	323	120.5	TOS100
100WQ50-10-3JY(I)	100	50	10	2840	3	380	6.1	10	50	564	420	190	311	120.5	TOS100
100WQ50-12-4JY(I)	100	50	12	2840	4	380	7.7	34.5	53.5	607	400	292	337	142	TOS100
100WQ75-12-4JY(I)	100	75	12	2840	4	380	7.7	34.5	53.5	607	400	292	337	142	TOS100
100WQ65-15-5.5JY(I)	100	65	15	2940	5.5	380	10.8	35.5	89	835	500	292	337	145	TOS100
100WQ70-18-7.5JY(I)	100	70	18	2940	7.5	380	14.3	32.5	98	835	500	297	365	147	TOS100
100WQ100-15-7.5JY(I)	100	100	15	2940	7.5	380	14.3	32.5	98	835	500	297	365	147	TOS100
150WQ100-10-7.5JY(I)	150	100	10	2940	7.5	380	14.3	31	109	850	510	365	398	157.5	TOS150
150WQ140-10-7.5JY(I)	150	140	10	2940	7.5	380	14.3	30	105	909	670	425	398	214.5	TOS150
65WQ35-50-11JY(I)	65	35	50	2930	11	380	21.7	22	98	916	630	311	363	191	TOS65
65WQ30-54-11JY(I)	65	30	54	2930	11	380	21.7	22	98	916	630	311	362	191	TOS65
80WQ50-29-11JY(I)	80	50	29	2930	11	380	21.7	22	138	924	670	320	410	181.5	TOS80
100WQ100-22-11JY(I)	100	100	22	2930	11	380	21.7	25	131	908	650	344	388	194	TOS100
100WQ100-30-15JY(I)	100	100	30	2930	15	380	29.1	27.5	136	908	650	344	388	214.5	TOS100
100WQ100-35-22JY-4(I)	100	100	35	1460	22	380	43.1	35	313	1232	950	439	605	320.5	TOS100F
150WQ150-13-11JY-4(I)	150	150	13	1440	11	380	22.9	52	219	1097	813	535	575	325	TOS150
150WQ140-24-15JY(I)	150	140	24	2930	15	380	29.1	40	148	955	690	425	398	325	TOS150
150WQ150-19-15JY-4(I)	150	150	19	1440	15	380	30.6	57	240	1167	880	535	573	325	TOS150
150WQ200-17-18.5JY-4(I)	150	200	17	1460	18.5	380	36.9	45	295	1270	980	500	575	289	TOS150
150WQ250-15-18.5JY-4(I)	150	250	15	1460	18.5	380	36.9	45	313	1273	980	530	575	289	TOS150

技术参数与外形尺寸

WQ-JY(Ⅰ)型污水污物潜水电泵

型号	口径	Q	H	转速	功率	电压	电流	通过颗粒最大直径	重量	外形尺寸(mm)					
	(mm)	(m^3/h)	(m)	(rpm)	(kW)	(V)	(A)	(mm)	(kg)	H	H1	H2	F	H3	耦合
150WQ150-25-22JY-4(I)	150	150	25	1460	22	380	43.1	65	323	1273	980	500	575	320	TOS150
150WQ300-16-22JY-4(I)	150	300	16	1460	22	380	43.1	65	326	1273	980	530	575	320.5	TOS150
200WQ210-11-11JY-4(I)	200	210	11	1440	11	380	22.9	50	258	1135	810	545	569	335	TO200
200WQ300-11-15JY-4(I)	200	300	11	1440	15	380	30.6	35	258	1184	880	550	547	340	TO200
200WQ300-13-18.5JY-4(I)	200	300	11	1460	18.5	380	36.9	63	313	1273	980	532	575	320.5	TO200

性能曲线

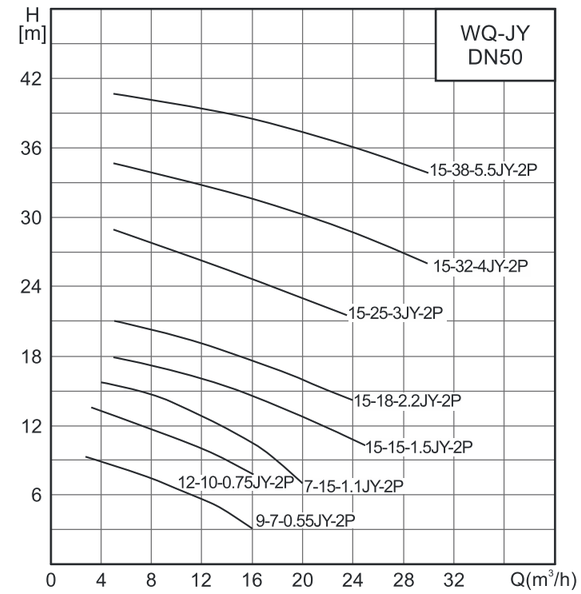

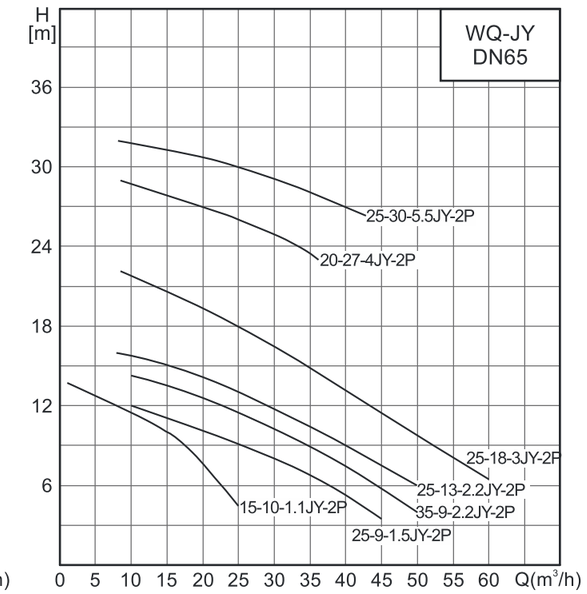

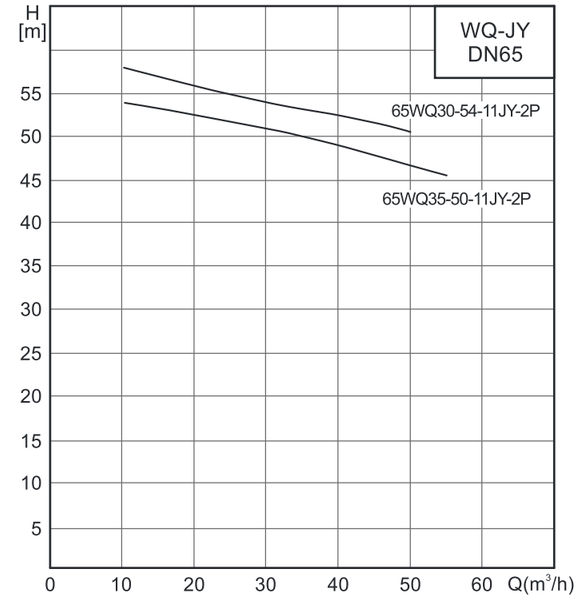

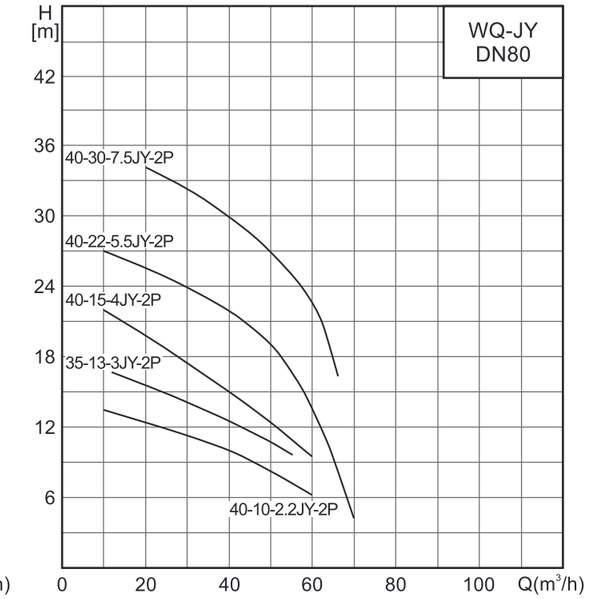

性能曲线

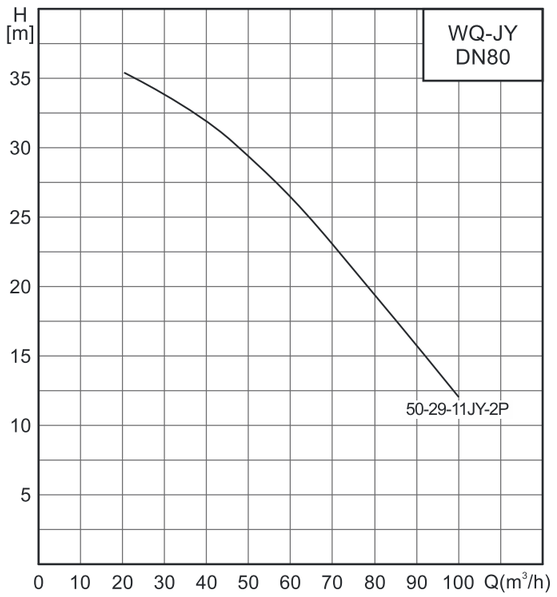
WQ-JY
DN80
H
[m]
35
30
25
20
15
10
5
0 10 20 30 40 50 60 70 80 90 100 Q(m³/h)
50-29-11JY-2P

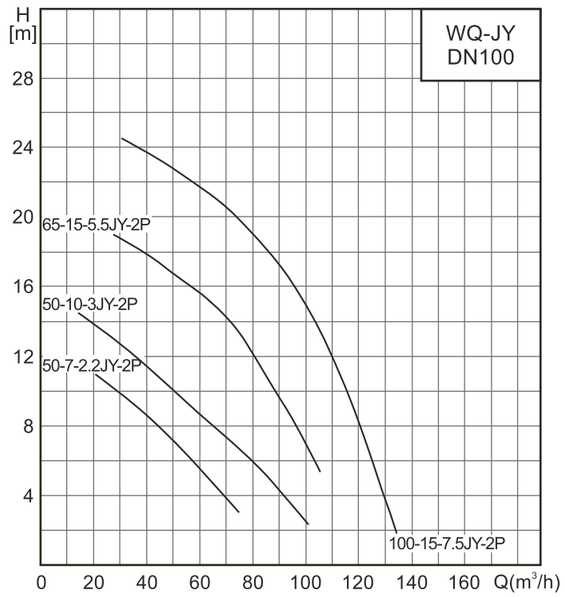
WQ-JY
DN100
H
[m]
28
24
20
16
12
8
4
0 20 40 60 80 100 120 140 160 Q(m³/h)
65-15-5.5JY-2P
50-10-3JY-2P
50-7-2.2JY-2P
100-15-7.5JY-2P

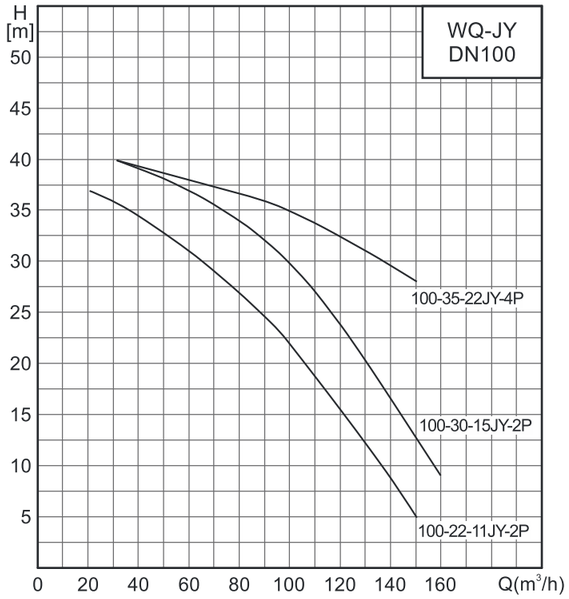
WQ-JY
DN100
H
[m]
50
45
40
35
30
25
20
15
10
5
0 20 40 60 80 100 120 140 160 Q(m³/h)
100-35-22JY-4P
100-30-15JY-2P
100-22-11JY-2P

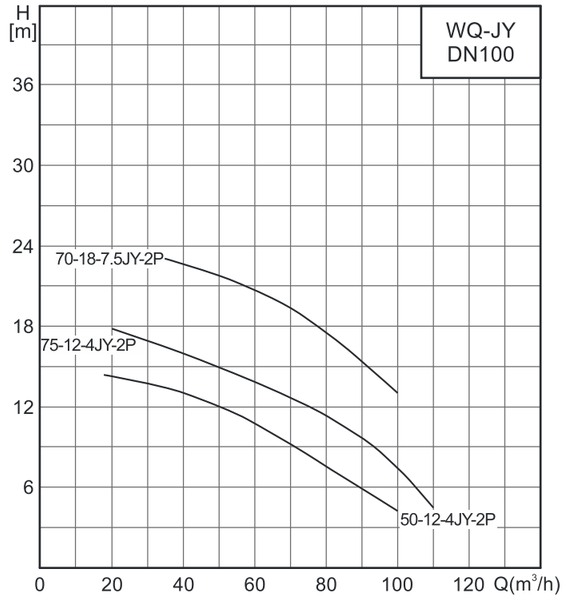
WQ-JY
DN100
H
[m]
36
30
24
18
12
6
0 20 40 60 80 100 120 Q(m³/h)
70-18-7.5JY-2P
75-12-4JY-2P
50-12-4JY-2P

性能曲线

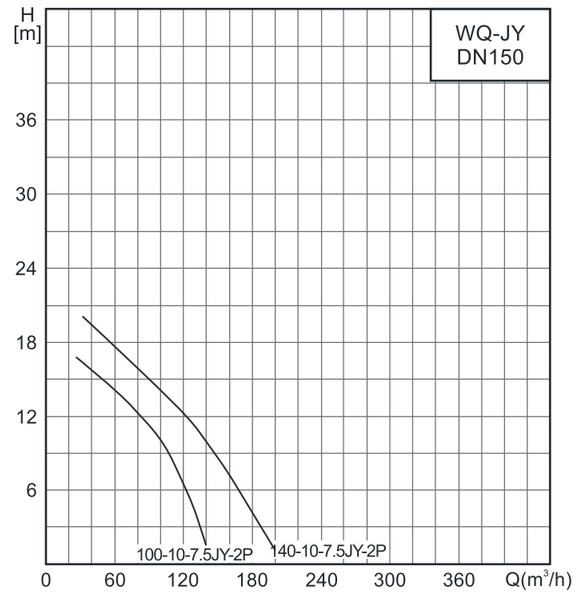
WQ-JY
DN150
H
[m]
36
30
24
18
12
6
0 60 120 180 240 300 360 Q(m³/h)
100-10-7.5JY-2P
140-10-7.5JY-2P

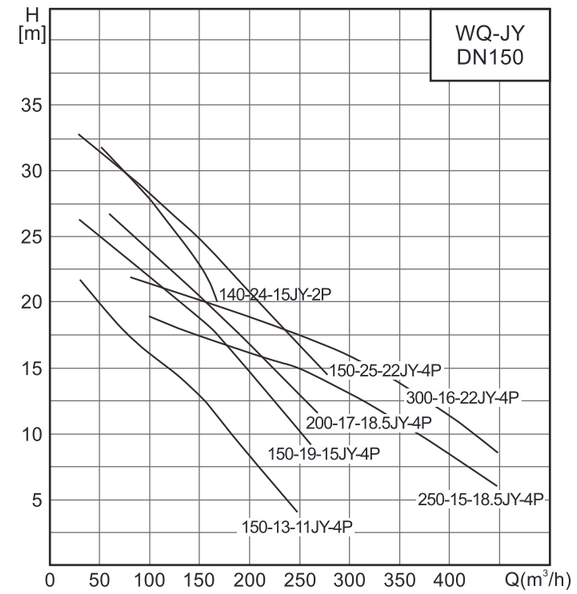
WQ-JY
DN150
H
[m]
35
30
25
20
15
10
5
0 50 100 150 200 250 300 350 400 Q(m³/h)
140-24-15JY-2P
150-25-22JY-4P
300-16-22JY-4P
200-17-18.5JY-4P
150-19-15JY-4P
250-15-18.5JY-4P
150-13-11JY-4P

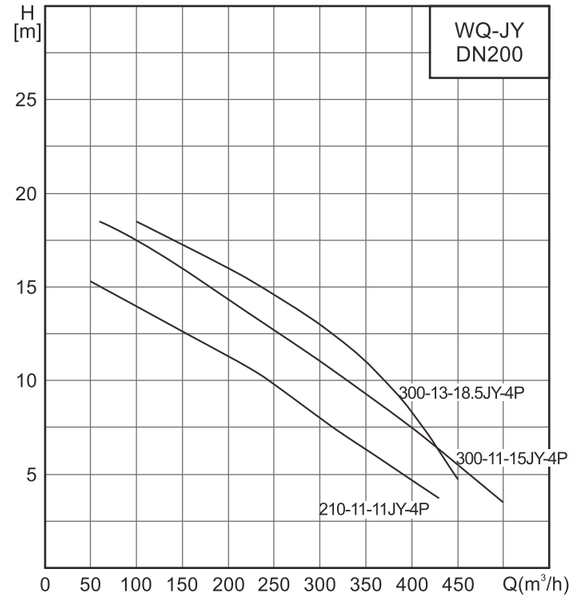
WQ-JY
DN200
H
[m]
25
20
15
10
5
0 50 100 150 200 250 300 350 400 450 Q(m³/h)
300-13-18.5JY-4P
300-11-15JY-4P
210-11-11JY-4P

WQ-QG(Ⅰ)切割型污水污物潜水电泵

2极电机切割泵

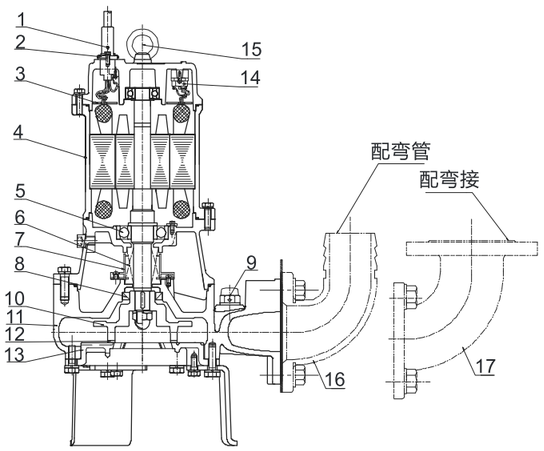

序号	零件名称	材料
1	电缆	YZW
2	电缆压盖	/
3	穿线板	/
4	电机	/
5	轴承	/
6	机械密封	石墨/碳化硅 (碳化硅/碳化硅+碳)
7	油液提升器	/
8	骨架油封	丁腈橡胶I-2
9	放气螺堵	树脂/其他
10	叶轮	铸铁HT200
11	泵体	铸铁HT200
12	切割刀片	硬质合金
13	进水口盖	球墨铸铁
14	圆形热保护器	/
15	吊环螺钉	/
16	弯管(选配件)	铸铁HT200
17	弯接(选配件)	铸铁HT200

具有合理的切割构造，最大程度避免了水泵出现堵塞现象。该泵由带切割刃的旋转叶轮，与具备锯齿状固定齿的抽吸盖板相配合组成。叶轮上焊接了2块硬质合金叶片，当叶轮旋转时，叶片的边缘与锯齿状盖板相反运动，拥有高效率的切割功能。叶轮及抽吸盖板由铸造加工而成，可提高切割水泵的扬程。

技术参数与外形尺寸

型号	口径	Q	H	转速	功率	电压	电流	通过颗粒最大直径	重量	外形尺寸(mm)					
	(mm)	(m^3/h)	(m)	(rpm)	(kW)	(V)	(A)	(mm)	(kg)	H	H1	H2	F	H3	耦合
32WQ6-20-1.1QG(I)	32	6	20	2850	1.1	380	2.6	12	23	398	270	157	237	82	无
50WQ10-10-0.75QG(I)	50	10	10	2850	0.75	380	1.8	11	21.5	415	285	203	222	93	TOS50
50WQ10-15-1.1QG(I)	50	10	15	2850	1.1	380	2.6	13	22	415	280	201	238	93	TOS50
50WQ15-15-1.5QG(I)	50	15	15	2880	1.5	380	3.3	23	33	464	320	197	271	96.5	TOS50
50WQ15-20-2.2QG(I)	50	15	20	2880	2.2	380	4.6	12	37.5	510	320	216	279	107	TOS50
50WQ15-28-3QG(I)	50	15	28	2840	3	380	6.1	20	45	540	370	119	294	108.5	TOS50
50WQ25-27-4QG(I)	50	25	27	2840	4	380	7.7	22	50	556	420	221	337	111.5	TOS50
80WQ25-15-2.2QG(I)	80	25	15	2880	2.2	380	4.6	22	45	576	440	291	313	156.5	TOS80
80WQ36-10-2.2QG-4(I)	80	36	10	1413	2.2	380	5.5	47	56	643	500	308	363	168.5	TOS80
80WQ40-12-3QG(I)	80	40	12	2840	3	380	6.1	22	45	586	450	276	300	141	TOS80
80WQ40-17-4QG(I)	80	40	17	2840	4	380	7.7	22	48	609	465	292	313	156.5	TOS80
80WQ60-11-4QG-4(I)	80	60	11	1413	4	380	8.4	65	70	717	570	315	369	173.5	TOS80
80WQ50-22-5.5QG(I)	80	50	22	2940	5.5	380	10.8	23	85	879	570	320	410	185	TOS80
80WQ45-29-7.5QG(I)	80	45	29	2940	7.5	380	14.3	25	99	879	600	320	410	185	TOS80
80WQ35-40-11QG(I)	80	35	40	2930	11	380	21.7	25	130	927	660	320	410	185	TOS80

※上表外形尺寸请参照第八页安装尺寸图。详细尺寸，请联系销售人员另行参照相应型号的外形尺寸图。

性能曲线

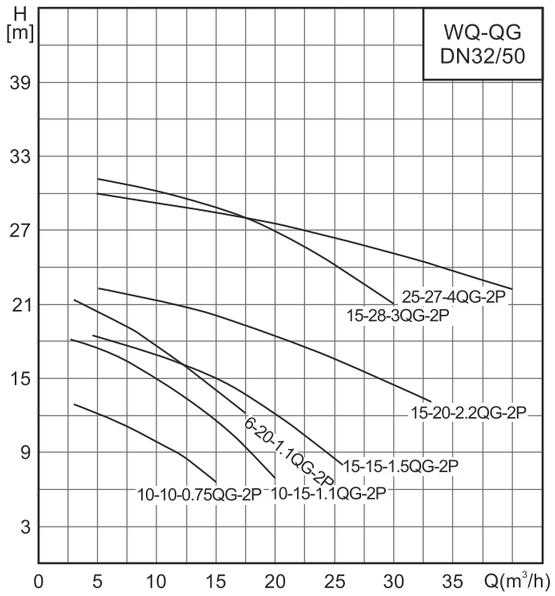

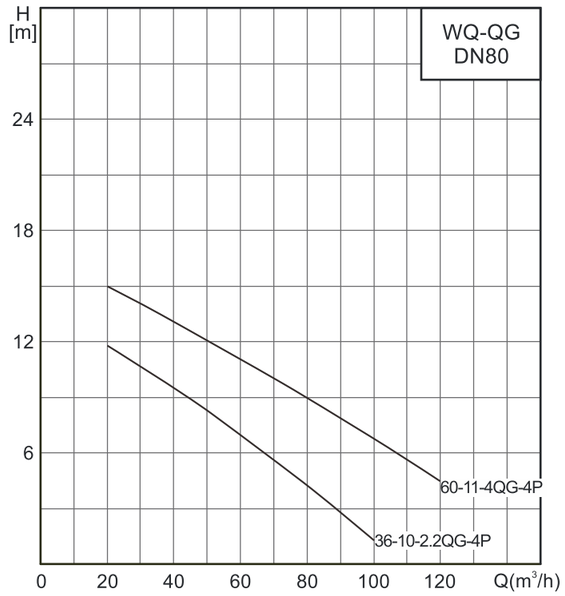

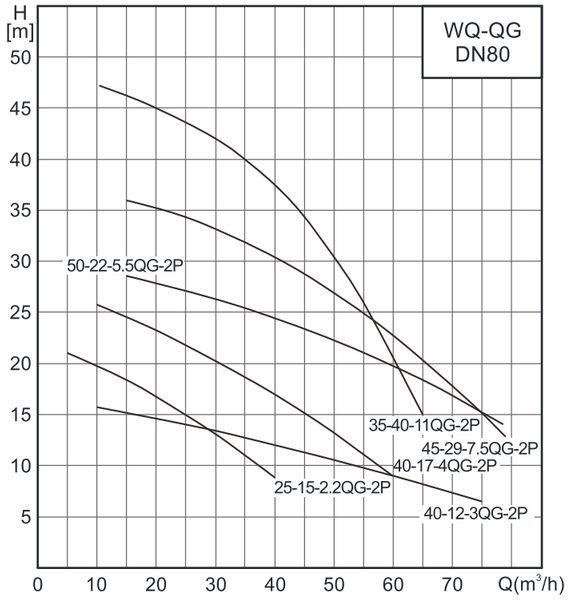

WQ-W(Ⅰ)无堵塞切割型污水污物潜水电泵

2极电机切割泵

WQ-W(Ⅰ)型

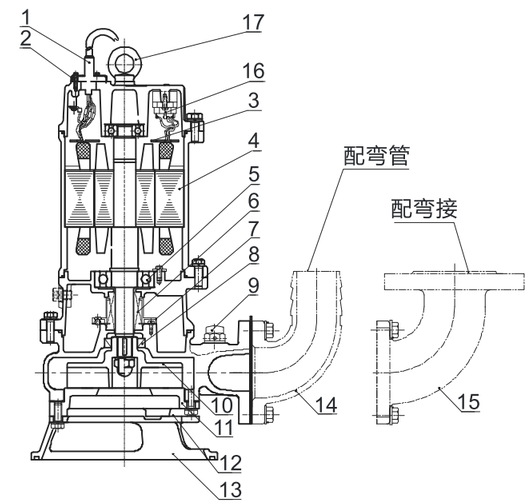

具有合理的切割构造，最大程度避免了水泵出现堵塞现象，该泵由带切割刃的旋转叶轮，与具备锯齿状固定齿的抽吸盖板相配合组成。当叶轮旋转时，叶片的边缘与锯齿状盖板相反运动，拥有高效率的切割功能。叶轮及抽吸盖板由铸造加工而成，可提高切割水泵的扬程。

序号	零件名称	材料
1	电缆	YZW
2	电缆压盖(4kw以下)	不锈钢(SUS304)
	电缆压套(5.5kw以上)	铸铁HT200
3	穿线板(4kw以下)	PPS
	穿线板(5.5kw以上)	Q235
4	电机	/
5	轴承	/
6	机械密封	石墨/碳化硅 (碳化硅/碳化硅+碳)
7	油液提升器	/
8	骨架油封	丁腈橡胶I-2
9	放气螺堵	树脂/其他
10	叶轮	球墨铸铁
11	泵体	铸铁HT200
12	无堵塞进水口盖	球墨铸铁
13	无堵塞底脚支架	球墨铸铁
14	弯管(选配件)	铸铁HT200
15	弯接(选配件)	铸铁HT200
16	热保护器	/
17	吊环螺钉	/

技术参数与外形尺寸

WQ-W(I)型污水污物潜水电泵

型号	口径	Q	H	转速	功率	电压	电流	通过颗粒最大直径	重量	外形尺寸(mm)					
	(mm)	(m^3/h)	(m)	(rpm)	(kW)	(V)	(A)	(mm)	(kg)	H	H1	H2	F	H3	耦合
40WQ9-5-0.37W(I)	40	9	5	2800	0.37	380	1.0	15	16	374	260	169	184	79	WT40
40WQ10-7-0.55W(I)	40	10	7	2850	0.55	380	1.2	15	20	420	285	189	222	99	TOS40
40WQ10-10-0.75W(I)	40	10	10	2850	0.75	380	1.8	15	23	420	285	189	222	99	TOS40
40WQ12-15-1.5W(I)	40	12	15	2880	1.5	380	3.3	18	35	478	340	202	269	112	TOS40
50WQ10-13-1.1W(I)	50	10	13	2850	1.1	380	2.6	18	27	443	330	217	241	107.5	TOS50
50WQ10-7-0.55W(I)	50	10	7	2850	0.55	380	1.2	15	20	420	285	209	222	99	TOS50
50WQ10-10-0.75W(I)	50	10	10	2850	0.75	380	1.8	15	23	420	285	209	222	99	TOS50
50WQ12-15-1.5W(I)	50	12	15	2880	1.5	380	3.3	18	35	478	340	222	269	114	TOS50
50WQ15-18-2.2W(I)	50	15	18	2880	2.2	380	4.6	18	39	517	370	224	283	114	TOS50
50WQ15-25-3W(I)	50	15	25	2840	3	380	6.1	20	47	547	400	225	283	115	TOS50
50WQ25-25-4W(I)	50	25	25	2840	4	380	7.7	18	52	593	450	257	298	147	TOS50
50WQ18-32-5.5W(I)	50	18	32	2940	5.5	380	10.8	18	86	814	540	244	324	133.5	TOS50
65WQ15-10-1.1W(I)	65	15	10	2850	1.1	380	2.6	18	29	443	330	227	241	107.5	TOS65
65WQ25-10-1.5W(I)	65	25	10	2880	1.5	380	3.3	18	38	485	350	230	279	110	TOS65
65WQ25-14-2.2W(I)	65	25	14	2880	2.2	380	4.6	18	42	531	390	241	298	121	TOS65
65WQ25-18-3W(I)	65	25	18	2840	3	380	6.1	19	48	550	390	236	278	115.5	TOS65
65WQ40-16-4W(I)	65	40	16	2840	4	380	7.7	18	52	598	470	270	298	149.5	TOS65
65WQ30-25-5.5W(I)	65	30	25	2940	5.5	380	10.8	20	87	824	590	270	324	149.5	TOS65
80WQ40-8-2.2W(I)	80	40	8	2880	2.2	380	4.6	22	49	548	400	259	296	124	TOS80
80WQ35-13-3W(I)	80	35	13	2840	3	380	6.1	19	51	575	430	265	283	130.5	TOS80
80WQ50-12-4W(I)	80	50	12	2840	4	380	7.7	15	55	598	450	285	303	150	TOS80
80WQ40-22-5.5W(I)	80	40	22	2940	5.5	380	10.8	20	87	825	590	285	324	149.5	TOS80
100WQ50-10-3W(I)	100	50	10	2840	3	380	6.1	19	50	575	430	281	311	130.5	TOS100
100WQ60-11-4W(I)	100	60	11	2840	4	380	7.7	18	55	630	500	315	303	165	TOS100
100WQ65-15-5.5W(I)	100	65	15	2940	5.5	380	10.8	24	92	857	560	315	334	165	TOS100
65WQ45-28-7.5W(I)	65	45	28	2940	7.5	380	14.3	33	100	855	590	316	351	149.5	TOS65
100WQ70-17-7.5W(I)	100	70	17	2940	7.5	380	14.3	33	100	855	590	316	351	165.5	TOS100
150WQ140-10-7.5W(I)	150	140	10	2940	7.5	380	14.3	35	120	890	620	383	390	172.5	TOS150
150WQ140-14-11W-4(I)	150	140	14	1440	11	380	22.9	52	216	1097	750	535	575	325	TOS150
200WQ210-10-11W-4(I)	200	210	10	1440	11	380	22.9	63	255	1113	760	530	568	320	TO200
150WQ200-16-15W-4(I)	150	200	16	1440	15	380	30.6	57	237	1167	800	535	572	325	TOS150
200WQ300-10-15W-4(I)	200	300	10	1440	15	380	30.6	64	260	1184	810	535	546	320	TO200

性能曲线

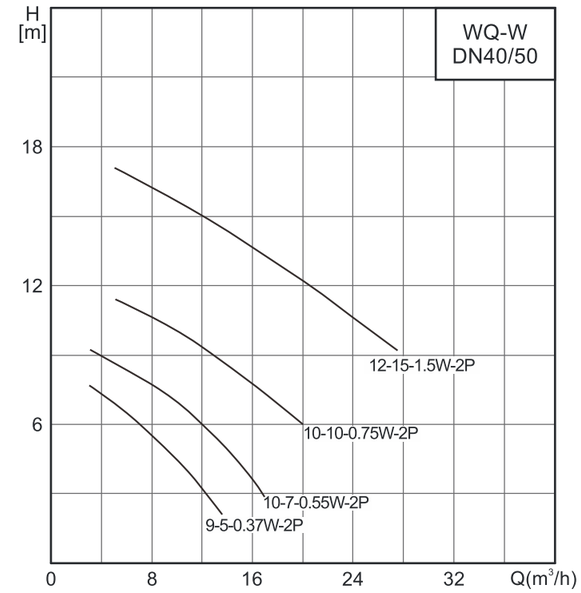

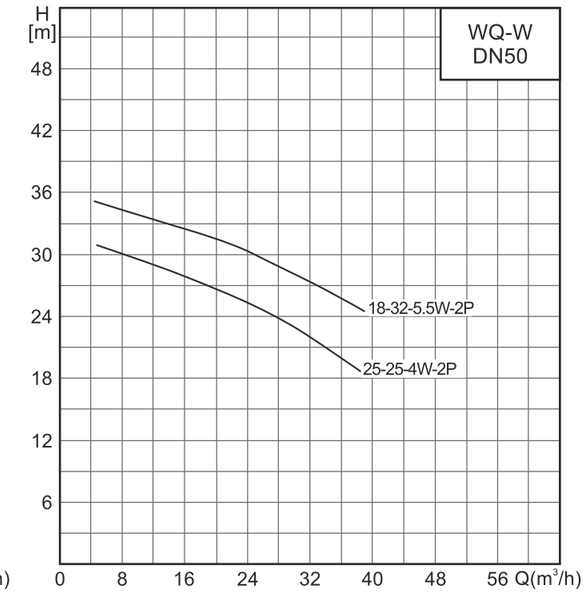

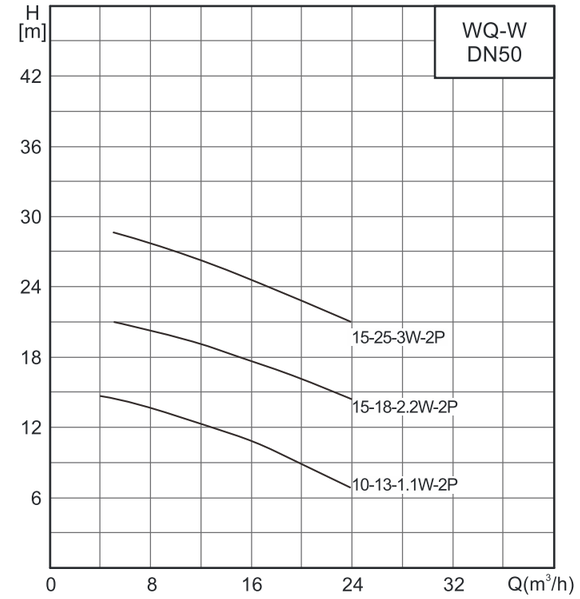

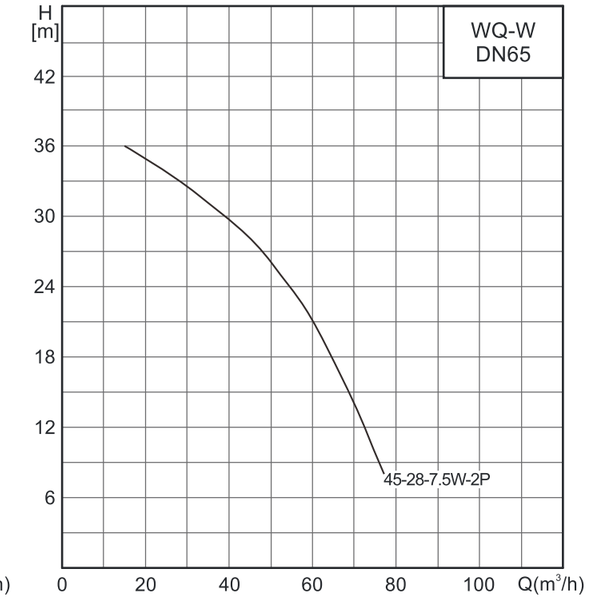

性能曲线

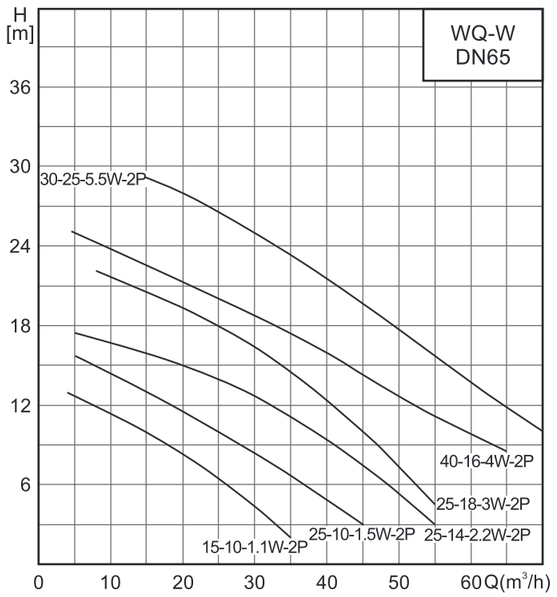
WQ-W
DN65
H
[m]
36
30
24
18
12
6
30-25-5.5W-2P
40-16-4W-2P
25-18-3W-2P
25-10-1.5W-2P
25-14-2.2W-2P
15-10-1.1W-2P
0
10
20
30
40
50
60
Q(m³/h)

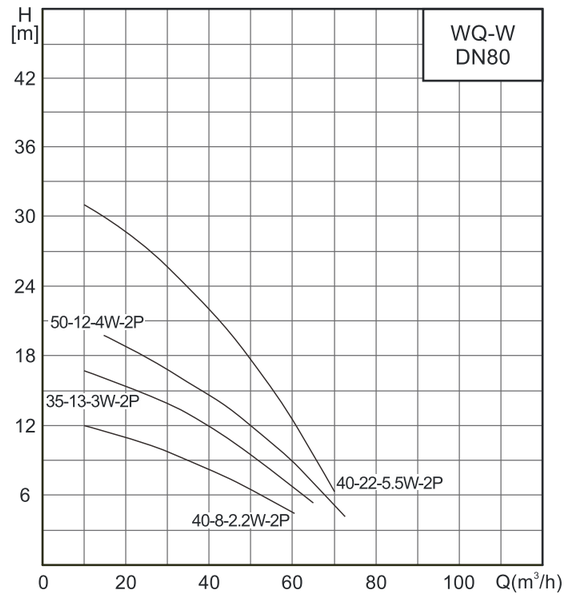
WQ-W
DN80
H
[m]
42
36
30
24
18
12
6
50-12-4W-2P
35-13-3W-2P
40-22-5.5W-2P
40-8-2.2W-2P
0
20
40
60
80
100
Q(m³/h)

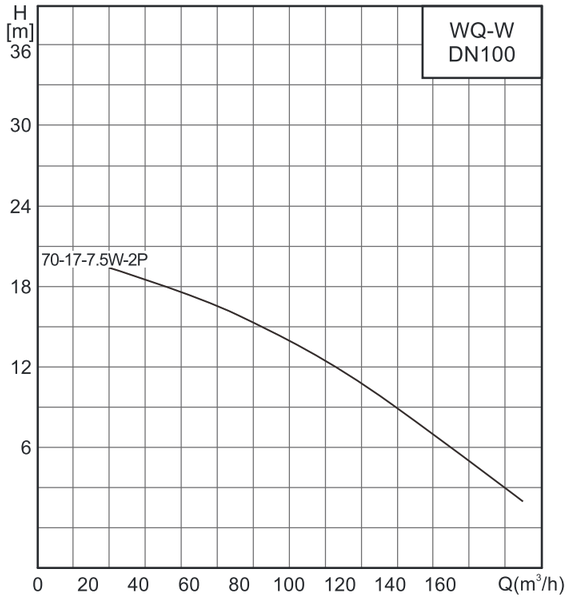
WQ-W
DN100
H
[m]
36
30
24
18
12
6
70-17-7.5W-2P
0
20
40
60
80
100
120
140
160
Q(m³/h)

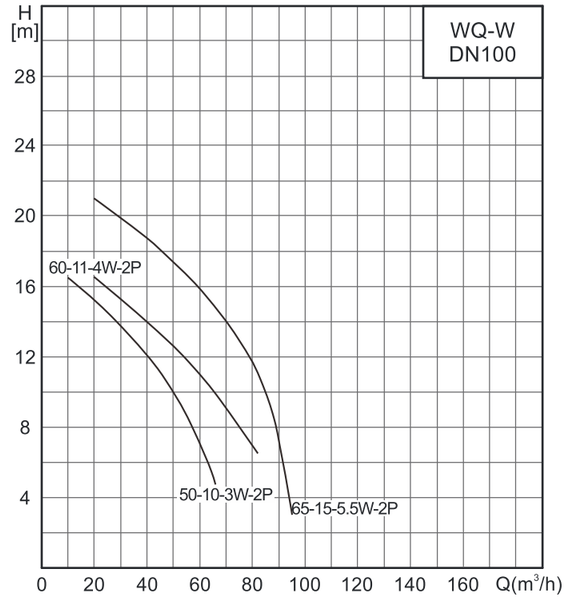
WQ-W
DN100
H
[m]
28
24
20
16
12
8
4
60-11-4W-2P
50-10-3W-2P
65-15-5.5W-2P
0
20
40
60
80
100
120
140
160
Q(m³/h)

性能曲线

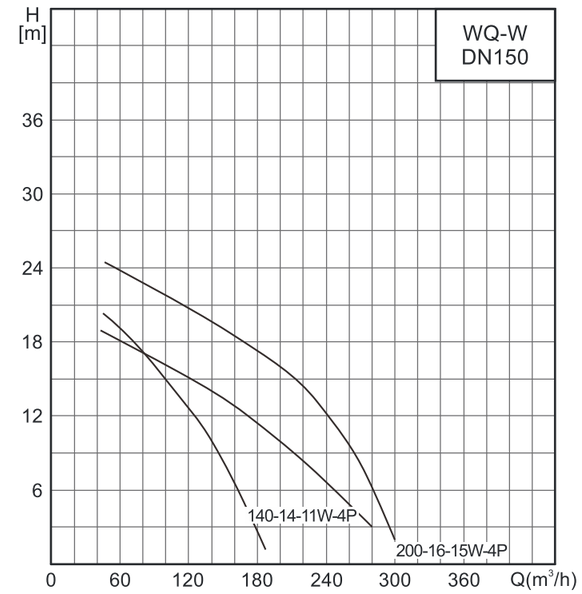
WQ-W
DN150
H
[m]
36
30
24
18
12
6
140-14-11W-4P
200-16-15W-4P
0
60
120
180
240
300
360
Q(m³/h)

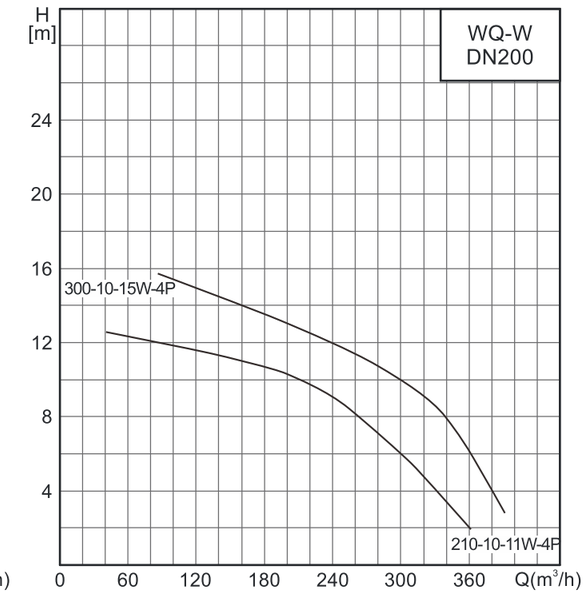
WQ-W
DN200
H
[m]
24
20
16
12
8
4
300-10-15W-4P
210-10-11W-4P
0
60
120
180
240
300
360
Q(m³/h)

WQ-X(I)旋流型污水污物潜水电泵

2极电机旋流泵

WQ-X(I)　　0.75kW~1.5kW

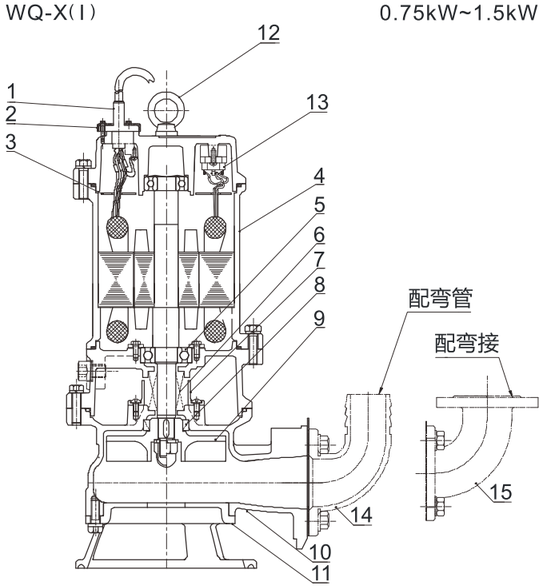

WQ-X(I)　　2.2kW~4kW

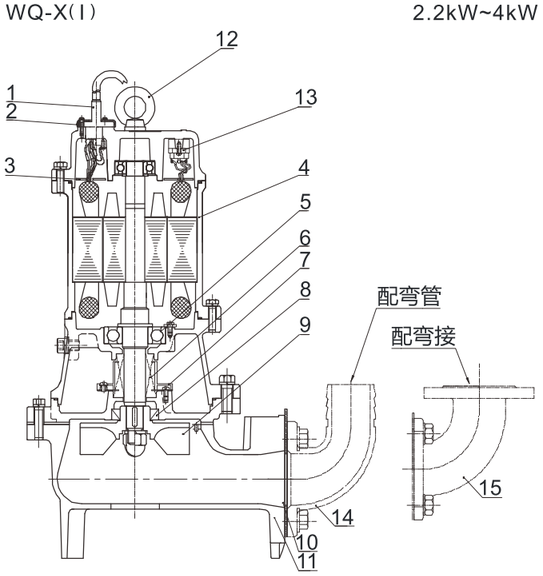

序号	零件名称	材料
1	电缆	YZW
2	电缆压套	/
3	穿线板	/
4	机座	HT200
5	轴承	/
6	机械密封	石墨/碳化硅 (碳化硅/碳化硅+碳)
7	油液提升器	/
8	骨架油封	丁腈橡胶I-2
9	叶轮	铸铁HT200
10	泵体	铸铁HT200
11	进水口盖	铸铁HT200
12	吊环螺钉	/
13	热保护器	/
14	弯管（选配件）	铸铁HT200
15	弯接（选配件）	铸铁HT200

水泵采用旋流式叶轮结构，叶轮在泵体流道上部，从而具有较好的通过性。不会出现水泵内部流道的堵塞，适用于介质中含有较大颗粒物和常规水泵出现经常堵塞的工况。

技术参数与外形尺寸

型号	口径	Q	H	转速	功率	电流	通过颗粒最大直径	重量	外形尺寸(mm)					
	(mm)	(m^3/h)	(m)	(rpm)	(kW)	(A)	(mm)	(kg)	H	H1	H2	F	H3	耦合
50WQX10-8-0.75(I)	50	10	8	2850	0.75	1.8	37	23	432	287	177	215	77	TOS50
50WQX12-10-1.5(I)	50	12	10	2880	1.5	3.3	36	31	468	317	182	250	82	TOS50
65WQX25-9-1.5(I)	65	25	9	2880	1.5	3.3	47	36	490	340	207	250	87	TOS65
80WQX35-9-2.2(I)	80	35	9	2880	2.2	4.6	56	50	545	390	227	275	90	TOS80
80WQX50-12-4(I)	80	50	12	2840	4	7.7	56	58	575	415	230	280	90	TOS80

性能曲线

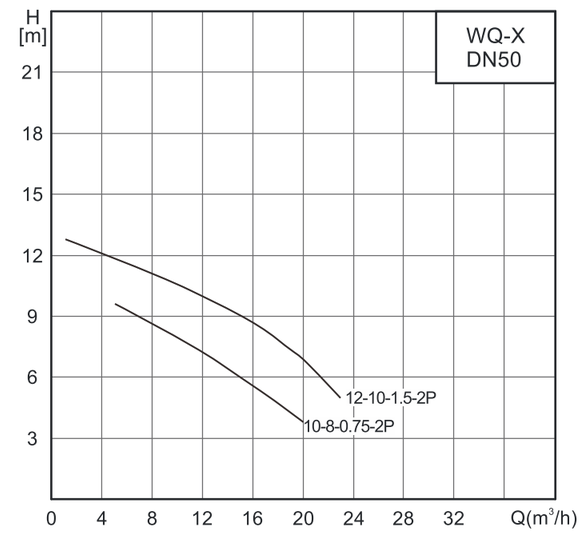

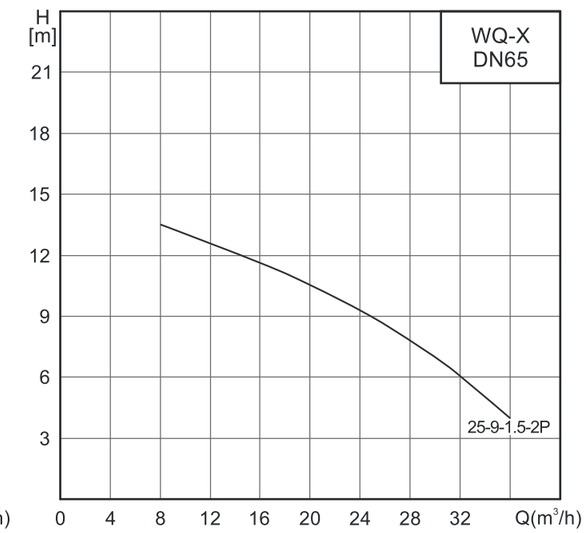

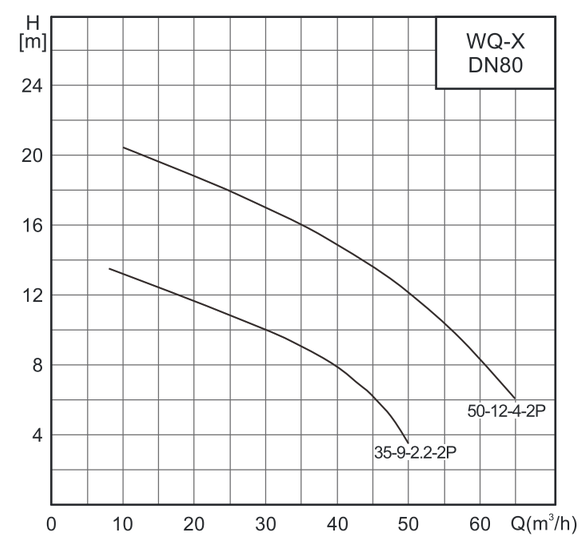

WQ-H(I)高扬程大通过径型污水污物潜水电泵

4极电机高扬程泵

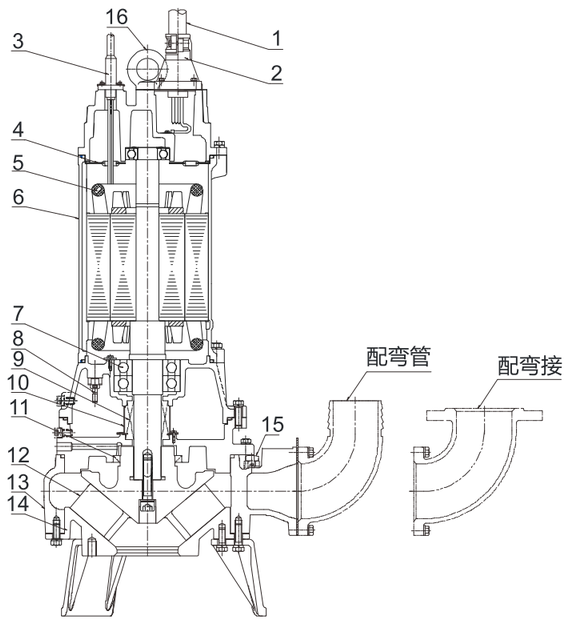

序号	零件名称	材料
1	主电缆	YZW
2	电缆压套	/
3	副电缆	YZW
4	穿线板	/
5	热保护器	/
6	机座	铸铁HT200
7	轴承	/
8	漏水保护	/
9	机械密封	石墨/碳化硅 碳化硅/碳化硅+碳
10	油液提升器	树脂/其他
11	骨架密封	丁腈橡胶
12	叶轮	铸铁HT200
13	泵体	铸铁HT200
14	进水口盖	铸铁HT200
15	自动放气阀	树脂/其他
16	吊环螺钉	/

采用特殊设计的叶轮，使水泵具有相对较高的扬程和通过性，通过性能提高20%，采用的叶轮是半开式叶轮具有良好的防止堵塞的作用。

技术参数与外形尺寸

型号	口径	Q	H	转速	功率	电压	电流	通过颗粒最大直径	重量	外形尺寸(mm)				
	(mm)	(m^3/h)	(m)	(rpm)	(kW)	(V)	(A)	(mm)	(kg)	H	H1	H2	F	耦合
80WQ60-28-11H-4(I)	80	60	28	1440	11	380	22.9	45	265	1030	800	330	565	TOS80F
80WQ60-35-15H-4(I)	80	60	35	1440	15	380	30.6	45	265	1030	800	330	565	TOS80F
80WQ60-40-18.5H-4(I)	80	60	40	1460	18.5	380	36.9	45	350	1200	870	330	600	TOS80F
80WQ80-43-22H-4(I)	80	80	43	1460	22	380	43.1	45	350	1200	870	330	600	TOS80F
100WQ100-22-11H-4(I)	100	100	22	1440	11	380	22.9	55	270	1085	850	420	560	TOS100F
100WQ100-29-15H-4(I)	100	100	29	1440	15	380	30.6	55	270	1085	850	420	560	TOS100F
100WQ100-32-18.5H-4(I)	100	100	32	1460	18.5	380	36.9	55	330	1255	950	420	560	TOS100F
100WQ100-34-22H-4(I)	100	100	34	1460	22	380	43.1	55	330	1255	950	420	560	TOS100F

性能曲线

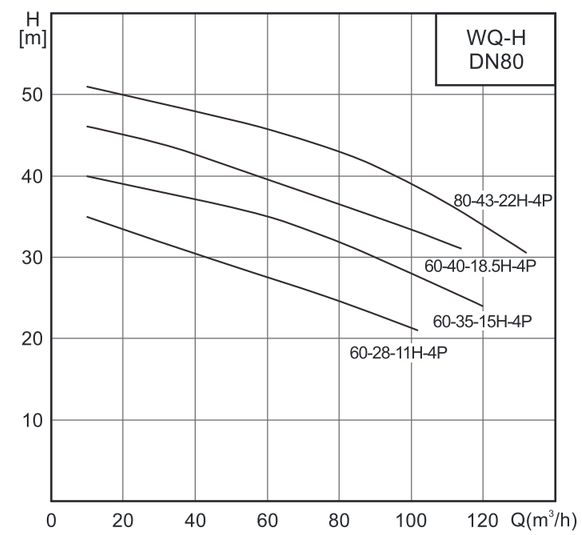

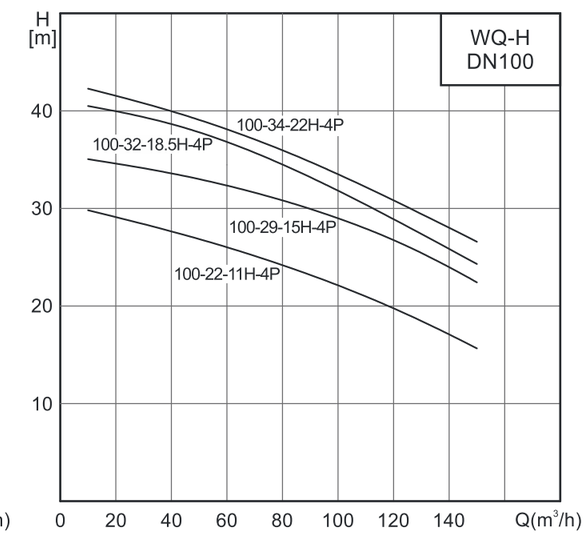

水泵型号和油容量一览列表

水泵功率段	油容量(mL)	备注	水泵功率段	油容量(mL)	备注
2P-0.37kW	320		4P-2.2kW	1300	
2P-0.55/0.75/1.1kW	500	适用于基础型号为: 40/50WQ15-8-1.1(I) 40/50WQ15-13-1.1(I) 50WQ10-15-1.1QG(I) 50WQ15-12-1.1QG(I) 40/50WQ15-13-1.1JY(I) 40/50WQ15-8-1.1JY(I)	4P-4kW	1200	
2P-1.1kW	670		4P-5.5kW	4200	
2P-1.5kW	940		4P-7.5kW	4500	
2P-2.2kW	1160		4P-11kW	5200	
2P-3kW	1100		4P-15kW	5100	
2P-4kW	1300		4P-18.5/22kW	4600	
2P-5.5kW	2140		4P-30kW	8600	
2P-7.5/11/15kW	2000		4P-37/45kW	9100	
6P-22/30/37kW	9100		4P-55/75kW	9600	
6P-45/55/75kW	14000		4/6P-90-150kW	25000	
8P-22kW	9100				

传统款污水污物潜水电泵

WQ、WQ-JY污水污物潜水电泵

产品概述

WQ、WQ-JY污水污物潜水电泵，是将国内外WQ系列同类产品经过筛选、改进，克服其存在的不足开发而成的，在水力模型、密封技术、机械结构、保护控制等方面进行了合理优化和创新设计，使之更可靠安全、轻便实用，寿命长，排污性能好；整个系列产品，型谱合理，选型方便。配备潜污泵专用电控柜来实现其保护和自动化控制。

模型筛选：性能优化，双通道叶轮，由二至三道机械密封合理排列，使机械密封润滑，冷却更理想，运行平稳无堵塞，过流能力好。

机封改进：采用串联机械密封，轴封更可靠，使用寿命更长。

结构优化：结构设计有利于机封密封性，运转平稳，抗振动，耐跌落，可靠性更高；优化设计，泵更轻便实用，更耐腐蚀、耐磨耗。

IPX8的电机防护等级，潜水电机冷却效果好，温升比普通电机低，耐用性进一步提高，F级绝缘促使电机使用寿命更长。

电机内设有多种保护装置，可方便用户优化选择。

应用范围

适用于建筑楼宇、医院、住宅小区、市政工程、道路交通及其施工，工厂排污、小型污水处理等场合排送含有固体颗粒、长纤维的废水、雨水、污水。

使用条件

电源：50Hz，3×380V

介质温度＜40℃，PH值4-10，介质重度＜1200kg/m^3，输送介质的固相物的容积比＜2%。

最低液位符合安装尺寸图重的最低液位标示。

不能适应强腐蚀流体和强腐蚀固体颗粒的介质。

介质重的固体物的直径不大于许可通过的最大固体直径。

型号含义

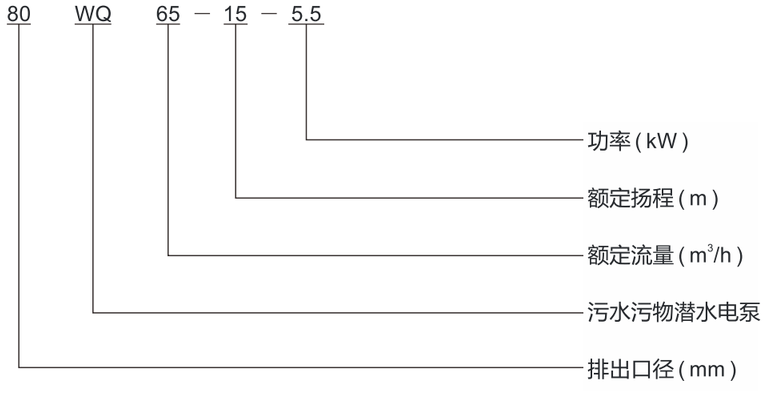

结构说明

泵体叶轮：精心选择和匹配的泵体和叶轮，使流道通过性能好，效率高，功率曲线平坦，不易过载。叶轮平衡精确，振动小，转动平稳。

电机：专门设计的潜水电机，IPX8防护，F级绝缘允许温升高，而潜水冷却效果好，实际温升低，电机绝缘寿命更长。

电机冷却：电机的发热通过机壳散热，介质只要淹没电机定子机壳三分之二，就能可靠安全运行。

轴封：电机轴封采用二至三道串联的机械密封，形成多道可靠的密封防线。一道在泵内介质中，有效地阻止水进入油室，另二道在油室中，防止油进入电机内。

油室：油室中充有合适的机械油，安装有二道机械密封，油室是防止介质从泵轴进入电机的一道屏障，阻止介质渗透入电机，若第一道机封渗漏时，由油室缓冲介质不能直接进入电机。同时对两个独立机封摩擦面润滑冷却，使机封工作更可靠，除外，它还能带走下轴承的发热和电机一些热量。

轴承：下部轴承组成电机水泵轴的可靠支承，根据泵工作时产生的径向、轴向力和脉动载荷的考虑，下部轴承可由二到三各种不同承载类型的轴承组成。确保机组平稳运转和较长寿命。

电缆及其密封：

1、电缆为耐污水的橡套软电缆、电缆线芯截面按40℃环境温度及电机满载功率下长期可靠运行设计，若泵工作时，电机在非满载功率下或在环境40℃以下运行，使用寿命将更长。

2、电缆橡胶套与电机压盖间有密封压紧，防止介质从电缆与电机盖接口间渗入电机内腔。

3、电缆套与线芯间有橡胶硫化，一旦橡胶外套划破，仍能有效防止介质从电缆护套进入电机。

电机外壳：机座、轴承座、机盖等组成电机外壳，各零件连接配合处有可靠的静密封，每台都经严格的气压试验检查，以确保其水密性。

机泵内安全保护(通地专用电控柜)：

1、油水探头：安装于油室内，检测第一道机封（介质中）渗漏情况，当渗漏介质到油室内，达到一定比例时报出报警信号。

2、进水探头：安装在电机腔内，检测第二道机封渗漏情况，当油（油水混合物）进入电机，进水探头将发出报警信号并停泵。

3、热敏元件：安装在电机定子绕阻内，若电机长时超载，电机绕组温度（或其它原因电机绕组发热）一定值时，发出报警信号并停泵。

外部控制系统：配套专用电控柜能将泵内的各种信号进行处理，实现控制、保护、声光报警等功能和单泵、多泵的多种自动化控制。用户自备电控柜时，应与我公司电控柜业组联系，指导用户在自备电控柜内安装保护控制器。

没有专用提手，以便搬运，绝对禁止搬运时对电缆拉曳（或作为提绳），以致拉松电缆与电机盖的密封，造成电机进水。将电缆压固于提手上后也禁止提拉电缆来搬运泵。

性能曲线和主要参数：性能曲线图上曲线表示泵的推荐使用范围。当泵的流量介质变化时，须注意使用时轴功率在电机额定功率范围之内，当发现超载使用时，会发生电机烧毁事故。

截面图

WQ(≤11kW)

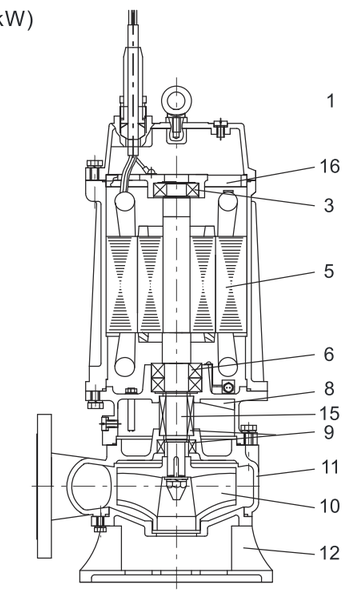

WQ(＞11kW)

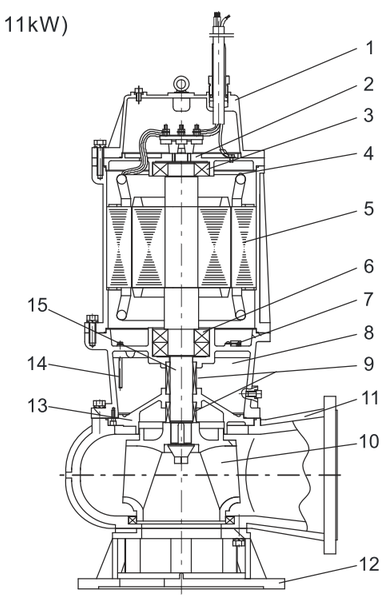

材料

序号	零件名称	材料
1	泵盖	铸铁HT200
3	轴承	/
5	电机	/
6	轴承	/
8	油室	铸铁HT200
9	密封	碳化硅/碳化钨
10	叶轮	铸铁HT200
11	涡壳	铸铁HT200
12	泵座	铸铁HT200
15	轴	不锈钢20Cr13
16	热保护器	/

序号	零件名称	材料
1	泵盖	铸铁HT200
2	上轴承座	铸铁HT200
3	轴承	/
4	热控开关	/
5	电机	/
6	轴承	/
7	进水探头	/
8	油室	铸铁HT200
9	密封	碳化硅/碳化钨
10	叶轮	铸铁HT200
11	涡壳	铸铁HT200
12	泵座	铸铁HT200
13	油室盖	/
14	油水探头	/
15	轴	不锈钢20Cr13

安装方式

WQ、WQ-JY泵有自动耦合式安装(Z)，硬管移动式安装(Y)，软管移动式安装(R)。

固定式自动耦合安装图

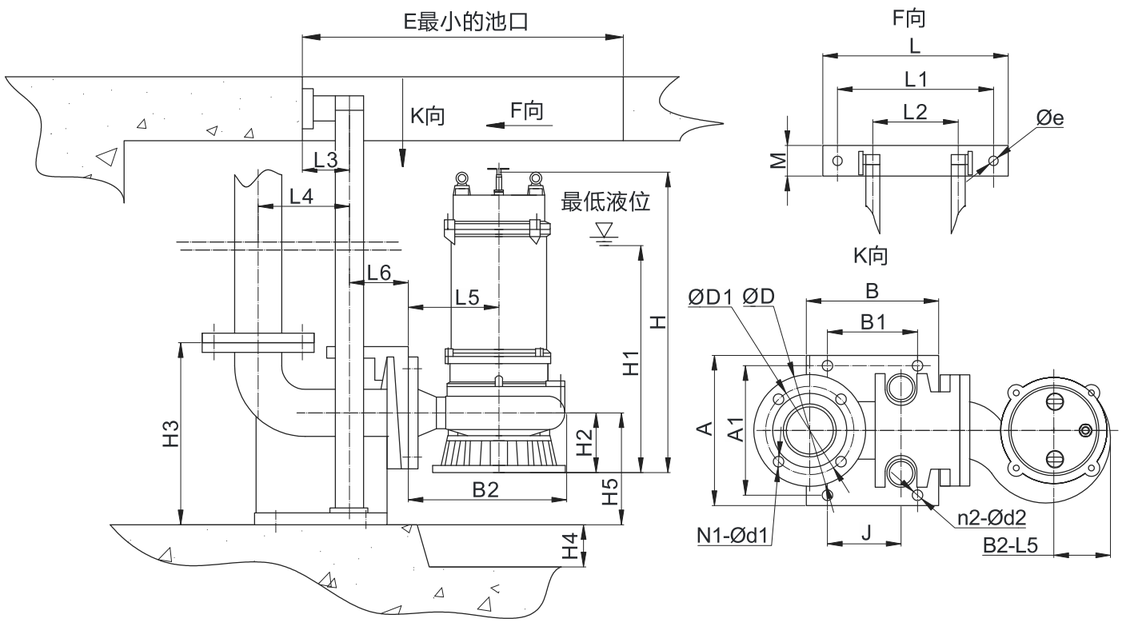

移动式安装图

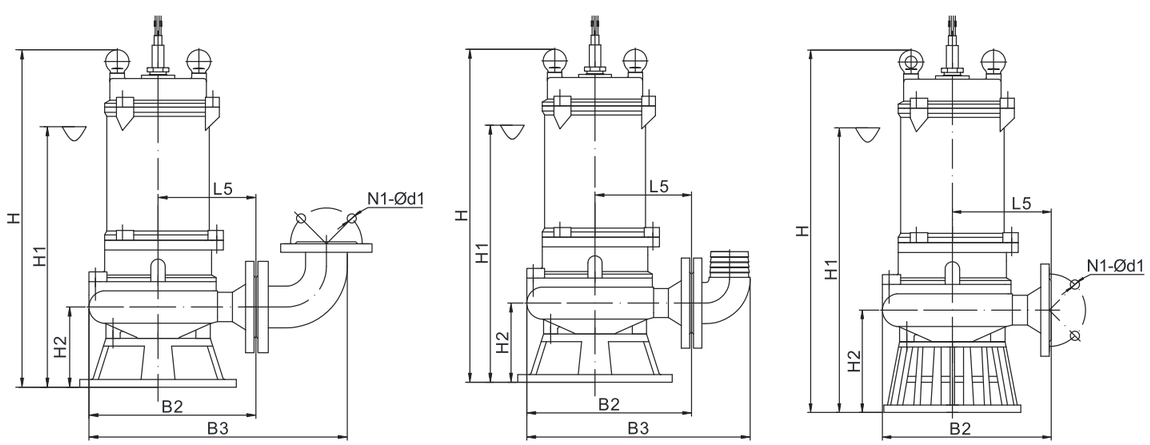

硬管(配双头法兰弯管)移动式安装　　软管移动式安装　　搅匀泵移动式安装

安装尺寸表耦合安装尺寸(同时适用于WQ-QG)

单位：mm

序号	型号	法兰连接尺寸			耦合底盘尺寸						H3	H4	H5	L	L1	L2	M	Øc	L3	L4	L6	Ødxt
		D	D1	N1-Ød1	A	A1	B	B1	J	N2-Ød2												
1	40WQ	130	100	4-Ø14	108	65	138	68	68	4-Ø18	68	195	120	225	185	70	35	Ø14	65	125	85	Ø34×3
2	50WQ	140	110	4-Ø14	197	168	208	120	120	4-Ø18	120	250	165	265	215	110	42	Ø14	66	135	90	Ø34×3
3	65WQ	160	130	4-Ø14	238	190	252	135	135	4-Ø18	135	265	170	280	235	125	50	Ø14	70	185	85	Ø34×3
4	80WQ	190	150	4-Ø19	255	220	225	125	125	4-Ø18	125	310	190	315	265	145	53	Ø14	80	155	100	Ø34×3
5	100WQ	210	170	4-Ø19	293	265	258	140	140	4-Ø25	140	350	235	365	305	170	55	Ø15	100	200	110	Ø48×3
6	150WQ	265	225	4-Ø19	400	300	410	210	210	4-Ø25	210	485	305	410	260	285	60	Ø15	100	300	190	Ø48×3
7	200WQ	320	280	8-Ø19	400	300	450	245	245	4-Ø25	245	550	330	410	260	285	60	Ø15	100	330	195	Ø48×3
8	250WQ	375	335	8-Ø19	460	370	570	325	325	4-Ø25	325	640	350	410	260	285	60	Ø15	100	395	195	Ø48×3
9	300WQ	445	400	12-Ø19	550	415	600	330	330	4-Ø25	330	730	415	530	350	375	65	Ø16	115	392	266	Ø60×3
10	350WQ	505	460	12-Ø23	650	419	645	320	320	4-Ø25	320	855	480	520	350	375	65	Ø16	115	424	285	Ø60×3
11	400WQ	565	515	16-Ø28	630	490	675	390	390	4-Ø25	390	965	560	520	350	196	65	Ø16	145	460	288	Ø60×3
12	450WQ	615	565	20-Ø28	600	500	675	530	530	4-Ø40	530	900	470	550	400	250	130	Ø22	130	600	250	Ø75×3
13	500WQ	670	620	20-Ø28	650	550	700	580	580	4-Ø40	580	950	490	600	400	300	130	Ø22	130	600	250	Ø75×3
14	600WQ	780	725	20-Ø31	1200	1050	1150	1100	1100	4-Ø48	1100	1100	590	650	450	350	156	Ø22	150	720	300	Ø75×3

相关尺寸

单位：mm（除英寸外）

项目 \ 泵口径	40	50	65	80	100	150	200	250	300	350	400	450	500	600
Ø导向管尺寸	1"			1.5"					2"			2.5"		
导向管长度	池深-H4-46-2/M													
膨胀螺栓数量规格	2-M12×150				2-M12×150				2-M16×150			2-M20×150		
地脚螺栓数量规格	4-M16×250				4-M20×300							4-M24×400		
底脚螺栓预留孔尺寸	80×80×300				100×100×350							150×150×400		
移动安装时配用胶管直径	1.5"/40	2"/50	2.5"/65	3"/76	4"/100	6"/150	8"/200	10"/250	12"/300	14"/350	16"/400	18"/450	20"/500	24"/600

WQ与WQF耦合配置尺寸是相同的。

技术参数与外形尺寸

序号	型号	出口直径	流量 Q	扬程 H	转速 n	电机功率 P	电机效率 η	电机功率因数	电机额定电流	通过颗粒最大直径	外形尺寸 (mm)						重量
		(mm)	(m^3/h)	(m)	(rpm)	(kw)	(A)	cosØ	(A)	(mm)	H	H1	B3	B2	L5	H2	(kg)
1	40WQ10-10-0.75	40	10	10	2950	0.75	67	0.83	1.83	10	450	380	320	235	140	100	23/26
2	40WQ7-15-1.1	40	7	15	2950	1.1	70	0.85	2.60	10	490	380	320	235	140	100	25
3	40WQ15-8-1.1	40	15	8	2950	1.1	70	0.85	2.60	10	490	380	320	235	140	100	25
4	40WQ12-15-1.5	40	12	15	2950	1.5	73	0.84	3.50	15	490	420	360	270	140	120	29
5	50WQ10-7-0.55	50	10	7	2950	0.55	67	0.83	1.33	10	450	380	320	235	140	110	23/26
6	50WQ10-10-0.75	50	10	10	2950	0.75	67	0.83	1.83	10	450	380	320	235	140	110	23/26
7	50WQ7-15-1.1(非法兰)	50	7	15	2950	1.1	70	0.85	2.60	10	490	380	320	235	140	110	25
8	50WQ7-15-1.1	50	7	15	2950	1.1	70	0.85	2.60	10	490	380	320	235	140	110	25
9	50WQ15-8-1.1	50	15	8	2950	1.1	70	0.85	2.60	10	490	380	320	235	140	110	25
10	50WQ10-15-1.5	50	10	15	2950	1.5	73	0.84	3.50	15	520	415	370	280	150	120	31
11	50WQ15-10-1.5	50	15	10	2950	1.5	73	0.84	3.50	15	520	415	370	280	150	120	31
12	65WQ25-8-1.5	65	25	8	2950	1.5	73	0.84	3.50	30	525(568)	455(498)	395	280	160	125(168)	38
13	50WQ9-22-2.2	50	9	22	2950	2.2	75	0.85	4.90	10	520	450	370	270	150	125	37
14	50WQ25-10-2.2	50	25	10	2950	2.2	75	0.85	4.90	10	520	450	370	270	150	125	37
15	65WQ35-7-2.2	65	35	7	2950	2.2	75	0.85	4.90	30	525(568)	455(498)	395	280	160	125(168)	38
16	80WQ40-10-2.2	80	40	10	2950	2.2	75	0.85	4.90	30	540(583)	450(493)	415	285	165	125(168)	41
17	100WQ50-7-2.2	100	50	7	2950	2.2	75	0.85	4.90	35	542(583)	472(513)	460	300	180	140(181)	41
18	50WQ15-30-3	50	15	30	2950	3	77	0.87	6.40	25	550(593)	480(523)	380	300	180	125(168)	43
19	50WQ20-25-3	50	20	25	2950	3	77	0.87	6.40	25	550(593)	480(523)	380	300	180	125(168)	43
20	65WQ35-10-3	65	35	10	2950	3	77	0.87	6.40	30	545(588)	475(518)	395	280	160	125(168)	42
21	80WQ40-12-3	80	40	12	2950	3	77	0.87	6.40	30	540(583)	470(513)	415	300	180	125(168)	43
22	100WQ60-9-3	100	60	9	2950	3	77	0.87	6.40	35	562(605)	492(535)	460	300	180	140(183)	62
23	50WQ15-35-4	50	15	35	2950	4	78	0.87	8.10	25	580(615)	500(535)	395	295	170	132(167)	61
24	50WQ25-22-4	50	25	22	2950	4	78	0.87	8.10	25	580(615)	500(535)	395	295	170	132(167)	61
25	65WQ20-25-4	65	20	25	2950	4	78	0.87	8.10	30	580(615)	500(535)	430	315	180	132(167)	60
26	80WQ40-15-4	80	40	15	2950	4	78	0.88	8.10	30	600(635)	520(555)	440	315	180	140(175)	61
27	80WQ60-12-4	80	60	12	2950	4	78	0.88	8.10	30	600(635)	520(555)	440	315	180	140(175)	61
28	100WQ80-8-4	100	80	8	2950	4	78	0.87	8.10	35	600(635)	520(555)	475	315	190	140(183)	62
29	50WQ15-40-5.5	50	15	40	2950	5.5	81	0.88	11.00	30	600(635)	520(555)	410	310	185	132(167)	68
30	50WQ25-25-5.5	50	25	25	2950	5.5	81	0.88	11.00	30	600(635)	520(555)	410	310	185	132(167)	68
31	65WQ30-30-5.5	65	30	30	2950	5.5	81	0.88	11.00	30	605(640)	525(560)	410	315	180	132(167)	65
32	80WQ40-22-5.5	80	40	22	2950	5.5	81	0.88	11.00	30	625(660)	545(580)	440	315	185	140(175)	74
33	80WQ65-15-5.5	80	65	15	2950	5.5	81	0.88	11.00	30	625(660)	545(580)	440	315	185	140(175)	74
34	80WQ85-10-5.5	80	85	10	2950	5.5	81	0.88	11.00	30	625(660)	545(580)	440	315	185	140(175)	74
35	100WQ65-15-5.5	100	65	15	2950	5.5	81	0.88	11.00	35	625(660)	545(580)	475	315	195	140(175)	74
36	100WQ85-10-5.5	100	85	10	2950	5.5	81	0.88	11.00	35	625(660)	560(595)	475	315	195	140(175)	74

技术参数与外形尺寸

序号	型号	出口直径	流量 Q	扬程 H	转速 n	电机功率 P	电机效率 η	电机功率因数	电机额定电流	通过颗粒最大直径	外形尺寸 (mm)						重量
		(mm)	(m^3/h)	(m)	(rpm)	(kw)	(A)	cosØ	(A)	(mm)	H	H1	B3	B2	L5	H2	(kg)
37	150WQ100-7-5.5	150	100	7	2950	5.5	81	0.88	11.00	45	720(755)	545(580)	540	330	195	145(180)	83
38	50WQ20-40-7.5	50	20	40	2950	7.5	82	0.88	15.00	25	690(745)	590(645)	445	345	185	140(195)	95
39	50WQ30-32-7.5	50	30	32	2950	7.5	82	0.88	15.00	25	690(745)	590(645)	445	345	185	140(195)	95
40	65WQ25-35-7.5	65	25	35	2950	7.5	82	0.88	15.00	25	690(745)	590(645)	470	355	185	140(195)	73
41	80WQ45-25-7.5	80	45	25	2950	7.5	82	0.88	15.00	30	710(765)	610(665)	510	365	205	146(201)	100
42	80WQ65-20-7.5	80	65	20	2950	7.5	82	0.88	15.00	30	710(765)	610(665)	510	365	205	146(201)	100
43	100WQ80-15-7.5	100	80	15	2950	7.5	82	0.88	15.00	35	710(765)	610(665)	525	365	205	151(206)	103
44	100WQ45-25-7.5	100	45	25	2950	7.5	82	0.88	15.00	35	710(765)	610(665)	525	365	205	151(206)	103
45	150WQ100-12-7.5	150	100	12	2950	7.5	83	0.88	15.00	45	800	630	575	365	200	180	108
46	150WQ135-10-7.5	150	135	10	1475	7.5	82	0.85	16.00	45	855	685	575	520	300	235	143
47	65WQ20-56-11	65	20	56	2950	11	83	0.89	22.00	25	850(905)	780(835)	500	365	195	185(240)	148
48	80WQ40-45-11	80	40	45	2950	11	83	0.88	22.00	30	850(905)	780(835)	500	365	195	185(240)	153
49	100WQ80-25-11	100	80	25	1475	11	83	0.85	23.00	35	910(965)	710(765)	700	540	325	210(265)	212
50	150WQ130-15-11	150	130	15	1475	11	83	0.85	23.00	45	950(1005)	750(805)	770	560	350	240(295)	220
51	150WQ200-10-11	150	200	10	1475	11	83	0.85	23.00	45	950(1005)	750(805)	770	560	350	240(295)	220
52	200WQ300-7-11	200	300	7	1475	11	83	0.85	23.00	55	960(1015)	760(815)	870	580	355	240(295)	230
53	100WQ80-30-15	100	80	30	1475	15	84	0.85	30.00	35	950(1050)	750(805)	700	540	325	210(265)	239
54	100WQ100-22-15	100	100	22	1475	15	84	0.85	30.00	35	950(1050)	750(805)	700	540	325	210(265)	239
55	150WQ130-20-15	150	130	20	1475	15	84	0.85	30.00	45	990(1045)	790(845)	770	560	350	240(295)	242
56	150WQ150-18-15	150	150	18	1475	15	84	0.85	30.00	45	990(1045)	790(845)	770	560	350	240(295)	242
57	150WQ200-15-15	150	200	15	1475	15	84	0.85	30.00	45	990(1045)	790(845)	770	560	350	240(295)	242
58	200WQ250-12-15	200	250	12	1475	15	84	0.85	30.00	55	1000(1055)	800(855)	870	580	355	240(295)	257
59	100WQ80-35-18.5	100	80	35	1475	18.5	85	0.85	36.00	35	1060(1115)	850(905)	710	550	325	210(265)	285
60	100WQ100-30-18.5	100	100	30	1475	18.5	85	0.85	36.00	35	1060(1115)	850(905)	710	550	325	210(265)	285
61	150WQ150-22-18.5	150	150	22	1475	18.5	85	0.9	36.00	45	1080(1135)	1030(1085)	830	620	350	240(295)	290
62	150WQ180-20-18.5	150	180	20	1475	18.5	85	0.9	36.00	45	1080(1135)	1030(1085)	830	620	350	240(295)	290
63	200WQ250-15-18.5	200	250	15	1475	18.5	85	0.85	36.00	50	1120(1175)	850(905)	870	580	355	250(305)	312
64	200WQ300-12-18.5	200	300	12	1475	18.5	85	0.85	36.00	50	1120(1175)	850(905)	870	580	355	250(305)	312
65	100WQ100-34-22	100	100	34	1475	22	86	0.87	42.00	35	1180(1245)	950(956)	840	680	420	220(275)	300
66	200WQ250-17-22	200	250	17	1475	22	86	0.87	42.00	55	1150(1205)	890(945)	870	580	355	250(305)	330
67	200WQ300-15-22	200	300	15	1475	22	86	0.87	42.00	55	1150(1205)	890(945)	870	580	355	250(305)	330
68	100WQ120-42-30	100	120	42	1475	30	86	0.87	58.00	35	1250(1315)	1050	870	710	450	220(275)	432
69	150WQ180-30-30	150	180	30	1475	30	86	0.87	58.00	45	1240	1000	860	650	380	240	455
70	150WQ250-22-30	150	250	22	1475	30	86	0.87	58.00	45	1240	1000	860	650	380	240	455
71	200WQ360-16-30	250	360	16	1475	30	86	0.87	58.00	55	1240	1000	910	620	380	285	475
72	250WQ600-9-30	200	600	9	1475	30	86	0.87	58.00	70	1290	1050	1010	660	390	330	490

技术参数与外形尺寸

序号	型号	出口直径	流量 Q	扬程 H	转速 n	电机功率 P	电机效率 η	电机功率因数	电机额定电流	通过颗粒最大直径	外形尺寸 (mm)						重量
		(mm)	(m^3/h)	(m)	(rpm)	(kw)	(A)	cosØ	(A)	(mm)	H	H1	B3	B2	L5	H2	(kg)
73	300WQ800-7-30	300	800	7	1475	30	86	0.87	58	70	1440	1200	1475	720	410	305	475
74	350WQ1000-6-30	350	1000	6	980	37	88	0.86	70	85	1500	1300	1540	720	510	380	785
75	150WQ180-34-37	150	180	34	1475	37	89	0.87	70	45	1240	1000	935	725	380	270	528
76	150WQ250-27-37	150	250	27	1475	37	89	0.87	70	45	1240	1000	935	725	380	270	528
77	200WQ300-22-37	200	300	22	1475	37	89	0.87	70	55	1260	1020	910	620	380	285	528
78	200WQ400-18-37	200	400	18	1475	37	89	0.87	70	55	1260	1020	910	620	380	285	528
79	250WQ600-13-37	250	600	13	1475	37	89	87	70	70	1320	1080	1010	660	390	330	545
80	300WQ900-7-37	300	900	7	1475	37	89	0.87	70	70	1440	1200	1475	720	410	380	567
81	350WQ1000-7-37	350	1000	7	980	37	88	0.86	70	85	1500	1300	1540	720	510	380	785
82	150WQ180-37-45	150	180	37	1475	45	89	0.87	85	45	1340	1100	1030	750	380	270	528
83	150WQ250-34-45	150	250	34	1475	45	89	0.87	85	45	1340	1100	1030	750	380	270	528
84	200WQ400-25-45	200	400	25	1475	45	89	0.87	85	55	1320	1100	910	620	380	285	575
85	250WQ600-16-45	250	600	16	1475	45	89	0.87	85	70	1360	1100	1010	660	390	330	600
86	250WQ800-12-45	250	250	12	1475	45	89	0.87	85	70	1360	1100	1010	660	390	330	600
87	300WQ900-9-45	300	300	9	1475	45	89	0.87	85	70	1490	1250	1475	720	410	305	626
88	350WQ1000-10-45	350	350	10	1475	45	88	0.87	85	85	1500	1250	1530	1040	650	280	832
89	150WQ150-54-55	150	150	54	1475	55	90	0.87	103	45	1530	1300	1020	770	480	250	890
90	150WQ200-50-55	150	150	50	1475	55	90	0.87	103	45	1530	1300	1020	770	480	250	890
91	200WQ300-38-55	200	200	38	1475	55	90	0.87	103	55	1500	1150	1010	720	458	335	806
92	200WQ400-32-55	200	200	32	1475	55	90	0.87	103	55	1500	1150	1010	720	458	335	806
93	250WQ600-20-55	250	250	20	1475	55	90	0.87	103	70	1500	1150	1070	720	458	390	825
94	300WQ800-15-55	300	300	15	1475	55	89	0.87	103	70	1490	1250	1475	905	500	400	626
95	350WQ1100-10-55	350	350	10	1475	55	89	0.87	103	85	1500	1200	1590	1130	680	429	832
96	400WQ1300-8-55	400	400	8	980	55	90	0.87	105	85	1520	1200	1810	1200	670	380	1410
97	150WQ200-55-75	150	150	55	1475	75	90	0.87	140	45	1600	1350	1100	985	600	250	910
98	200WQ350-45-75	200	200	45	1475	75	90	0.87	140	55	1550	1250	1010	720	458	335	906
99	250WQ600-25-75	250	250	25	1475	75	90	0.87	140	65	1520	1180	1070	720	458	390	955
100	300WQ800-18-75	300	300	18	1475	75	90	0.87	140	80	1570	1170	1475	905	500	400	1010
101	350WQ1200-15-75	350	350	15	980	75	90	0.82	155	85	1520	1200	1590	1150	700	380	1100
102	400WQ1400-12-75	400	400	12	980	75	90	0.82	142	85	1580	1280	2055	1400	750	380	2010
103	200WQ350-50-90	200	200	50	1475	90	91	0.871	167	50	1700	1300	1400	780	520	300	1200
104	250WQ600-30-90	250	250	30	1475	90	91	0.871	167	65	1580	1200	1400	720	458	390	1008
105	300WQ900-22-90	300	300	22	1475	90	91	0.871	167	70	1570	1200	1475	905	500	400	1060
106	350WQ1100-18-90	350	350	18	980	90	90	0.87	167	85	2365	2100	1590	1190	710	380	1410
107	400WQ1500-15-90	400	400	15	980	90	90	0.81	170	95	2000	1700	2155	1500	900	380	1500
108	500WQ2000-10-90	500	500	10	980	90	77	0.81	170	95	2100	1800	2210	1550	920	520	1600

性能曲线

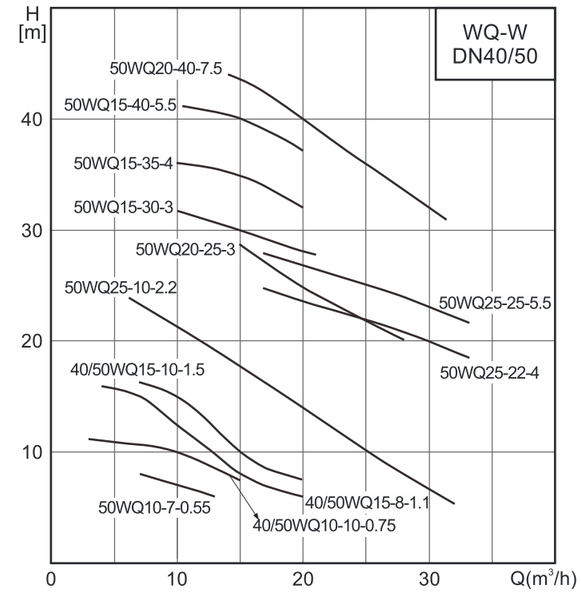

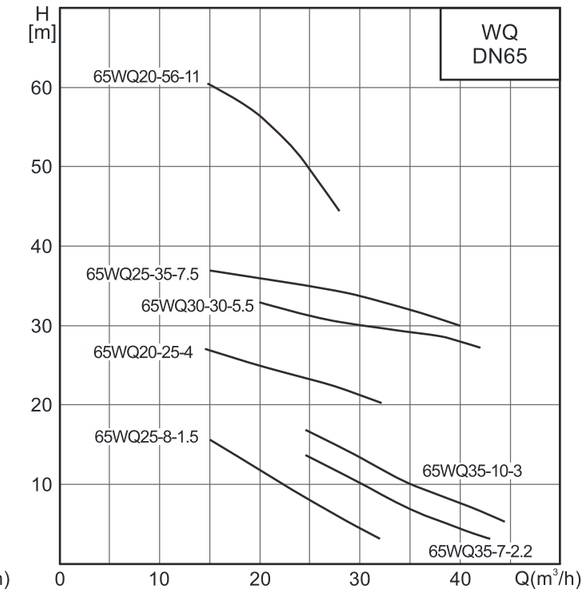

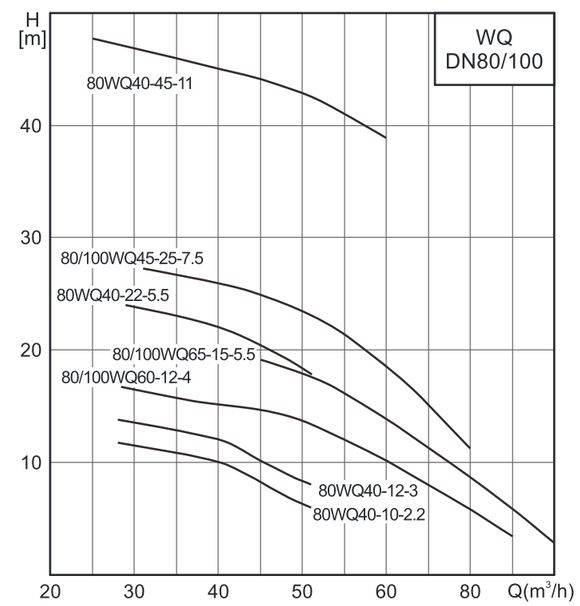

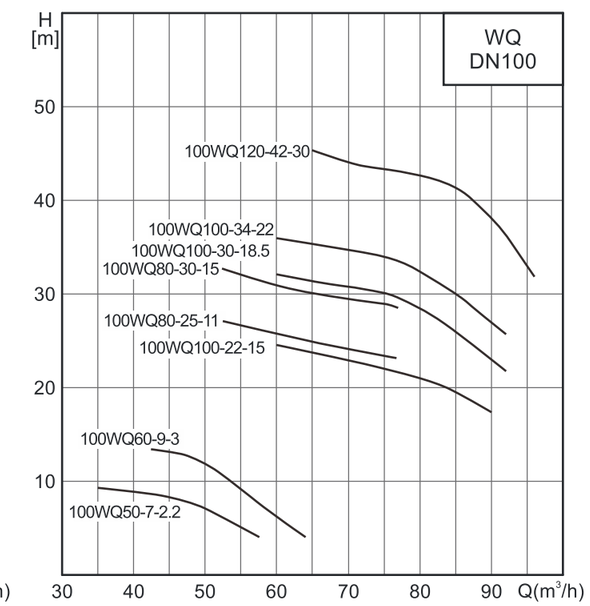

性能曲线

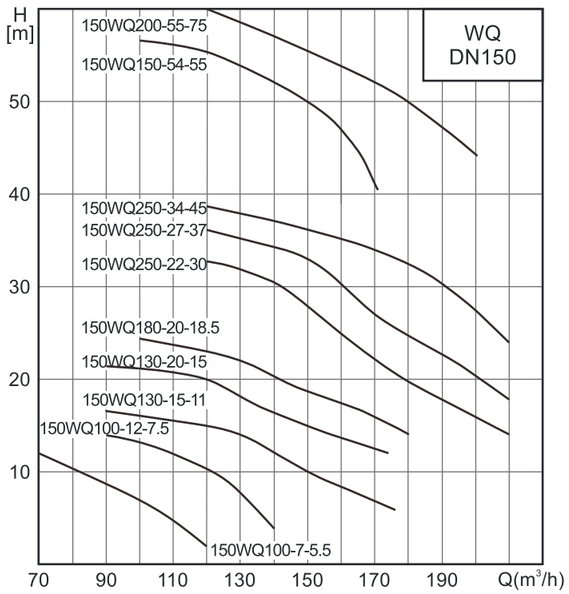
H [m]
WQ DN150
150WQ200-55-75
150WQ150-54-55
150WQ250-34-45
150WQ250-27-37
150WQ250-22-30
150WQ180-20-18.5
150WQ130-20-15
150WQ130-15-11
150WQ100-12-7.5
150WQ100-7-5.5
50
40
30
20
10
70 90 110 130 150 170 190 Q(m³/h)

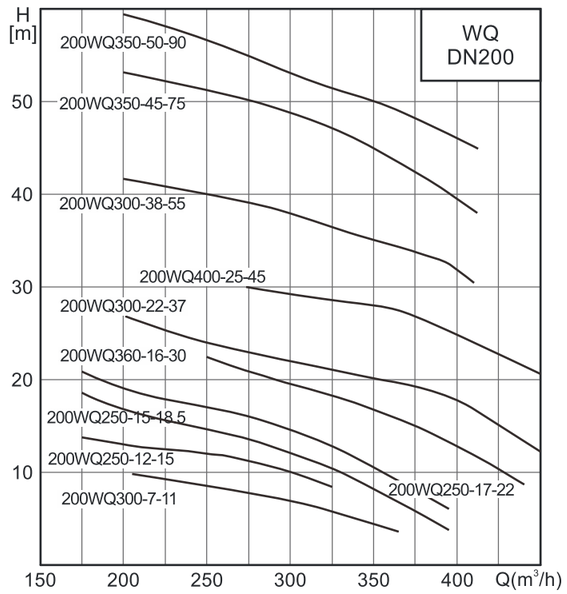
H [m]
WQ DN200
200WQ350-50-90
200WQ350-45-75
200WQ300-38-55
200WQ400-25-45
200WQ300-22-37
200WQ360-16-30
200WQ250-15-18.5
200WQ250-12-15
200WQ300-7-11
200WQ250-17-22
50
40
30
20
10
150 200 250 300 350 400 Q(m³/h)

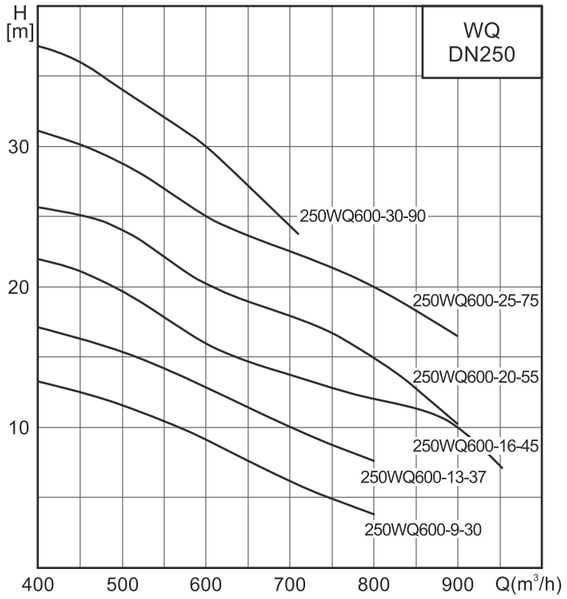
H [m]
WQ DN250
250WQ600-30-90
250WQ600-25-75
250WQ600-20-55
250WQ600-16-45
250WQ600-13-37
250WQ600-9-30
30
20
10
400 500 600 700 800 900 Q(m³/h)

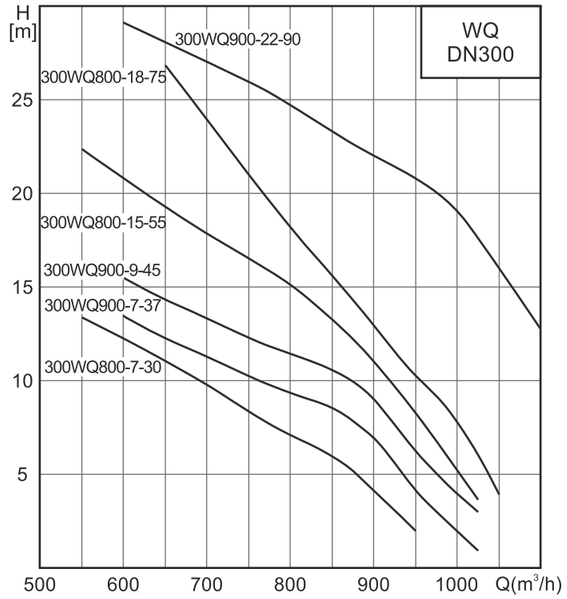
H [m]
WQ DN300
300WQ900-22-90
300WQ800-18-75
300WQ800-15-55
300WQ900-9-45
300WQ900-7-37
300WQ800-7-30
25
20
15
10
5
500 600 700 800 900 1000 Q(m³/h)

性能曲线

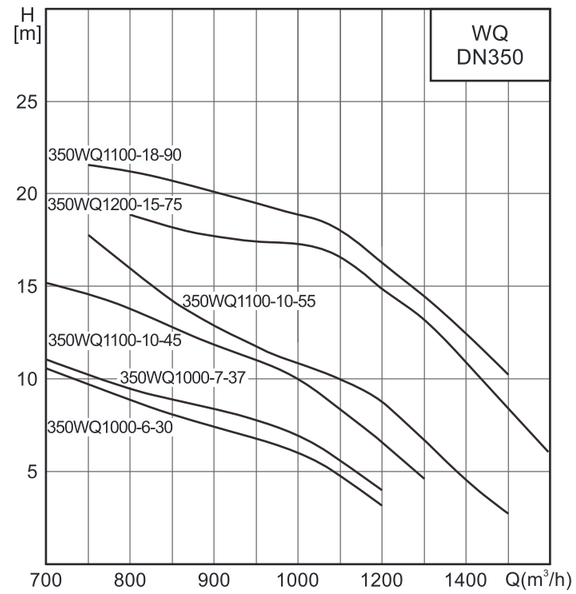
H [m]
WQ DN350
350WQ1100-18-90
350WQ1200-15-75
350WQ1100-10-55
350WQ1100-10-45
350WQ1000-7-37
350WQ1000-6-30
25
20
15
10
5
700 800 900 1000 1200 1400 Q(m³/h)

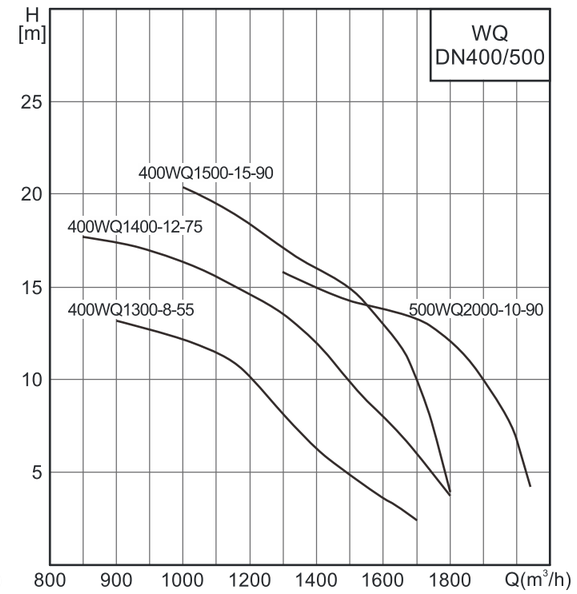
H [m]
WQ DN400/500
400WQ1500-15-90
400WQ1400-12-75
400WQ1300-8-55
500WQ2000-10-90
25
20
15
10
5
800 900 1000 1200 1400 1600 1800 Q(m³/h)

产品概述

WQ-F全不锈钢污水污物潜水电泵采用国际先进技术开发而成的新产品，是专为国内工矿、建筑、市政工程、污水处理等行业设计的污水泵。

泵过流部件全部采用不锈钢精密铸造，具有自身无污染且耐腐蚀的特点，扩大了给排水的应用领域。

泵高效节能，结构合理、无堵塞、防缠绕，具有体积小，重量轻、运转安全可靠，使用寿命长等特点。

根据需要配备的双导轨自动耦合安装系统，方便泵的安装。

双端面机械密封，选用碳化钨等硬质合金，可使电泵安全连续运行10000小时以上。

安装方式有自动耦合式安装、软管移动式安装、硬管移动式安装。

应用范围

适用于建筑工程施工、工矿企业、市政工程等污水处理系统。

城市环保系统中排污、污水中继、污水处理。

勘探、矿山配套附机。

食品、医疗、海水排吸、船舱积水等污水排放。

农业灌溉、农村沼气池、养鱼、喷泉、喷水等。

使用条件

电源：50Hz，3×380V。

介质温度＜60℃，PH值2-12，介质重度＜1200kg/m^3,输送介质的固相物的容积比＜2%。

工作时，电机部分露出液面不得超过电机的1/2。

型号含义

50 WQ 15 — 15 — 2.2 F

- F：不锈钢耐腐蚀型
- 2.2：功率（kW）
- 15：额定扬程（m）
- 15：额定流量（m^3/h）
- WQ：污水污物潜水电泵
- 50：排出口径（mm）

截面图

0.55~7.5kW

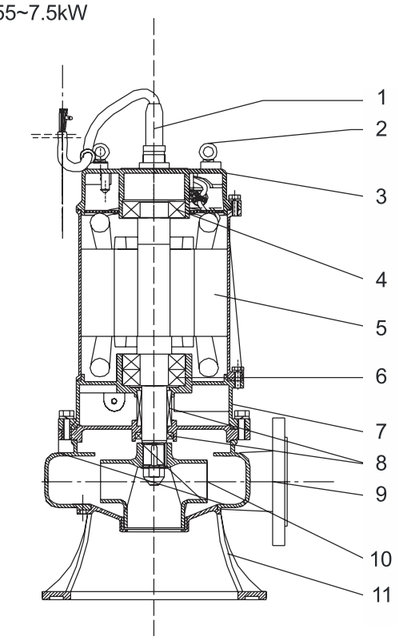

11~45kW

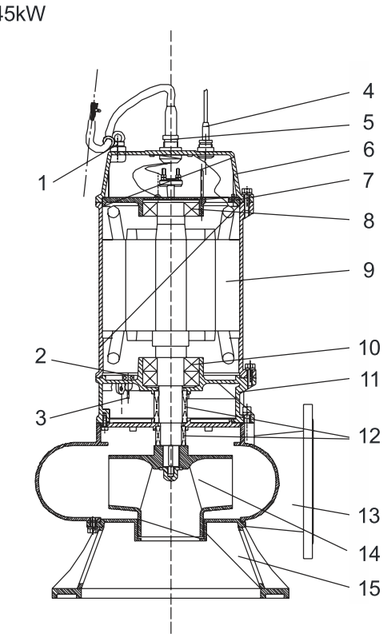

材料

序号	零件名称	材料
1	电缆及密封件	/
2	吊环	/
3	泵盖	不锈钢06Cr19Ni10
4	轴承	/
5	电机	/
6	轴承	/
7	油室	不锈钢06Cr19Ni10
8	密封	碳化硅/碳化钨
9	涡壳	不锈钢06Cr19Ni10
10	叶轮	不锈钢06Cr19Ni10
11	泵座	不锈钢06Cr19Ni10

序号	零件名称	材料
1	吊环	/
2	漏水探头	/
3	油水探头	/
4	控制电缆及密封件	/
5	动力电缆及密封件	/
6	泵盖	不锈钢06Cr19Ni10
7	上轴承座	/
8	轴承	/
9	电机	/
10	轴承	/
11	油室	不锈钢06Cr19Ni10
12	密封	碳化硅/碳化钨
13	涡壳	不锈钢06Cr19Ni10
14	叶轮	不锈钢06Cr19Ni10
15	泵座	不锈钢06Cr19Ni10

安装方式

固定式自动耦合安装图

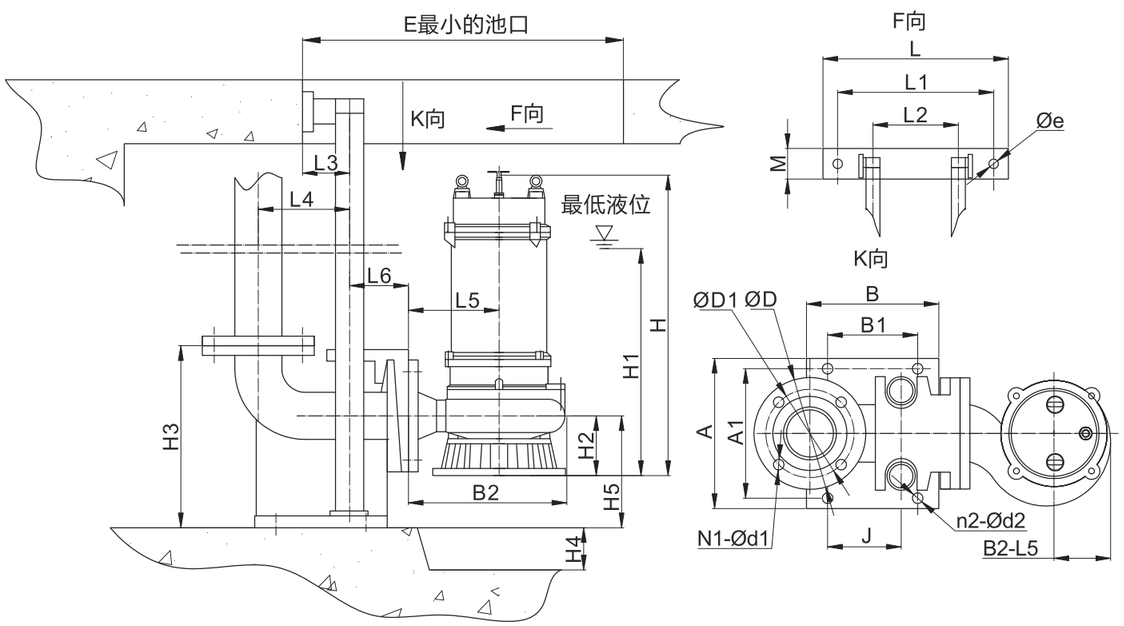

移动式安装图

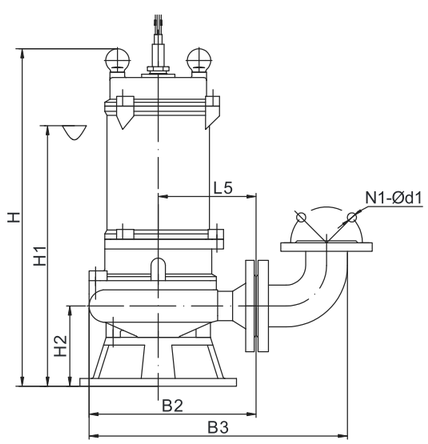

硬管(配双头法兰弯管)移动式安装

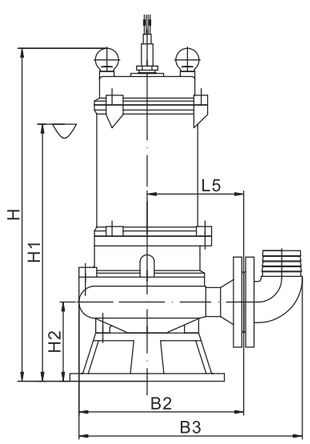

软管移动式安装

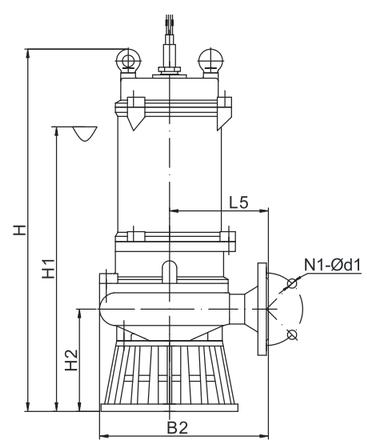

搅匀泵移动式安装

WQ-F耦合部件尺寸表

单位：mm

序号	型号	法兰连接尺寸			耦合底盘尺寸						H3	H4	H5	L	L1	L2	M	Øc	L3	L4	L6	Ød×t
		D	D1	N1-Ød1	A	A1	B	B1	J	N2-Ød2												
1	50WQ-F	165	125	4-Ø19	180	140	270	190	214	4-Ø19	240	100	120	220	180	60	44	12	50	152	52	Ø34×3
2	65WQ-F	180	145	4-Ø19	190	150	280	190	221	4-Ø19	240	100	120	220	180	60	44	12	50	149	55	Ø34×3
3	80WQ-F	195	160	8-Ø19	230	170	300	210	235	4-Ø19	270	150	130	250	210	80	50	15	57	165	63	Ø48×3
4	100WQ-F	215	180	8-Ø19	230	190	300	210	237	4-Ø25	300	150	150	250	210	80	50	15	57	185	63	Ø48×3
5	150WQ-F	280	240	8-Ø19	300	250	460	330	367	4-Ø25	380	150	180	330	280	120	50	19	62	305	76	Ø48×3
6	200WQ-F	335	295	8-Ø19	400	372	420	324	548	4-Ø25	508	200	277	410	370	192	50	15	78	200	156	Ø48×3
7	250WQ-F	395	350	4-Ø19	420	360	580	450	471	4-Ø25	500	200	240	340	280	160	70	23	115	359	95	Ø48×3
8	300WQ-F	445	400	12-Ø23	460	400	630	500	521	4-Ø25	560	200	260	380	320	200	70	23	115	400	95	Ø60×3
9	350WQ-F	505	460	16-Ø23	650	419	645	400	320	4-Ø25	855	200	480	520	460	196	65	16	145	424	285	Ø60×3
10	400WQ-F	565	515	16-Ø28	630	490	675	520	390	4-Ø25	965	200	560	520	350	196	65	16	145	460	288	Ø60×3
11	500WQ-F	670	620	20-Ø28	650	550	700	600	580	4-Ø40	950	200	490	600	400	300	130	22	130	600	250	Ø75×3

相关尺寸

单位：mm (除英寸外)

项目 \ 泵口径	40	50	65	80	100	150	200	250	30	350	400	450	500	600
Ø导向管尺寸	1"			1.5"					2"			2.5"		
导向管长度	池深-H4-46-2/M													
膨胀螺栓数量规格	2-M12×150				2-M12×150				2-M16×150			2-M20×150		
地脚螺栓数量规格	4-M16×250				4-M20×300							4-M24×400		
地脚螺栓预留孔尺寸	80×80×300				100×100×350							150×150×400		
移动安装时配用胶管直径	1.5" /40	2" /50	2.5" /65	3" /76	4" /100	6" /150	8" /200	10" /250	12" /300	14" /350	16" /400	18" /450	20" /500	24" /600

技术参数及外形尺寸

序号	型号	出口直径(mm)	流量(m^3/h)	扬程(m)	电机功率(kw)	转速(rpm)	电压(V)	d(mm)	L5	B2	H	H1	H2	L8	L9	L7	重量(kg)
1	50WQ10-7-0.55F	50	10	7	0.55	2950	380/220	15	135	200	490	420	110	90	95	105	23
2	50WQ10-10-0.75F		10	10	0.75			15	135	200	490	420	110	90	95	105	24
3	50WQ7-15-1.1F		7	15	1.1			15	135	200	490	420	110	85	90	95	25
4	50WQ15-8-1.1F		15	8	1.1			15	135	200	490	420	110	90	95	105	25
5	50WQ10-15-1.5F		10	15	1.5			15	150	240	530	460	125	100	105	115	29
6	50WQ15-10-1.5F		15	10	1.5			15	150	240	530	460	125	100	105	115	29
7	65WQ25-8-1.5F	65	25	8	1.5			15	150	240	530	460	125	100	105	115	29
8	50WQ9-22-2.2F	50	9	22	2.2		380	15	150	240	530	460	125	100	105	115	38
9	50WQ25-10-2.2F		25	10	2.2			15	150	240	530	460	125	100	105	115	37
10	65WQ35-7-2.2F	65	35	7	2.2			25	150	240	530	460	125	95	100	110	38
11	80WQ40-10-2.2F	80	40	10	2.2			25	165	240	530	460	125	100	110	125	41
12	50WQ15-30-3F	50	15	30	3			20	160	240	550	480	120	100	110	120	43
13	50WQ25-15-3F		25	15	3			20	160	240	550	480	120	100	110	120	43
14	65WQ35-10-3F	65	35	10	3			25	160	240	560	490	134	95	100	110	44
15	80WQ40-12-3F	80	40	12	3			25	180	240	570	500	110	120	135	125	44
16	50WQ15-35-4F	50	15	35	4			15	160	270	580	480	134	110	120	130	61
17	50WQ25-22-4F		25	22	4			15	160	270	580	480	134	110	120	130	61
18	65WQ20-25-4F	65	20	25	4			25	180	270	605	525	134	110	120	130	62
19	80WQ40-15-4F	80	40	15	4			25	180	270	650	550	155	115	130	135	63
20	80WQ60-12-4F		60	12	4			25	180	270	650	550	155	115	130	135	63
21	100WQ80-8-4F	100	80	8	4			30	190	270	650	550	155	130	140	160	64
22	50WQ15-40-5.5F	50	15	40	5.5			15	160	270	635	510	134	110	120	130	68
23	50WQ25-25-5.5F		25	25	5.5			15	160	270	635	510	134	116	125	140	68
24	65WQ30-30-5.5F	65	30	30	5.5			15	180	270	650	525	134	117	125	130	69
25	80WQ40-22-5.5F	80	40	22	5.5			25	160	270	650	550	140	110	120	130	74
26	80WQ65-15-5.5F		65	15	5.5			25	180	270	650	550	140	110	120	130	74
27	80WQ85-10-5.5F		85	10	5.5			25	180	270	650	550	140	110	120	130	74
28	100WQ65-15-5.5F	100	65	15	5.5			30	180	270	650	550	140	110	130	150	76
29	100WQ85-10-5.5F		85	10	5.5			30	180	270	650	550	140	110	130	150	76
30	50WQ20-40-7.5F	50	20	40	7.5			15	185	320	690	510	140	135	140	145	95
31	50WQ30-32-7.5F		30	32	7.5			15	185	320	690	510	140	135	140	145	95
32	65WQ25-35-7.5F	65	25	35	7.5			25	185	320	850	685	140	180	190	195	97
33	80WQ45-25-7.5F	80	30	32	7.5			25	205	320	710	610	140	140	155	160	100
34	80WQ65-20-7.5F	80	65	20	7.5			25	205	320	710	610	140	140	155	160	100
35	100WQ80-15-7.5F	100	80	15	7.5			30	210	320	720	650	190	140	150	155	103
36	100WQ45-25-7.5F		45	25	7.5			25	210	320	720	650	190	140	150	155	103

技术参数及外形尺寸

序号	型号	出口直径(mm)	流量(m^3/h)	扬程(m)	电机功率(kw)	转速(rpm)	电压(V)	d(mm)	L5	B2	H	H1	H2	L8	L9	L7	重量(kg)
37	65WQ20-56-11F	65	20	56	11	2950	380	25	220	350	850	700	185	135	145	150	148
38	80WQ40-45-11F	80	40	45	11			25	250	350	1050	800	156	170	190	200	153
39	100WQ45-40-11F	100	45	40	11			30	325	350	1200	800	210	210	220	230	212
40	100WQ80-25-11F		80	25	11	1475		50	340	380	1200	800	210	210	220	230	280
41	150WQ130-15-11F	150	130	15	11			60	360	380	1200	800	210	210	240	260	290
42	150WQ200-10-11F		200	10	11			60	360	380	1200	800	210	210	240	260	290
43	200WQ300-7-11F	200	300	7	11			70	420	380	1350	900	250	230	270	310	300
44	80WQ50-45-15F	80	50	45	15	2950		15	250	440	1050	700	220	180	185	190	200
45	100WQ80-30-15F	100	80	30	15	1475		50	340	380	1200	800	210	210	220	230	330
46	100WQ120-22-15F		120	22	15			50	340	380	1200	800	210	210	220	230	330
47	150WQ150-18-15F	150	150	18	15			60	360	380	1200	800	210	210	240	260	350
48	150WQ200-15-15F		200	15	15			60	360	380	1200	800	210	210	240	260	350
49	100WQ70-40-15F	100	70	40	15	2950		15	250	360	1250	800	150	160	170	180	220
50	100WQ100-30-18.5F		100	39	18.5	1475		50	385	380	1500	900	210	230	250	270	350
51	150WQ150-22-18.5F	150	150	22	18.5			50	385	380	1500	900	210	230	250	270	370
52	200WQ250-15-18.5F	200	250	15	18.5			80	450	380	1600	950	250	270	310	350	380
53	200WQ300-12-18.5F		300	12	18.5			80	450	380	1600	950	250	270	310	350	380
54	80WQ50-65-22F	80	50	65	22	2950		10	280	300	1300	900	155	160	170	180	390
55	100WQ100-34-22F	100	100	34	22	1475		50	385	380	1500	900	210	230	250	270	370
56	150WQ130-30-22F	150	130	30	22			50	385	380	1500	900	210	230	250	270	380
57	200WQ250-17-22F	200	250	17	22			80	450	380	1600	950	250	270	310	350	390
58	200WQ300-15-22F		300	15	22			80	450	380	1600	950	250	270	310	350	390
59	200WQ400-10-22F		400	10	22			80	450	380	1600	950	250	270	310	350	390
60	100WQ80-65-30F	100	80	65	30	2950		10	280	300	1300	900	155	160	170	180	430
61	150WQ150-30-30F	150	150	30	30	1475		45	380	500	1240	1000	240	240	260	280	455
62	150WQ250-22-30F		250	22	30			45	380	500	1240	1000	240	240	260	280	455
63	200WQ400-18-30F	200	400	18	30			55	380	500	1240	1000	285	260	290	310	475
64	250WQ600-9-30F	250	600	9	30			65	390	500	1290	1050	285	260	290	310	475
65	300WQ900-7-30F	300	900	8	30	980		70	580	475	1800	1300	270	315	370	435	700
66	150WQ180-35-37F	150	180	35	37	1475		45	380	500	1240	1000	270	260	280	300	485
67	200WQ400-20-37F	200	400	20	37			50	380	500	1260	1000	285	270	290	310	528
68	200WQ500-17-37F		500	17	37			50	380	500	1260	1000	285	270	290	310	528
69	250WQ600-12-37F	250	600	12	37			65	390	530	1320	1060	330	270	300	330	545
70	150WQ250-25-37F	150	250	25	37	980		80	510	475	1800	1100	290	300	325	350	800
71	300WQ900-8-37F	300	900	8	37			70	580	475	1800	1300	270	315	370	435	880
72	150WQ150-48-45F	150	150	48	45	1475		35	460	475	1800	1100	220	260	285	320	950

技术参数及外形尺寸

序号	型号	出口直径 (mm)	流量 (m^3/h)	扬程 (m)	电机功率 (kw)	转速 (rpm)	电压 (V)	d (mm)	L5	B2	H	H1	H2	L8	L9	L7	重量 (kg)
73	150WQ240-35-45F	150	240	35	45	1475	380	35	460	475	1800	1100	220	260	285	320	950
74	200WQ400-24-45F	200	400	24	45			60	380	500	1320	1100	285	270	290	310	575
75	200WQ500-2-45F		500	22	45			60	380	500	1320	1100	285	270	290	310	575
76	250WQ600-15-45F	250	600	15	45			75	390	530	1360	1140	330	270	300	330	600
77	300WQ900-12-45F	300	900	12	45	980		90	600	550	2000	1400	285	350	390	430	1100
78	150WQ150-60-55F	150	150	60	55	1475		35	460	475	1800	1100	220	260	285	320	1350
79	150WQ200-50-55F		200	50	55			35	460	475	1800	1100	220	260	285	320	1350
80	200WQ300-40-55F	200	300	40	55			35	460	475	1800	1100	220	260	285	320	1400
81	200WQ400-34-55F		400	34	55			35	460	475	1800	1100	220	260	285	320	1400
82	250WQ600-20-55F	250	600	20	55	980		90	570	550	2000	1400	285	310	340	380	1500
83	250WQ800-17-55F		800	17	55			90	600	550	2000	1400	285	350	390	430	1500
84	300WQ900-15-55F	300	900	15	55			90	600	550	2000	1400	285	350	390	430	1600
85	350WQ1200-10-55F	350	1200	10	55			90	650	550	2050	1450	315	365	435	510	1700
86	150WQ250-60-75F	150	250	60	75	1475		35	600	550	2050	1300	230	345	385	430	1500
87	200WQ350-45-75F	200	350	45	75			35	600	550	2050	1300	230	345	385	430	1550
88	250WQ600-25-75F	250	600	25	75	980		70	700	650	2300	1500	270	420	480	530	1650
89	300WQ800-22-75F	300	800	22	75			70	700	650	2300	1500	270	420	480	530	1700
90	350WQ1200-15-75F	350	1200	15	75			150	700	550	2450	1600	370	380	435	490	1750
91	200WQ350-50-90F	200	350	50	90	1475		35	600	550	2050	1300	230	345	385	430	1500
92	250WQ600-35-90F	350	600	35	90	980		35	630	650	2300	1500	270	370	420	450	1750
93	300WQ900-24-90F	300	90	24	90			70	700	650	2300	1500	270	420	480	530	1800
94	350WQ1200-18-90F	350	1200	18	90			150	700	550	2450	1600	370	380	435	490	1900
95	400WQ1800-13-90F	400	1800	13	90			150	750	550	2450	1700	370	380	435	490	2000
96	200WQ350-60-110F	200	350	60	110	1475		35	600	550	2100	1400	230	355	400	440	1600
97	250WQ600-40-110F	250	600	40	110	980		35	630	650	2300	1700	270	370	420	450	2000
98	300WQ800-36-110F	300	800	36	110			35	630	650	2450	1700	270	390	435	490	2100
99	300WQ1000-27-110F	300	1000	27	110			35	700	650	2450	1700	270	420	480	530	2100
100	350WQ1200-20-110F	350	1200	20	110			150	700	550	2450	1800	370	380	435	490	2200
101	400WQ1900-15-110F	400	1900	15	110			150	700	550	2450	1900	370	380	435	490	2300

性能曲线

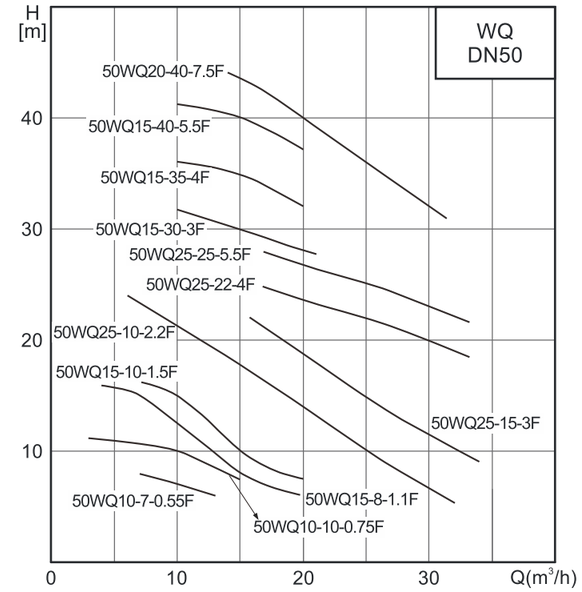

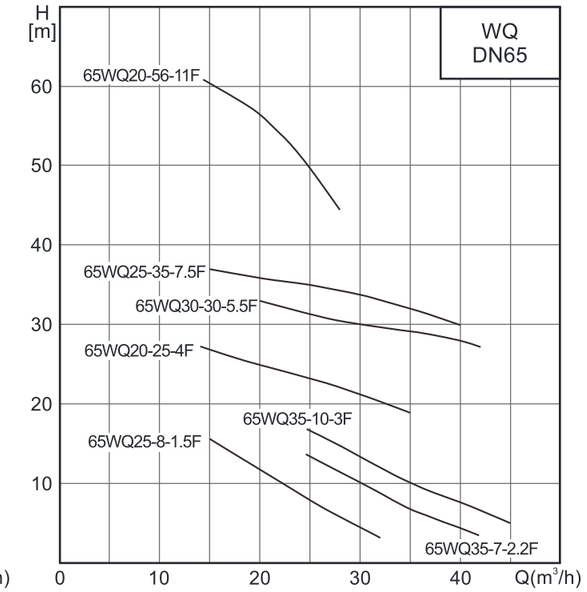

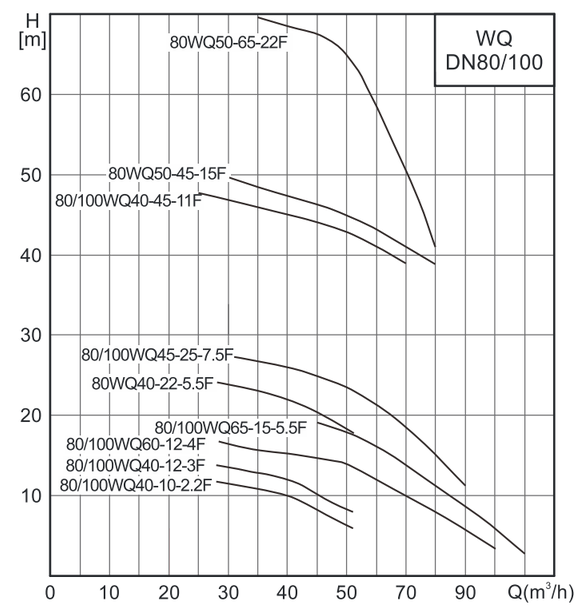

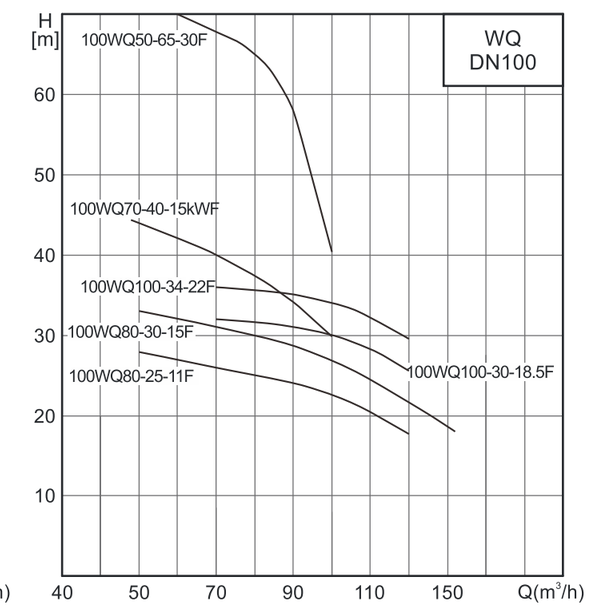

性能曲线

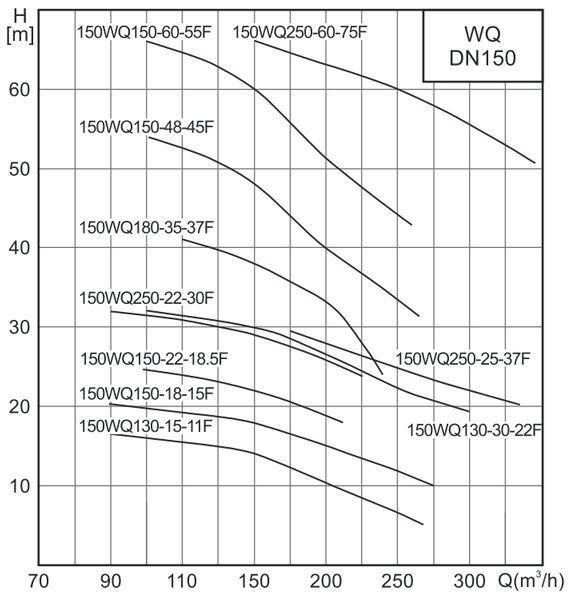

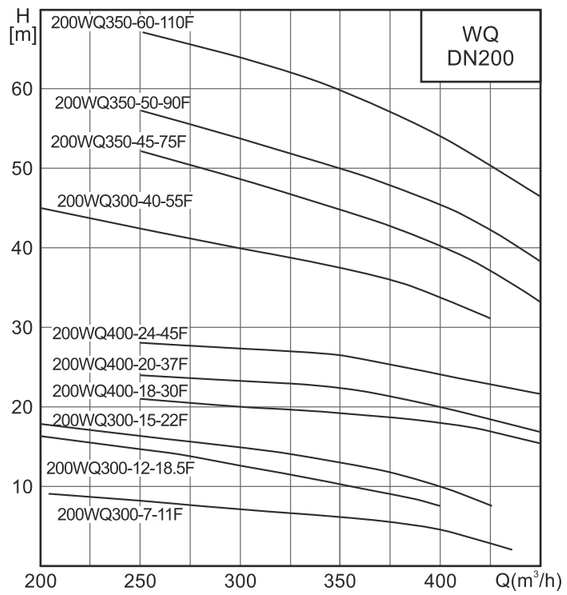

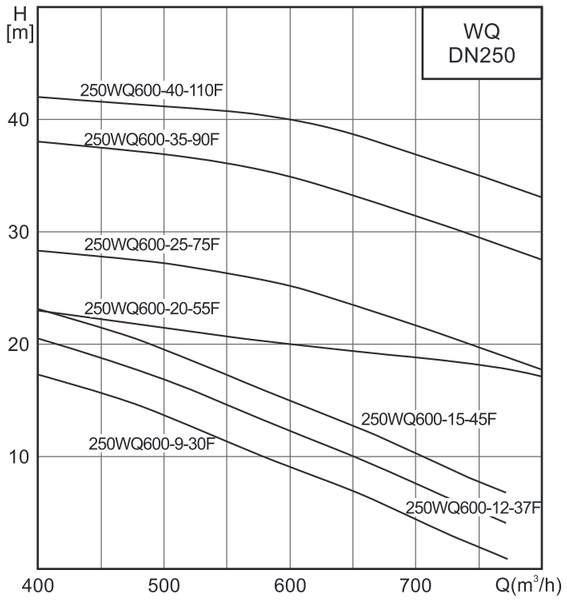

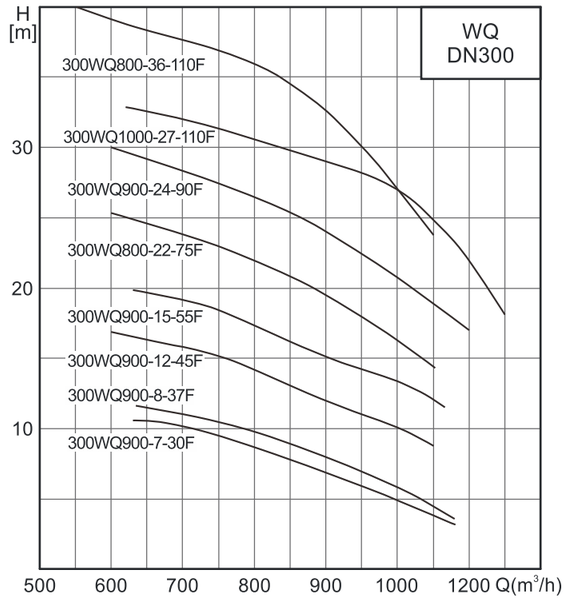

性能曲线

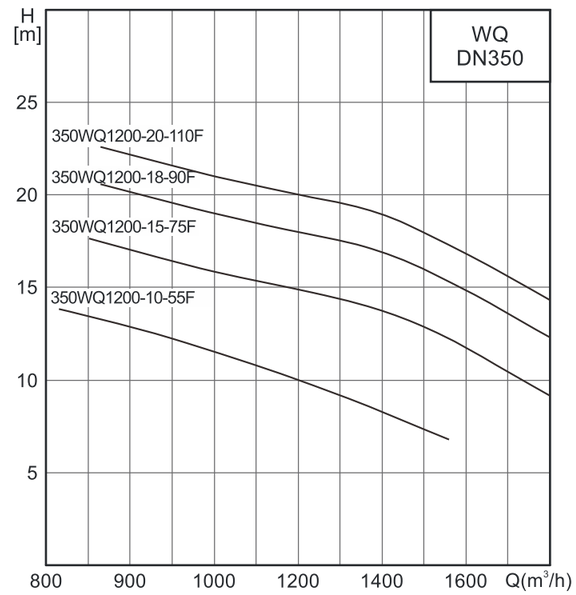

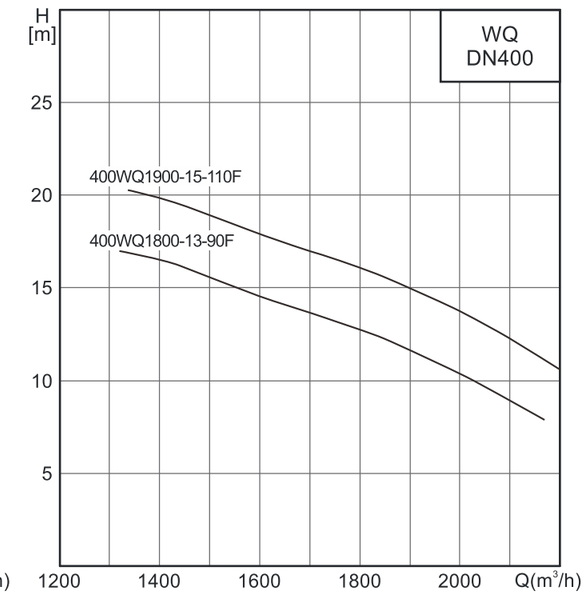

产品概述

NH系列电气控制柜是南方泵业充分吸收国内外水泵控制系统的先进经验，经过多年的生产和应用，不断完善和优化后，精心设计制作而成的。

该产品具有过载、短路、过流保护等功能，还具有单泵及多泵控制工作模式，多种主、备泵切换方式及各类启动方式。可广泛适用于农业灌溉及各类建筑排水、消防，喷淋管网增压等多种场合的自动控制。

NH系列电气控制柜质量优良、外型美观耐用、安装操作方便，是各类水泵安全可靠的伴侣。

产品特点

1、主备用途广泛，对于各种场合，如生活污水排放。

2、品质优良。精选国标、国内名牌电器元件及优质标准柜体，精心设计，精工制作。

3、主备泵任意选择组合，多种启动方式，多种控制方式，多种切换方式。

4、服务满意。随时提供售前咨询并及时提供售后服务，使您绝无后顾之忧。

正常工作条件及安装条件

1、海拔高度不超过2000米，环境温度不高于+45℃及不低于-5℃，空气相对湿度≤90%(25℃时)；

2、无水滴、蒸汽、无漂浮性尘埃及金属微粒场所。无日光照射，高温及严重落尘场所。无腐蚀、易燃性气体及液体场所；

3、无显著摇动和冲击振动的场所；

4、对于温度变化发生在产品表面上的凝露应采取措施出去；

5、竖直安装。

电源要求

1、电源进线：三相五线制

2、电源进源：50Hz，三相380V

型号含义

NH — Q — Z — 1 — 5.5

- 5.5：控制水泵的功率
- 1：控制水泵台数
- Z：控制形式(Z—直启、B—变频、R—软启动器、SJ—星三角启动)
- Q：生产厂家代号
- NH：生产商代号(HN—鹤见南方)

供货范围

安装方式	成套供货件	选购件		备件
移动软管安装	主泵、胶管接头	软管	电控柜、端子箱、链索(吊泵用)、拉污栅(定制)、启闭机(定制)、矩形闸门(定制)	叶轮 密封环 轴承 机械密封
移动硬管安装	主泵、法兰片	双法兰弯头		
自动耦合安装	主泵、自动耦合装置	导向管、地脚螺栓、膨胀螺栓		

订货说明

订货时注明产品型号、名称、性能参数（流量、扬程）、安装方式及选购件、备件等，选型时应考虑到介质重度对功率影响及介质腐蚀性、磨腐性等对泵过流密封件的影响和要求。

泵内安全保护(油水探头、进水探头、热敏元件)等特殊要求，须在订货时声明或注明，电控柜配套订货时，应注明控制方式及自动化要求等。

泵标配电缆线长度为9米，如需其他长度的，请从15米开始，每隔5米进行选购。

订货时注明水泵启动方式，标配形式为：37kW及以下采用直启，45kW及以上采用星三角启动。直启的型号从水泵内部引出U、V、W，星三角启动的型号从水泵内部引出U1、V1、W1和U2、V2、W2。

11kW及以上建议客户在不采用星三角启动时，采用变频、自耦或软启动器来进行水泵的启动。

水泵出水口的压力等级为PN6。