让用水更安心

To Make It Secure To Water-using

南方智水科技有限公司
NANFANG SMART WATER TECHNOLOGY CO.,LTD

公司地址：中国·杭州
销售热线：0571-86390035
服务热线：400-878-7655
售后服务热线：0571-86396573
电子邮箱：gs-info@nanfang-pump.com
网址：www.cnpzs.cn

版本号：20220929

数据仅供参考：如有修改，恕不另行通知。

南方智水

第六代NFWG

管网叠压（无负压）变频供水设备

中金环境旗下子公司
股票代码：300145

南方智水科技有限公司
NANFANG SMART WATER TECHNOLOGY CO.,LTD

Contents 目录

公司简介
COMPANY PROFILE

企业简介 / COMPANY PROFILE

南方智水科技有限公司（以下简称南方智水）于2002年挂牌成立，为南方中金环境股份有限公司全资子公司，中金环境创建于1991年，于2010年12月9日在深圳交易所发行上市，股票代码300145。南方智水坐落于杭州临平经济技术开发区，是一家集产品研发、生产、销售、服务为一体，为用户提供供排水整体解决方案的综合型服务制造商，在全国各大中城市建立有100余个销售服务机构。

公司产品涉及二次供水设备、无负压加压泵站、直饮水设备、雨水收集利用系统、污水提升、油水分离、一体化预制泵站、一体化污水处理设备、集成式消防泵站、智慧化集成式水厂等，产品系列涉及从取水、制水、输水、净水、排水、水处理的整个水循环系统。通过与国内外知名企业战略合作，引进国外先进技术，结合中国水务特点，对供排水整体解决方案软件系统进行二次开发，推进中国水务向智能、智慧化方向快速发展。

2016年公司以推进海绵城市建设，引领供排水整体解决方案发展为核心理念重点打造了智慧水务信息产业园。产业园以智能工业制造为基础，配置先进的自动化设备并且建造检测中心。产业园以业内先进的“供排水整体解决方案展厅”为窗口，展现南方智水新的供排水整体解决方案研究成果；2019年荣获浙江制造“品字标”认证、成立变压变流研发中心、销售额突破5亿大关；2021年售后服务云平台上线，获得售后服务十二星认证。

南方智水将以创新和进取追求完美，以诚信和实力打造品牌，建立完善的生产管理、质量管理和营销管理体系，更大限度地实现了企业资源的优化组合与分配。为成为国际先进的供排水整体解决方案服务商而不懈努力！

企业文化
CORPORATE CULTURE

企业文化 / CORPORATE CULTURE

01.企 业 使 命 ----------让 用 水 更 安 心
02.企业愿景----成为国内领先的供排水设备及解决方案服务商
03.核心价值观----以客户为中心 创新引领 艰苦奋斗 诚信共赢
04.经 营 宗 旨 ----------竞 有 道　创 无 限
05.企 业 精 神 ----------感 恩 负 责　协 力 进 取
06.企业市场观----------让客户更节约　让竞合更有力
07.企业品牌观----------绿色引领　精专赢得信赖
08.企 业 品 质 观 ----------品 质 见 证 成 长
09.企 业 协 作 观 ----------上 下 同 心　左 右 同 行
10.企业人才观----------不论先到后到　只论贡献大小

随着城市化进程的不断扩张，高层建筑与日俱增，供水成了城市生活的一大焦点。原有的市政管网一次供水对于多层住宅可能具有比较好的效果，但在高层和小高层建筑面前却显得力不从心。技术的日新月异，供水设备在其发展至今的十多年时间，无负压供水作为新型的二次供水方式因为其良好的节地、节能、无污染性能，已被现代高层建筑供水体系广泛的应用。

产品简介
PRODUCT DESCRIPTION

设备简介：

第六代NFWG智能型无负压供水设备可直接从市政管网取水，设备工作时，通过变频稳压控制、稳流补偿、负压抑制等功能的联合作用，消除水泵工作时产生的吸程对市政管网供水压力的影响。

全密闭的罐体结构隔绝了与空气的接触，彻底避免了水质的二次污染，市政供水余压叠加为出水扬程利用，水泵只补充给定供水水压与余压不足部分，节能效果明显。

设备组成：

南方智水科技有限公司第六代NFWG智能型无负压供水设备主要由：变容稳流补偿系统、负压抑制系统、泵组、对夹式静音止回阀、不锈钢蝶阀、出水总管、智能控制柜、互备式压力变送器等组成。

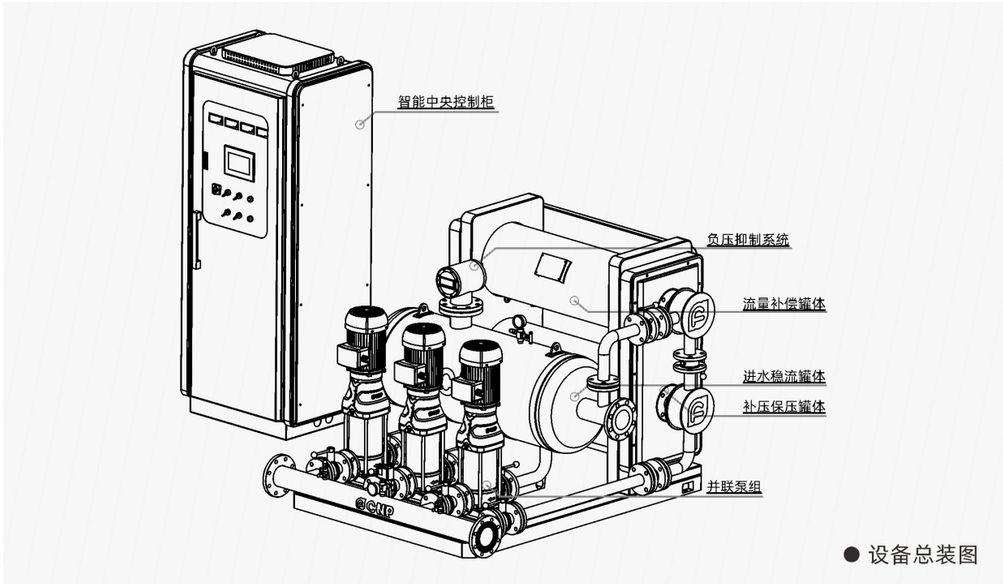

● 设备总装图

型号定义：

NFWG 3 DRE 10 - 8 S 5 - 11

- 11：小流量泵级数
- 5：小流量泵额定流量
- S：带小流量泵（不加则表示不带小流量泵）
- 8：单泵级数
- 10：单泵额定流量
- DRE：设备代号
- 3：水泵台数（含小流量泵）
- NFWG：南方罐式无负压供水设备

01 变容稳流补偿系统

◉ 设备在市政进出水端分别安装了稳流罐体、补偿罐体和保压罐体，实现了市政进水负压保护、压力补偿、及出水端稳压及小流量保压的功能，更完善的保障了无负压产生，消除了进水压力波动对出水压力稳定性的影响。小流量时补偿罐和保压罐合二为一为出水保压；中流量时，补偿罐做进水补偿，保压罐为出水保压；大流量时双罐合二为一为进水补偿。通过三段阀门的不同控制，以改变容积的方式来达到最大的补偿或保压。


实用新型专利证书

核心科技
CORE AND TECHNOLOGY

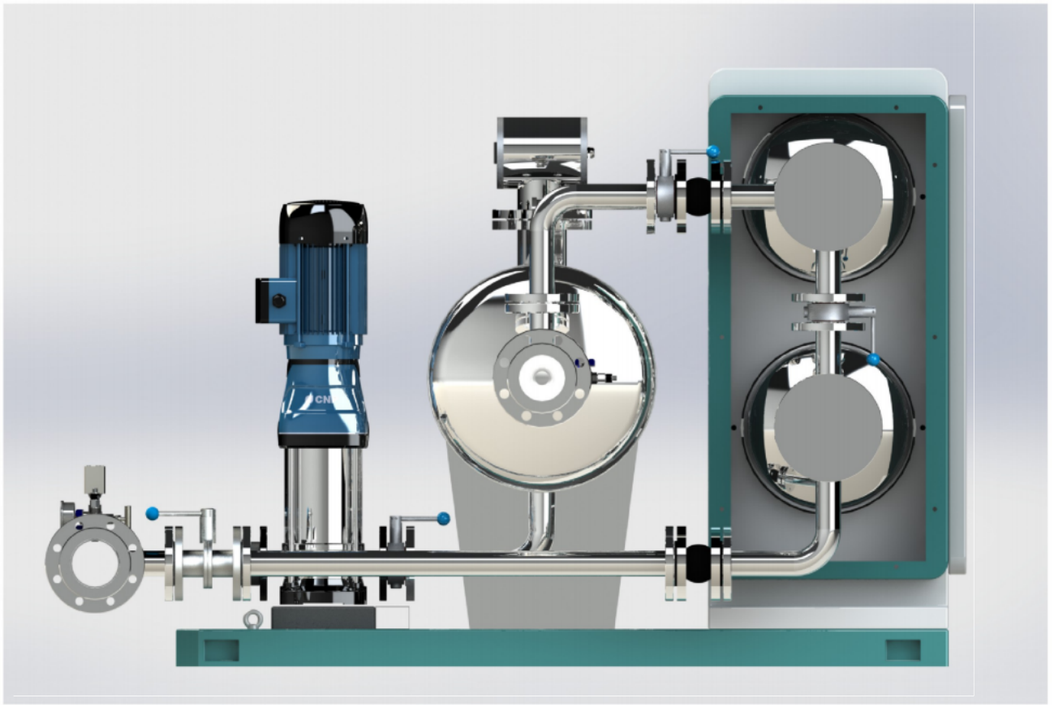

02 防御性负压抑制技术

◉ 设备在负压保护、负压消除功能上设计了双重保护的功能，在隔绝与外界空气接触的同时，通过气体压力的能量存储和食品级胶囊体的固有伸缩力来实现对市政管网进水的补压。当市政压力不稳定或不足时，通过罐体内部流量的补偿，和气体压力的释放，以气水结合的方式达到了相对负压的提前防御和消除的效果，同时气水结合的补偿方式解决了补偿流量具有一定局限性的问题，大幅度增强了有限的罐体容积对设备进水压力的补偿能力。防御性负压抑制技术科学合理的实现了抑制相对负压产生的功能，保护市政管网压力在设备运行时更加安全稳定。

03 智能辅助控制技术

◉ 南方智水科技有限公司从行业技术发展角度出发，以用户需求、用户体验为根本，致力于更高效、更安全稳定的系统设计理念，为第六代NFWG智能型无负压供水设备设计了主辅双系统控制的解决方案。主辅双系统均采用国际品牌西门子PLC，实现了热备冗余，信息双向备份的功能，当主系统出现故障后，辅助系统立马投入使用，不致造成设备瘫痪，用户无水可用的重大后果，更高效地解决了单系统控制风险过高的问题。百分之百的保证用户用水、舒适用水，这也是我们一直在追求的目标。

核心科技
CORE AND TECHNOLOGY

04 智能变压控制技术

◉ 第六代NFWG智能型无负压供水设备采用了恒压、变压合一的控制方式，也是行业内率先实现并使用了变压控制方法。根据高低峰流量变化、实际适宜扬程需求等现场工况，通过智能调节变压梯度、校准偏差等功能得到所需运行压力，模拟现场运行曲线，实时评估实时流量大小，变压运行。通过合理的流量控制，压力优化，降低管网漏损，提升设备运行效率，达到节能降耗的目的。

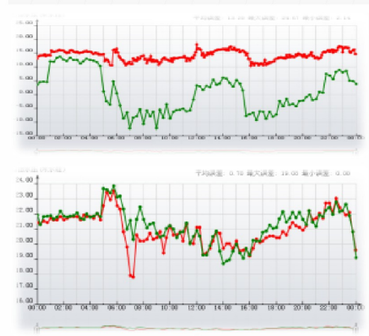


中华人民共和国国家版权局
计算机软件著作权登记证书

品质保障
QUALITY ASSURANCE

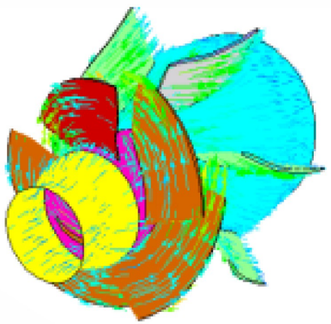

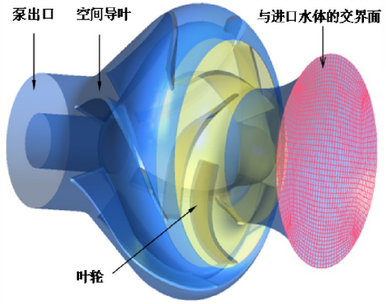

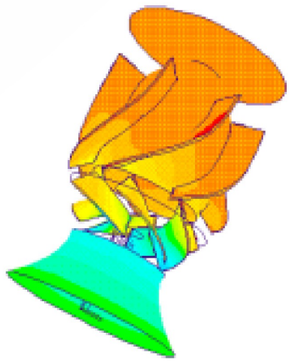

品质保障：

采用CFD流体力学原理分析技术，深度研究水泵运行曲线，全面优化各项功能性参数配置及软件数据计算方法，实现泵组与智能系统的充分结合，提升设备整体效率。

过流管路全部采用食品级不锈钢材质，专业的自动化加工设备。运用产品条形码的流程化管理，标准化的国家级测试平台，坚持100%出厂检测。

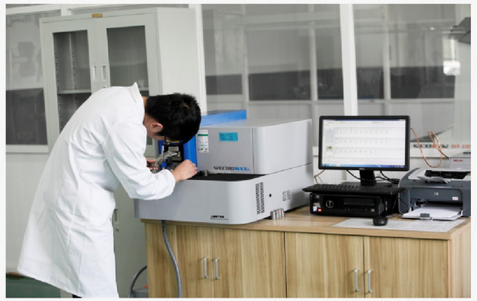

产品选型
MODEL SELECTION

·2DRE系列 （主泵一用一备，参数不含备用主泵流量）

型　号	单泵功率（kW）	进/出水口径（DN）	一级稳流罐（mm）	二级补偿罐X2（mm）	流量（m³/h）	1.2	1.6	2	2.4	2.8	3	3.2	3.6
NFWG2DRE3-4	0.37	100/50	500x1350	377x1200	扬程（m）	29	28.5	27.5	26	24	23	22	20
NFWG2DRE3-5	0.55	100/50	500x1350	377x1200		36	35	33.5	32	30	29	28	25
NFWG2DRE3-6	0.55	100/50	500x1350	377x1200		43.5	42.5	41	39	36.5	35	33.5	30
NFWG2DRE3-7	0.75	100/50	500x1350	377x1200		51	50	49	46	43	41	39.5	35
NFWG2DRE3-8	0.75	100/50	500x1350	377x1200		58.5	58	56	53	49	47	45	40
NFWG2DRE3-10	1.1	100/50	500x1350	377x1200		73	72	70	66	61	59	56	50
NFWG2DRE3-12	1.1	100/50	500x1350	377x1200		88	86	83	79	74	71	67	59
NFWG2DRE3-14	1.5	100/50	500x1350	377x1200		102	101	98	92.5	86	83	78	69
NFWG2DRE3-16	1.5	100/50	500x1350	377x1200		118	116	112	107	100	96	92	81
NFWG2DRE3-18	2.2	100/50	500x1350	377x1200		133	130	126	120	113	108	102	90
NFWG2DRE3-20	2.2	100/50	500x1350	377x1200		148	144	140	133	125	120	114	100
NFWG2DRE3-22	2.2	100/50	500x1350	377x1200		162	158	154	146	137	132	125	110
NFWG2DRE3-24	2.2	100/50	500x1350	377x1200		177	173	168	160	150	144	137	120
NFWG2DRE3-25	3	100/50	500x1350	377x1200		185	181	175	166	156	150	142	125
NFWG2DRE3-27	3	100/50	500x1350	377x1200		200	195	188	180	169	162	155	138

型　号	单泵功率（kW）	进/出水口径（DN）	一级稳流罐（mm）	二级补偿罐X2（mm）	流量（m³/h）	2.5	3	4	5	6	7	8	8.5
NFWG2DRE5-3	0.55	100/50	500x1350	377x1200	扬程（m）	21	20.5	19	17.5	15	12	9	7.5
NFWG2DRE5-4	0.55	100/50	500x1350	377x1200		28	27.5	26	24	21	17	13	11
NFWG2DRE5-5	0.75	100/50	500x1350	377x1200		35	34.5	33	30	27	23	18	15
NFWG2DRE5-6	1.1	100/50	500x1350	377x1200		42	41.5	40	37	33	27	21	18
NFWG2DRE5-7	1.1	100/50	500x1350	377x1200		49.5	48.5	46	42.5	38.5	31.5	24.5	21
NFWG2DRE5-8	1.1	100/50	500x1350	377x1200		57	56	53	49	44	36	28	24
NFWG2DRE5-10	1.5	100/50	500x1350	377x1200		71	70	66	62	55	46	35	30
NFWG2DRE5-12	2.2	100/50	500x1350	377x1200		85	84	81	74.5	66	55	43	37
NFWG2DRE5-14	2.2	100/50	500x1350	377x1200		100	98	93	87	77	65	51	43.5
NFWG2DRE5-16	2.2	100/50	500x1350	377x1200		114	112	107	99	88	74	58	50
NFWG2DRE5-18	3	100/50	500x1350	377x1200		128	126	120	111	99	84	66	56
NFWG2DRE5-22	4	100/50	500x1350	377x1200		157	154	146	136	122	103	82	70

型　号	单泵功率（kW）	进/出水口径（DN）	一级稳流罐（mm）	二级补偿罐X2（mm）	流量（m³/h）	5	6	8	10	12	14
NFWG2DRE10-3	1.1	100/50	500x1350	377x1200	扬程（m）	31.5	31	28.5	25.5	22	16.5
NFWG2DRE10-4	1.5	100/50	500x1350	377x1200		42	41	38	34	29	22
NFWG2DRE10-5	2.2	100/50	500x1350	377x1200		52.5	51	48	43	37	28
NFWG2DRE10-6	2.2	100/50	500x1350	377x1200		63	62	58	52	44	34
NFWG2DRE10-8	3	100/50	500x1350	377x1200		85	84	79	71	60	46
NFWG2DRE10-10	4	100/50	500x1350	377x1200		107	105	98	89	76	58
NFWG2DRE10-12	4.5	100/50	500x1350	377x1200		129	127	119	107	91	70
NFWG2DRE10-14	5.5	100/50	500x1350	377x1200		151	148	139	125	106	82
NFWG2DRE10-16	7.5	100/50	500x1350	377x1200		173	170	159	144	123	94
NFWG2DRE10-18	7.5	100/50	500x1350	377x1200		195	191	180	163	141	108
NFWG2DRE10-20	7.5	100/50	500x1350	377x1200		217	213	200	181	155	120

型　号	单泵功率（kW）	进/出水口径（DN）	一级稳流罐（mm）	二级补偿罐X2（mm）	流量（m³/h）	8	10	12	14	15	16	18	20
NFWG2DRE15-3	3	100/65	500x1350	377x1200	扬程（m）	37.5	37	36.5	35.5	34.5	34	32	29
NFWG2DRE15-4	4	100/65	500x1350	377x1200		50.5	50	49	47.5	47	46	43	39
NFWG2DRE15-5	4	100/65	500x1350	377x1200		63	62	61	59	58	57	53	48
NFWG2DRE15-6	5.5	100/65	500x1350	377x1200		76	75	73	71	69	67	63	58
NFWG2DRE15-7	5.5	100/65	500x1350	377x1200		89	88	86	83	81	79	74	68
NFWG2DRE15-8	7.5	100/65	500x1350	377x1200		102	100	98	95	93	91	85	78
NFWG2DRE15-9	7.5	100/65	500x1350	377x1200		115	113	111	108	106	103	96	88
NFWG2DRE15-10	11	100/65	500x1350	377x1200		128	126	124	121	118	115	107	98
NFWG2DRE15-12	11	100/65	500x1350	377x1200		154	152	149	145	142	138	129	117
NFWG2DRE15-14	11	100/65	500x1350	377x1200		180	177	173	168	165	160	149	136
NFWG2DRE15-16	15	100/65	500x1350	377x1200		209	205	200	194	189	184	172	157
NFWG2DRE15-18	15	100/65	500x1350	377x1200		235	231	225	218	213	207	194	177

产品选型
MODEL SELECTION

型　号	单泵功率（kW）	进/出水口径（DN）	一级稳流罐（mm）	二级补偿罐X2（mm）	流量（m³/h）	12	14	16	18	20	22	24	26
NFWG2DRE20-2	2.2	100/65	500x1350	377x1200	扬程（m）	25	24.5	24	23.7	23	22	20.5	18
NFWG2DRE20-3	4	100/65	500x1350	377x1200		39	38	37	36	35	33	31	28
NFWG2DRE20-4	5.5	100/65	500x1350	377x1200		51	50	49	48.5	47	45	41.5	37
NFWG2DRE20-5	5.5	100/65	500x1350	377x1200		65	64	62	60	58	55	51	47
NFWG2DRE20-6	7.5	100/65	500x1350	377x1200		78	77	75	73	70	66	62	58
NFWG2DRE20-7	7.5	100/65	500x1350	377x1200		91	90	88	85	82	78	73	68
NFWG2DRE20-8	11	100/65	500x1350	377x1200		105	103	101	98	95	90	84	77
NFWG2DRE20-10	11	100/65	500x1350	377x1200		132	130	127	123	119	113	106	97
NFWG2DRE20-12	15	100/65	500x1350	377x1200		158	156	153	149	143	137	127	117
NFWG2DRE20-14	15	100/65	500x1350	377x1200		185	183	179	174	168	160	149	137
NFWG2DRE20-17	18.5	100/65	500x1350	377x1200		225	222	218	212	205	195	182	168

型　号	单泵功率（kW）	进/出水口径（DN）	一级稳流罐（mm）	二级补偿罐X2（mm）	流量（m³/h）	16	20	24	28	32	36	40
NFWG2DRE32-20-2	3	100/80	500x1350	377x1200	扬程（m）	29	28	26	23	20	16	11
NFWG2DRE32-20	4	100/80	500x1350	377x1200		36	34	32	29	27	23	18
NFWG2DRE32-30-2	5.5	100/80	500x1350	377x1200		47	44	41	38	33	28	21
NFWG2DRE32-30	5.5	100/80	500x1350	377x1200		54	51	48	44	40	35	27
NFWG2DRE32-40-2	7.5	100/80	500x1350	377x1200		65	62	58	53	46	40	30
NFWG2DRE32-40	7.5	100/80	500x1350	377x1200		72	69	65	59	53	47	37
NFWG2DRE32-50-2	11	100/80	500x1350	377x1200		83	79	74	68	60	52	41
NFWG2DRE32-50	11	100/80	500x1350	377x1200		90	86	81	74	67	59	47
NFWG2DRE32-60-2	11	100/80	500x1350	377x1200		101	97	90	83	74	65	51
NFWG2DRE32-60	11	100/80	500x1350	377x1200		108	104	97	90	81	72	57
NFWG2DRE32-70-2	15	100/80	500x1350	377x1200		119	114	107	98	88	78	60
NFWG2DRE32-70	15	100/80	500x1350	377x1200		126	121	113	105	95	85	67
NFWG2DRE32-80-2	15	100/80	500x1350	377x1200		136	131	123	114	102	90	71
NFWG2DRE32-80	15	100/80	500x1350	377x1200		144	138	130	120	109	97	77
NFWG2DRE32-90-2	18.5	100/80	500x1350	377x1200		154	148	140	129	117	102	82
NFWG2DRE32-90	18.5	100/80	500x1350	377x1200		162	156	147	136	124	109	88
NFWG2DRE32-100-2	18.5	100/80	500x1350	377x1200		175	166	157	146	131	115	91
NFWG2DRE32-100	18.5	100/80	500x1350	377x1200		182	173	164	152	138	122	98

型　号	单泵功率（kW）	进/出水口径（DN）	一级稳流罐（mm）	二级补偿罐X2（mm）	流量（m³/h）	25	30	35	40	42	45	50	55
NFWG2DRE42-10	4	100/100	500x1350	377x1200	扬程（m）	24	23	22	21	20	19	18	16
NFWG2DRE42-20-2	5.5	100/100	500x1350	377x1200		40	38	36	33	32	30	27	23
NFWG2DRE42-20	7.5	100/100	500x1350	377x1200		48	46	44	42	41	39	35	31
NFWG2DRE42-30-2	11	100/100	500x1350	377x1200		63	61	58	54	52	50	44	38
NFWG2DRE42-30	11	100/100	500x1350	377x1200		71	69	66	63	61	58	53	47
NFWG2DRE42-40-2	15	100/100	500x1350	377x1200		87	84	80	75	73	69	62	54
NFWG2DRE42-40	15	100/100	500x1350	377x1200		95	92	88	84	81	78	71	62
NFWG2DRE42-50-2	18.5	100/100	500x1350	377x1200		111	107	102	96	93	88	80	69
NFWG2DRE42-50	18.5	100/100	500x1350	377x1200		119	115	110	105	101	97	88	78

型　号	单泵功率（kW）	进/出水口径（DN）	一级稳流罐（mm）	二级补偿罐X2（mm）	流量（m³/h）	30	40	50	60	65	70	80
NFWG2DRE65-10	5.5	125/125	500x1350	377x1200	扬程（m）	27	25	23	21	20	18	15
NFWG2DRE65-20-2	7.5	125/125	500x1350	377x1200		39	36	33	29	26	23	17
NFWG2DRE65-20-1	11	125/125	500x1350	377x1200		46	44	40	36	33	30	24
NFWG2DRE65-20	11	125/125	500x1350	377x1200		53	51	47	43	40	37	30
NFWG2DRE65-30-2	15	125/125	500x1350	377x1200		66	62	56	50	46	41	32
NFWG2DRE65-30-1	15	125/125	500x1350	377x1200		73	69	63	57	53	48	39
NFWG2DRE65-30	18.5	125/125	500x1350	377x1200		80	76	70	64	60	55	46
NFWG2DRE65-40-2	18.5	125/125	500x1350	377x1200		92	87	80	71	66	60	47

型　号	单泵功率（kW）	进/出水口径（DN）	一级稳流罐（mm）	二级补偿罐X2（mm）	流量（m³/h）	50	60	70	80	85	90	100	110
NFWG2DRE85-10	7.5	125/125	500x1350	377x1200	扬程（m）	25	24	22	21	20	19	16	12
NFWG2DRE85-20-2	11	125/125	500x1350	377x1200		41	39	36	32	30	28	22	15
NFWG2DRE85-20	15	125/125	500x1350	377x1200		53	50	47	44	41	40	36	30
NFWG2DRE85-30-2	18.5	125/125	500x1350	377x1200		68	65	60	55	52	49	41	32

产品选型
MODEL SELECTION

型　号	单泵功率（kW）	进/出水口径（DN）	一级稳流罐（mm）	二级补偿罐X2（mm）	流量（m³/h）	80	90	100	110	120	130	140	150
NFWG2DRE120-20-2	15	150/150	500x1350	377x1200	扬程（m）	33	31	30.2	30	28.5	27	25	24
NFWG2DRE120-20-1	18.5	150/150	500x1350	377x1200		39.5	38.5	37	36.5	34.5	32.5	30	27.5

·3DRE系列

（主泵二用一备，参数不含备用主泵流量）

型　号	单泵功率（kW）	进/出水口径（DN）	一级稳流罐（mm）	二级补偿罐X2（mm）	流量（m^3/h）	2.4	3.2	4	4.8	5.6	6	6.4	7.2
NFWG3DRE3-4	0.37	100/65	500x1350	377x1200	扬程（m）	29	28.5	27.5	26	24	23	22	20
NFWG3DRE3-5	0.55	100/65	500x1350	377x1200		36	35	33.5	32	30	29	28	25
NFWG3DRE3-6	0.55	100/65	500x1350	377x1200		43.5	42.5	41	39	36.5	35	33.5	30
NFWG3DRE3-7	0.75	100/65	500x1350	377x1200		51	50	49	46	43	41	39.5	35
NFWG3DRE3-8	0.75	100/65	500x1350	377x1200		58.5	58	56	53	49	47	45	40
NFWG3DRE3-10	1.1	100/65	500x1350	377x1200		73	72	70	66	61	59	56	50
NFWG3DRE3-12	1.1	100/65	500x1350	377x1200		88	86	83	79	74	71	67	59
NFWG3DRE3-14	1.5	100/65	500x1350	377x1200		102	101	98	92.5	86	83	78	69
NFWG3DRE3-16	1.5	100/65	500x1350	377x1200		118	116	112	107	100	96	92	81
NFWG3DRE3-18	2.2	100/65	500x1350	377x1200		133	130	126	120	113	108	102	90
NFWG3DRE3-20	2.2	100/65	500x1350	377x1200		148	144	140	133	125	120	114	100
NFWG3DRE3-22	2.2	100/65	500x1350	377x1200		162	158	154	146	137	132	125	110
NFWG3DRE3-24	2.2	100/65	500x1350	377x1200		177	173	168	160	150	144	137	120
NFWG3DRE3-25	3	100/65	500x1350	377x1200		185	181	175	166	156	150	142	125

型　号	单泵功率（kW）	进/出水口径（DN）	一级稳流罐（mm）	二级补偿罐X2（mm）	流量（m^3/h）	5	6	8	10	12	14	16	17
NFWG3DRE5-3	0.55	100/65	500x1350	377x1200	扬程（m）	21	20.5	19	17.5	15	12	9	7.5
NFWG3DRE5-4	0.55	100/65	500x1350	377x1200		28	27.5	26	24	21	17	13	11
NFWG3DRE5-5	0.75	100/65	500x1350	377x1200		35	34.5	33	30	27	23	18	15
NFWG3DRE5-6	1.1	100/65	500x1350	377x1200		42	41.5	40	37	33	27	21	18
NFWG3DRE5-7	1.1	100/65	500x1350	377x1200		49.5	48.5	46	42.5	38.5	31.5	24.5	21
NFWG3DRE5-8	1.1	100/65	500x1350	377x1200		57	56	53	49	44	36	28	24
NFWG3DRE5-10	1.5	100/65	500x1350	377x1200		71	70	66	62	55	46	35	30
NFWG3DRE5-12	2.2	100/65	500x1350	377x1200		85	84	81	74.5	66	55	43	37
NFWG3DRE5-14	2.2	100/65	500x1350	377x1200		100	98	93	87	77	65	51	43.5
NFWG3DRE5-16	2.2	100/65	500x1350	377x1200		114	112	107	99	88	74	58	50
NFWG3DRE5-18	3	100/65	500x1350	377x1200		128	126	120	111	99	84	66	56
NFWG3DRE5-22	4	100/65	500x1350	377x1200		157	154	146	136	122	103	82	70

产品选型
MODEL SELECTION

型　号	单泵功率（kW）	进/出水口径（DN）	一级稳流罐（mm）	二级补偿罐X2（mm）	流量（m^3/h）	10	12	16	20	24	28
NFWG3DRE10-3	1.1	100/80	500x1350	377x1200	扬程（m）	31.5	31	28.5	25.5	22	16.5
NFWG3DRE10-4	1.5	100/80	500x1350	377x1200		42	41	38	34	29	22
NFWG3DRE10-5	2.2	100/80	500x1350	377x1200		52.5	51	48	43	37	28
NFWG3DRE10-6	2.2	100/80	500x1350	377x1200		63	62	58	52	44	34
NFWG3DRE10-8	3	100/80	500x1350	377x1200		85	84	79	71	60	46
NFWG3DRE10-10	4	100/80	500x1350	377x1200		107	105	98	89	76	58
NFWG3DRE10-12	4.5	100/80	500x1350	377x1200		129	127	119	107	91	70
NFWG3DRE10-14	5.5	100/80	500x1350	377x1200		151	148	139	125	106	82
NFWG3DRE10-16	7.5	100/80	500x1350	377x1200		173	170	159	144	123	94
NFWG3DRE10-18	7.5	100/80	500x1350	377x1200		195	191	180	163	141	108
NFWG3DRE10-20	7.5	100/80	500x1350	377x1200		217	213	200	181	155	120

型　号	单泵功率（kW）	进/出水口径（DN）	一级稳流罐（mm）	二级补偿罐X2（mm）	流量（m^3/h）	16	20	24	28	30	32	36	40
NFWG3DRE15-3	3	100/100	500x1350	377x1200	扬程（m）	37.5	37	36.5	35.5	34.5	34	32	29
NFWG3DRE15-4	4	100/100	500x1350	377x1200		50.5	50	49	47.5	47	46	43	39
NFWG3DRE15-5	4	100/100	500x1350	377x1200		63	62	61	59	58	57	53	48
NFWG3DRE15-6	5.5	100/100	500x1350	377x1200		76	75	73	71	69	67	63	58
NFWG3DRE15-7	5.5	100/100	500x1350	377x1200		89	88	86	83	81	79	74	68
NFWG3DRE15-8	7.5	100/100	500x1350	377x1200		102	100	98	95	93	91	85	78
NFWG3DRE15-9	7.5	100/100	500x1350	377x1200		115	113	111	108	106	103	96	88
NFWG3DRE15-10	11	100/100	500x1350	377x1200		128	126	124	121	118	115	107	98
NFWG3DRE15-12	11	100/100	500x1350	377x1200		154	152	149	145	142	138	129	117
NFWG3DRE15-14	11	100/100	500x1350	377x1200		180	177	173	168	165	160	149	136
NFWG3DRE15-16	15	100/100	500x1350	377x1200		209	205	200	194	189	184	172	157
NFWG3DRE15-18	15	100/100	500x1350	377x1200		235	231	225	218	213	207	194	177

产品选型
MODEL SELECTION

型　号	单泵功率（kW）	进/出水口径（DN）	一级稳流罐（mm）	二级补偿罐X2（mm）	流量（m³/h）	24	28	32	36	40	44	48	52
NFWG3DRE20-2	2.2	100/100	500x1350	377x1200	扬程（m）	25	24.5	24	23.7	23	22	20.5	18
NFWG3DRE20-3	4	100/100	500x1350	377x1200		39	38	37	36	35	33	31	28
NFWG3DRE20-4	5.5	100/100	500x1350	377x1200		51	50	49	48.5	47	45	41.5	37
NFWG3DRE20-5	5.5	100/100	500x1350	377x1200		65	64	62	60	58	55	51	47
NFWG3DRE20-6	7.5	100/100	500x1350	377x1200		78	77	75	73	70	66	62	58
NFWG3DRE20-7	7.5	100/100	500x1350	377x1200		91	90	88	85	82	78	73	68
NFWG3DRE20-8	11	100/100	500x1350	377x1200		105	103	101	98	95	90	84	77
NFWG3DRE20-10	11	100/100	500x1350	377x1200		132	130	127	123	119	113	106	97
NFWG3DRE20-12	15	100/100	500x1350	377x1200		158	156	153	149	143	137	127	117
NFWG3DRE20-14	15	100/100	500x1350	377x1200		185	183	179	174	168	160	149	137
NFWG3DRE20-17	18.5	100/100	500x1350	377x1200		225	222	218	212	205	195	182	168

型　号	单泵功率（kW）	进/出水口径（DN）	一级稳流罐（mm）	二级补偿罐X2（mm）	流量（m³/h）	32	40	48	56	64	72	80
NFWG3DRE32-20-2	3	100/100	500x1350	377x1200	扬程（m）	29	28	26	23	20	16	11
NFWG3DRE32-20	4	100/100	500x1350	377x1200		36	34	32	29	27	23	18
NFWG3DRE32-30-2	5.5	100/100	500x1350	377x1200		47	44	41	38	33	28	21
NFWG3DRE32-30	5.5	100/100	500x1350	377x1200		54	51	48	44	40	35	27
NFWG3DRE32-40-2	7.5	100/100	500x1350	377x1200		65	62	58	53	46	40	30
NFWG3DRE32-40	7.5	100/100	500x1350	377x1200		72	69	65	59	53	47	37
NFWG3DRE32-50-2	11	100/100	500x1350	377x1200		83	79	74	68	60	52	41
NFWG3DRE32-50	11	100/100	500x1350	377x1200		90	86	81	74	67	59	47
NFWG3DRE32-60-2	11	100/100	500x1350	377x1200		101	97	90	83	74	65	51
NFWG3DRE32-60	11	100/100	500x1350	377x1200		108	104	97	90	81	72	57
NFWG3DRE32-70-2	15	100/100	500x1350	377x1200		119	114	107	98	88	78	60
NFWG3DRE32-70	15	100/100	500x1350	377x1200		126	121	113	105	95	85	67
NFWG3DRE32-80-2	15	100/100	500x1350	377x1200		136	131	123	114	102	90	71
NFWG3DRE32-80	15	100/100	500x1350	377x1200		144	138	130	120	109	97	77
NFWG3DRE32-90-2	18.5	100/100	500x1350	377x1200		154	148	140	129	117	102	82
NFWG3DRE32-90	18.5	100/100	500x1350	377x1200		162	156	147	136	124	109	88
NFWG3DRE32-100-2	18.5	100/100	500x1350	377x1200		175	166	157	146	131	115	91
NFWG3DRE32-100	18.5	100/100	500x1350	377x1200		182	173	164	152	138	122	98

产品选型
MODEL SELECTION

型　号	单泵功率（kW）	进/出水口径（DN）	一级稳流罐（mm）	二级补偿罐X2（mm）	流量（m³/h）	50	60	70	80	84	90	100	110
NFWG3DRE42-10	4	125/125	500x1350	377x1200	扬程（m）	24	23	22	21	20	19	18	16
NFWG3DRE42-20-2	5.5	125/125	500x1350	377x1200		40	38	36	33	32	30	27	23
NFWG3DRE42-20	7.5	125/125	500x1350	377x1200		48	46	44	42	41	39	35	31
NFWG3DRE42-30-2	11	125/125	500x1350	377x1200		63	61	58	54	52	50	44	38
NFWG3DRE42-30	11	125/125	500x1350	377x1200		71	69	66	63	61	58	53	47
NFWG3DRE42-40-2	15	125/125	500x1350	377x1200		87	84	80	75	73	69	62	54
NFWG3DRE42-40	15	125/125	500x1350	377x1200		95	92	88	84	81	78	71	62
NFWG3DRE42-50-2	18.5	125/125	500x1350	377x1200		111	107	102	96	93	88	80	69
NFWG3DRE42-50	18.5	125/125	500x1350	377x1200		119	115	110	105	101	97	88	78

型　号	单泵功率（kW）	进/出水口径（DN）	一级稳流罐（mm）	二级补偿罐X2（mm）	流量（m³/h）	60	80	100	120	130	140	160
NFWG3DRE65-10	5.5	150/150	500x1350	377x1200	扬程（m）	27	25	23	21	20	18	15
NFWG3DRE65-20-2	7.5	150/150	500x1350	377x1200		39	36	33	29	26	23	17
NFWG3DRE65-20-1	11	150/150	500x1350	377x1200		46	44	40	36	33	30	24
NFWG3DRE65-20	11	150/150	500x1350	377x1200		53	51	47	43	40	37	30
NFWG3DRE65-30-2	15	150/150	500x1350	377x1200		66	62	56	50	46	41	32
NFWG3DRE65-30-1	15	150/150	500x1350	377x1200		73	69	63	57	53	48	39
NFWG3DRE65-30	18.5	150/150	500x1350	377x1200		80	76	70	64	60	55	46
NFWG3DRE65-40-2	18.5	150/150	500x1350	377x1200		92	87	80	71	66	60	47

型　号	单泵功率（kW）	进/出水口径（DN）	一级稳流罐（mm）	二级补偿罐X2（mm）	流量（m³/h）	100	120	140	160	170	180	200	220
NFWG3DRE85-10	7.5	150/150	500x1350	377x1200	扬程（m）	25	24	22	21	20	19	16	12
NFWG3DRE85-20-2	11	150/150	500x1350	377x1200		41	39	36	32	30	28	22	15
NFWG3DRE85-20	15	150/150	500x1350	377x1200		53	50	47	44	41	40	36	30
NFWG3DRE85-30-2	18.5	150/150	500x1350	377x1200		68	65	60	55	52	49	41	32

型　号	单泵功率（kW）	进/出水口径（DN）	一级稳流罐（mm）	二级补偿罐X2（mm）	流量（m³/h）	160	180	200	220	240	260	280	300
NFWG3DRE120-20-2	15	200/200	500x1350	377x1200	扬程（m）	33	31	30.2	30	28.5	27	25	24
NFWG3DRE120-20-1	18.5	200/200	500x1350	377x1200		39.5	38.5	37	36.5	34.5	32.5	30	27.5

产品选型
MODEL SELECTION

·4DRE系列

（主泵三用一备，参数不含备用主泵流量）

型　号	单泵功率（kW）	进/出水口径（DN）	一级稳流罐（mm）	二级补偿罐X2（mm）	流量（m³/h）	3.6	4.8	6	7.2	8.4	9	9.6	10.8
NFWG4DRE3-4	0.37	100/65	500x1350	377x1200	扬程（m）	29	28.5	27.5	26	24	23	22	20
NFWG4DRE3-5	0.55	100/65	500x1350	377x1200		36	35	33.5	32	30	29	28	25
NFWG4DRE3-6	0.55	100/65	500x1350	377x1200		43.5	42.5	41	39	36.5	35	33.5	30
NFWG4DRE3-7	0.75	100/65	500x1350	377x1200		51	50	49	46	43	41	39.5	35
NFWG4DRE3-8	0.75	100/65	500x1350	377x1200		58.5	58	56	53	49	47	45	40
NFWG4DRE3-10	1.1	100/65	500x1350	377x1200		73	72	70	66	61	59	56	50
NFWG4DRE3-12	1.1	100/65	500x1350	377x1200		88	86	83	79	74	71	67	59
NFWG4DRE3-14	1.5	100/65	500x1350	377x1200		102	101	98	92.5	86	83	78	69
NFWG4DRE3-16	1.5	100/65	500x1350	377x1200		118	116	112	107	100	96	92	81
NFWG4DRE3-18	2.2	100/65	500x1350	377x1200		133	130	126	120	113	108	102	90
NFWG4DRE3-20	2.2	100/65	500x1350	377x1200		148	144	140	133	125	120	114	100
NFWG4DRE3-22	2.2	100/65	500x1350	377x1200		162	158	154	146	137	132	125	110
NFWG4DRE3-24	2.2	100/65	500x1350	377x1200		177	173	168	160	150	144	137	120
NFWG4DRE3-25	3	100/65	500x1350	377x1200		185	181	175	166	156	150	142	125
NFWG4DRE3-27	3	100/65	500x1350	377x1200		200	195	188	180	169	162	155	138

型　号	单泵功率（kW）	进/出水口径（DN）	一级稳流罐（mm）	二级补偿罐X2（mm）	流量（m³/h）	7.5	9	12	15	18	21	24	25.5
NFWG4DRE5-3	0.55	100/65	500x1350	377x1200	扬程（m）	21	20.5	19	17.5	15	12	9	7.5
NFWG4DRE5-4	0.55	100/65	500x1350	377x1200		28	27.5	26	24	21	17	13	11
NFWG4DRE5-5	0.75	100/65	500x1350	377x1200		35	34.5	33	30	27	23	18	15
NFWG4DRE5-6	1.1	100/65	500x1350	377x1200		42	41.5	40	37	33	27	21	18
NFWG4DRE5-7	1.1	100/65	500x1350	377x1200		49.5	48.5	46	42.5	38.5	31.5	24.5	21
NFWG4DRE5-8	1.1	100/65	500x1350	377x1200		57	56	53	49	44	36	28	24
NFWG4DRE5-10	1.5	100/65	500x1350	377x1200		71	70	66	62	55	46	35	30
NFWG4DRE5-12	2.2	100/65	500x1350	377x1200		85	84	81	74.5	66	55	43	37
NFWG4DRE5-14	2.2	100/65	500x1350	377x1200		100	98	93	87	77	65	51	43.5
NFWG4DRE5-16	2.2	100/65	500x1350	377x1200		114	112	107	99	88	74	58	50
NFWG4DRE5-18	3	100/65	500x1350	377x1200		128	126	120	111	99	84	66	56
NFWG4DRE5-22	4	100/65	500x1350	377x1200		157	154	146	136	122	103	82	70

型　号	单泵功率（kW）	进/出水口径（DN）	一级稳流罐（mm）	二级补偿罐X2（mm）	流量（m³/h）	15	18	24	30	36	42
NFWG4DRE10-3	1.1	100/80	500x1350	377x1200	扬程（m）	31.5	31	28.5	25.5	22	16.5
NFWG4DRE10-4	1.5	100/80	500x1350	377x1200		42	41	38	34	29	22
NFWG4DRE10-5	2.2	100/80	500x1350	377x1200		52.5	51	48	43	37	28
NFWG4DRE10-6	2.2	100/80	500x1350	377x1200		63	62	58	52	44	34
NFWG4DRE10-8	3	100/80	500x1350	377x1200		85	84	79	71	60	46
NFWG4DRE10-10	4	100/80	500x1350	377x1200		107	105	98	89	76	58
NFWG4DRE10-12	4.5	100/80	500x1350	377x1200		129	127	119	107	91	70
NFWG4DRE10-14	5.5	100/80	500x1350	377x1200		151	148	139	125	106	82
NFWG4DRE10-16	7.5	100/80	500x1350	377x1200		173	170	159	144	123	94
NFWG4DRE10-18	7.5	100/80	500x1350	377x1200		195	191	180	163	141	108
NFWG4DRE10-20	7.5	100/80	500x1350	377x1200		217	213	200	181	155	120

型　号	单泵功率（kW）	进/出水口径（DN）	一级稳流罐（mm）	二级补偿罐X2（mm）	流量（m³/h）	24	30	36	42	45	48	54	60
NFWG4DRE15-3	3	100/100	500x1350	377x1200	扬程（m）	37.5	37	36.5	35.5	34.5	34	32	29
NFWG4DRE15-4	4	100/100	500x1350	377x1200		50.5	50	49	47.5	47	46	43	39
NFWG4DRE15-5	4	100/100	500x1350	377x1200		63	62	61	59	58	57	53	48
NFWG4DRE15-6	5.5	100/100	500x1350	377x1200		76	75	73	71	69	67	63	58
NFWG4DRE15-7	5.5	100/100	500x1350	377x1200		89	88	86	83	81	79	74	68
NFWG4DRE15-8	7.5	100/100	500x1350	377x1200		102	100	98	95	93	91	85	78
NFWG4DRE15-9	7.5	100/100	500x1350	377x1200		115	113	111	108	106	103	96	88
NFWG4DRE15-10	11	100/100	500x1350	377x1200		128	126	124	121	118	115	107	98
NFWG4DRE15-12	11	100/100	500x1350	377x1200		154	152	149	145	142	138	129	117
NFWG4DRE15-14	11	100/100	500x1350	377x1200		180	177	173	168	165	160	149	136
NFWG4DRE15-16	15	100/100	500x1350	377x1200		209	205	200	194	189	184	172	157
NFWG4DRE15-18	15	100/100	500x1350	377x1200		235	231	225	218	213	207	194	177

产品选型
MODEL SELECTION

型　号	单泵功率（kW）	进/出水口径（DN）	一级稳流罐（mm）	二级补偿罐X2（mm）	流量（m³/h）	30	36	42	48	54	60	66	72
NFWG4DRE20-2	2.2	100/100	500x1350	377x1200	扬程（m）	25	24.5	24	23.7	23	22	20.5	18
NFWG4DRE20-3	4	100/100	500x1350	377x1200		39	38	37	36	35	33	31	28
NFWG4DRE20-4	5.5	100/100	500x1350	377x1200		51	50	49	48.5	47	45	41.5	37
NFWG4DRE20-5	5.5	100/100	500x1350	377x1200		65	64	62	60	58	55	51	47
NFWG4DRE20-6	7.5	100/100	500x1350	377x1200		78	77	75	73	70	66	62	58
NFWG4DRE20-7	7.5	100/100	500x1350	377x1200		91	90	88	85	82	78	73	68
NFWG4DRE20-8	11	100/100	500x1350	377x1200		105	103	101	98	95	90	84	77
NFWG4DRE20-10	11	100/100	500x1350	377x1200		132	130	127	123	119	113	106	97
NFWG4DRE20-12	15	100/100	500x1350	377x1200		158	156	153	149	143	137	127	117
NFWG4DRE20-14	15	100/100	500x1350	377x1200		185	183	179	174	168	160	149	137
NFWG4DRE20-17	18.5	100/100	500x1350	377x1200		225	222	218	212	205	195	182	168

型　号	单泵功率（kW）	进/出水口径（DN）	一级稳流罐（mm）	二级补偿罐X2（mm）	流量（m³/h）	48	60	72	84	96	108	120
NFWG4DRE32-20-2	3	125/125	500x1350	377x1200	扬程（m）	29	28	26	23	20	16	11
NFWG4DRE32-20	4	125/125	500x1350	377x1200		36	34	32	29	27	23	18
NFWG4DRE32-30-2	5.5	125/125	500x1350	377x1200		47	44	41	38	33	28	21
NFWG4DRE32-30	5.5	125/125	500x1350	377x1200		54	51	48	44	40	35	27
NFWG4DRE32-40-2	7.5	125/125	500x1350	377x1200		65	62	58	53	46	40	30
NFWG4DRE32-40	7.5	125/125	500x1350	377x1200		72	69	65	59	53	47	37
NFWG4DRE32-50-2	11	125/125	500x1350	377x1200		83	79	74	68	60	52	41
NFWG4DRE32-50	11	125/125	500x1350	377x1200		90	86	81	74	67	59	47
NFWG4DRE32-60-2	11	125/125	500x1350	377x1200		101	97	90	83	74	65	51
NFWG4DRE32-60	11	125/125	500x1350	377x1200		108	104	97	90	81	72	57
NFWG4DRE32-70-2	15	125/125	500x1350	377x1200		119	114	107	98	88	78	60
NFWG4DRE32-70	15	125/125	500x1350	377x1200		126	121	113	105	95	85	67
NFWG4DRE32-80-2	15	125/125	500x1350	377x1200		136	131	123	114	102	90	71
NFWG4DRE32-80	15	125/125	500x1350	377x1200		144	138	130	120	109	97	77
NFWG4DRE32-90-2	18.5	125/125	500x1350	377x1200		154	148	140	129	117	102	82
NFWG4DRE32-90	18.5	125/125	500x1350	377x1200		162	156	147	136	124	109	88
NFWG4DRE32-100-2	18.5	125/125	500x1350	377x1200		175	166	157	146	131	115	91
NFWG4DRE32-100	18.5	125/125	500x1350	377x1200		182	173	164	152	138	122	98

产品选型
MODEL SELECTION

型　号	单泵功率（kW）	进/出水口径（DN）	一级稳流罐（mm）	二级补偿罐X2（mm）	流量（m³/h）	75	90	105	120	126	135	150	165
NFWG4DRE42-10	4	150/150	500x1350	377x1200	扬程（m）	24	23	22	21	20	19	18	16
NFWG4DRE42-20-2	5.5	150/150	500x1350	377x1200		40	38	36	33	32	30	27	23
NFWG4DRE42-20	7.5	150/150	500x1350	377x1200		48	46	44	42	41	39	35	31
NFWG4DRE42-30-2	11	150/150	500x1350	377x1200		63	61	58	54	52	50	44	38
NFWG4DRE42-30	11	150/150	500x1350	377x1200		71	69	66	63	61	58	53	47
NFWG4DRE42-40-2	15	150/150	500x1350	377x1200		87	84	80	75	73	69	62	54
NFWG4DRE42-40	15	150/150	500x1350	377x1200		95	92	88	84	81	78	71	62
NFWG4DRE42-50-2	18.5	150/150	500x1350	377x1200		111	107	102	96	93	88	80	69
NFWG4DRE42-50	18.5	150/150	500x1350	377x1200		119	115	110	105	101	97	88	78

型　号	单泵功率（kW）	进/出水口径（DN）	一级稳流罐（mm）	二级补偿罐X2（mm）	流量（m³/h）	90	120	150	180	195	210	240
NFWG4DRE65-10	5.5	200/200	500x1350	377x1200	扬程（m）	27	25	23	21	20	18	15
NFWG4DRE65-20-2	7.5	200/200	500x1350	377x1200		39	36	33	29	26	23	17
NFWG4DRE65-20-1	11	200/200	500x1350	377x1200		46	44	40	36	33	30	24
NFWG4DRE65-20	11	200/200	500x1350	377x1200		53	51	47	43	40	37	30
NFWG4DRE65-30-2	15	200/200	500x1350	377x1200		66	62	56	50	46	41	32
NFWG4DRE65-30-1	15	200/200	500x1350	377x1200		73	69	63	57	53	48	39
NFWG4DRE65-30	18.5	200/200	500x1350	377x1200		80	76	70	64	60	55	46
NFWG4DRE65-40-2	18.5	200/200	500x1350	377x1200		92	87	80	71	66	60	47

型　号	单泵功率（kW）	进/出水口径（DN）	一级稳流罐（mm）	二级补偿罐X2（mm）	流量（m³/h）	150	180	210	240	255	270	300	330
NFWG4DRE85-10	7.5	200/200	500x1350	377x1200	扬程（m）	25	24	22	21	20	19	16	12
NFWG4DRE85-20-2	11	200/200	500x1350	377x1200		41	39	36	32	30	28	22	15
NFWG4DRE85-20	15	200/200	500x1350	377x1200		53	50	47	44	41	40	36	30
NFWG4DRE85-30-2	18.5	200/200	500x1350	377x1200		68	65	60	55	52	49	41	32

型　号	单泵功率（kW）	进/出水口径（DN）	一级稳流罐（mm）	二级补偿罐X2（mm）	流量（m³/h）	240	270	300	330	360	390	420	450
NFWG4DRE120-20-2	15	250/250	500x1350	377x1200	扬程（m）	33	31	30.2	30	28.5	27	25	24
NFWG4DRE120-20-1	18.5	250/250	500x1350	377x1200		39.5	38.5	37	36.5	34.5	32.5	30	27.5

智能管理
INTELLIGENT MANAGEMENT

智能管理

南方智水科技有限公司为全面推进工业4.0进程，推出了“水务终端数据一体化管理系统” 积极推进源于“智慧城市”的“智慧水务”系统建设，打造“智慧水务数据管理平台”。利用信息技术手段，对从源头到排放的供水全过程实施监管。通过互联网、云计算、大数据技术的应用，实现水务运营供水管理系统的智慧管理。并逐步发展成为提供智慧水务整体解决方案的领导型企业。

智能管理
INTELLIGENT MANAGEMENT

◉ 南方智水科技有限公司在打造将用户感知、能源管理、智能识别、人机互动、水质保障、降噪减震、供电保障等一系列系统进行有效集成的标准泵房的同时，推出了“二次供水运维云平台”，真正打造了全方面监控泵房设备及环境的成套解决方案，更进一步保障了居民用水的便利度与安全性。

样板工程
MODEL WORKS


北京鸟巢体育馆


广西南宁体育中心

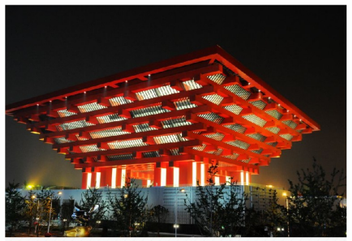
世博会中国馆


成都万达广场


汕头市海逸酒店


广州希尔顿酒店


武汉保利壹号公馆


济南保利海德公馆


上海市第十人民医院


济南大学


上海海事大学


三峡大学

企业荣誉
ENTERPRISE HONOR

突出贡献企业

《给排水设备设施售后服务要求》
起草工作的贡献

中国城镇供水排水协会会员证书

质量管理体系认证证书

职业健康体系认证证书

环境管理体系认证证书

南方智水ZS型纳滤
直饮机卫生许可批件

安全生产标准化
三级证书

中国环境标志(II型)
产品认证证书

无负压变频供水设备建设
行业科技成果推广项目证书

社会责任管理体系
认证证书

AAA级重合同守信用
企业认证证书

信息安全管理体系
认证证书

绿色建筑节能推荐
产品证书

两化融合证书

售前服务
PRE-SALES SERVICE

专业铸就精准

您最专业的成套设备方案提供商

专业的技术支持团队，为您提供最完善的产品指引、最精准的选型资料、
最贴心的咨询服务、最可靠的设计方案，
真正做到“让客户更节约”的市场服务理念。

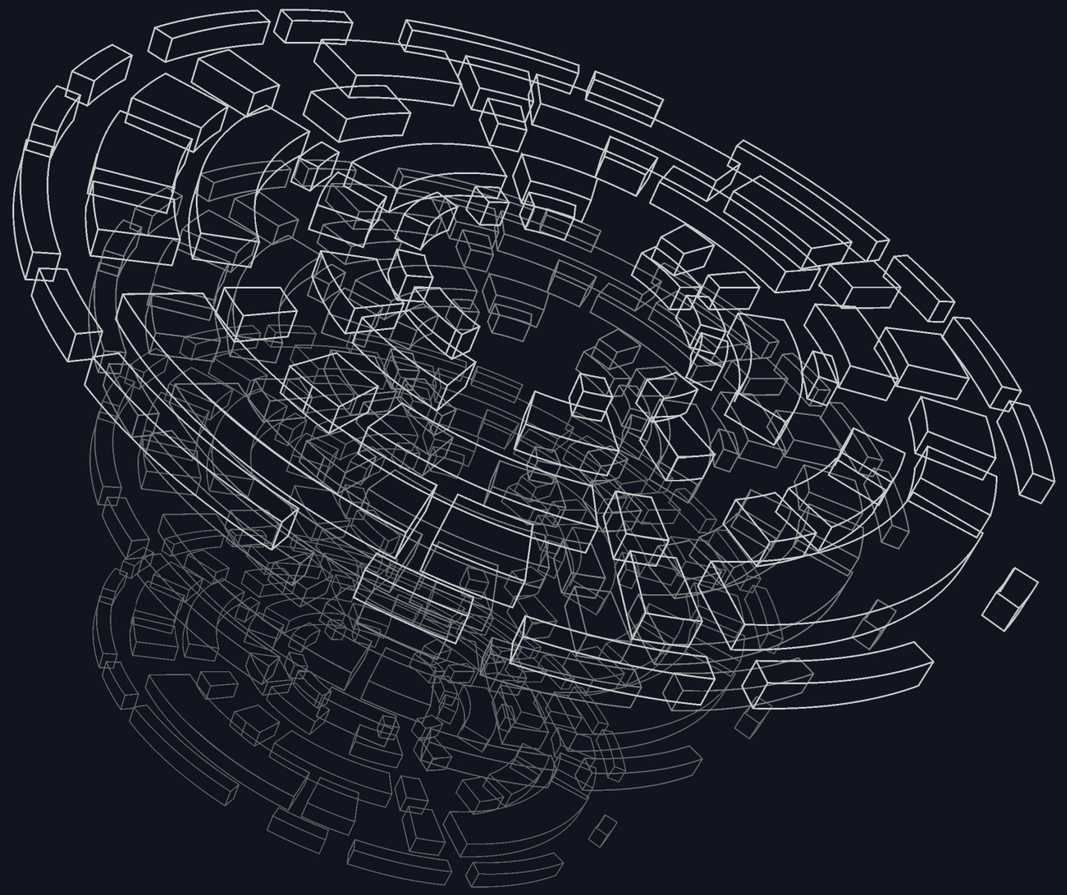

售中服务
SALES SERVICE

精益化生产 严格质量把控

1）细致地把控生产、销售等每一个环节，确保我们生产的是客户需要的。

2）具有完善的生产加工体系和质量检验体系，严格把控每一道工序，对产品制造的全过程实行严密有效的质量监控，确保我们产品100%合格。

3）按照合同规定的交货期及时交货，急客户之所急。

4）现场指导安装，确保设备安装的正确性，保障设备后期运行稳定。

5）提供免费调试服务，让客户用得放心。

6）提供免费的产品培训服务，确保用户用水安全。

设备身份资料档案

打造百年企业，抱着对客户负责的态度，公司为每套设备建立纸质和电子式专属档案，包括：设备前期的设计选型、产品配置、原材料采购、生产过程、调试情况、产品培训、服务支持等，资料终身保存，方便客户查询和后期服务。

在当今互联网时代，企业的营销不再仅仅停留在传统的卖产品上，而是转变到卖服务上，得用户者，得天下，用口碑传递品牌，用服务赢得未来！快速专业的售后服务，才能真正顺应市场变化！

我们提供的不仅是优良的产品，还有遍布全国的服务保障，坚持“以服务引领制造业，以用户为中心”的产品理念，定会让我们走的更远！

售后服务
AFTER SALES SERVICE

服务承诺

工程师为最终用户提供排除故障、系统升级、售后培训等服务支持，且提供服务支持的类型多样化，有电话、网络等远程支持，也有现场支持，具体根据现场用户需要而定。办事处区域要求本市区2小时，省内8小时，省外12小时，交通闭塞地区24小时内必须到达现场处理，以确保服务的及时性，第一时间解决用户的用水问题。

服务体系

建立完善的服务行为规范，所有服务网点的服务人员均由总部进行严格的培训且考核达标后方能委派，并由总部统一管理考核，从而确保服务的质量和效率。在服务过程中，严格要求所有相关服务的人员必须提供优质规范的服务，每次服务均有专员对服务人员的服务质量等情况进行回访调查，通过对服务质量的监督和收集客户单位对我们服务的善意的意见和建议，以确保和进一步提升服务质量。

整体解决方案
OVERALL SOLUTION

整体解决方案
Overall Solution

水厂工艺设计与施工

公司可以承接自来水厂、污水处理厂、再生水厂、海水淡化厂等水处理设施的新建、改建工程。

水的储存与输送

公司拥有一级、二级及多级加压泵站的核心技术，并具有独立自主生产能力，可确保源头水的安全储存与输送。

楼宇供水

公司可针对不同楼宇用水环境提供不同的二次供水设备（恒压，无负压，箱式无负压供水设备），真正确保居民用水安全。

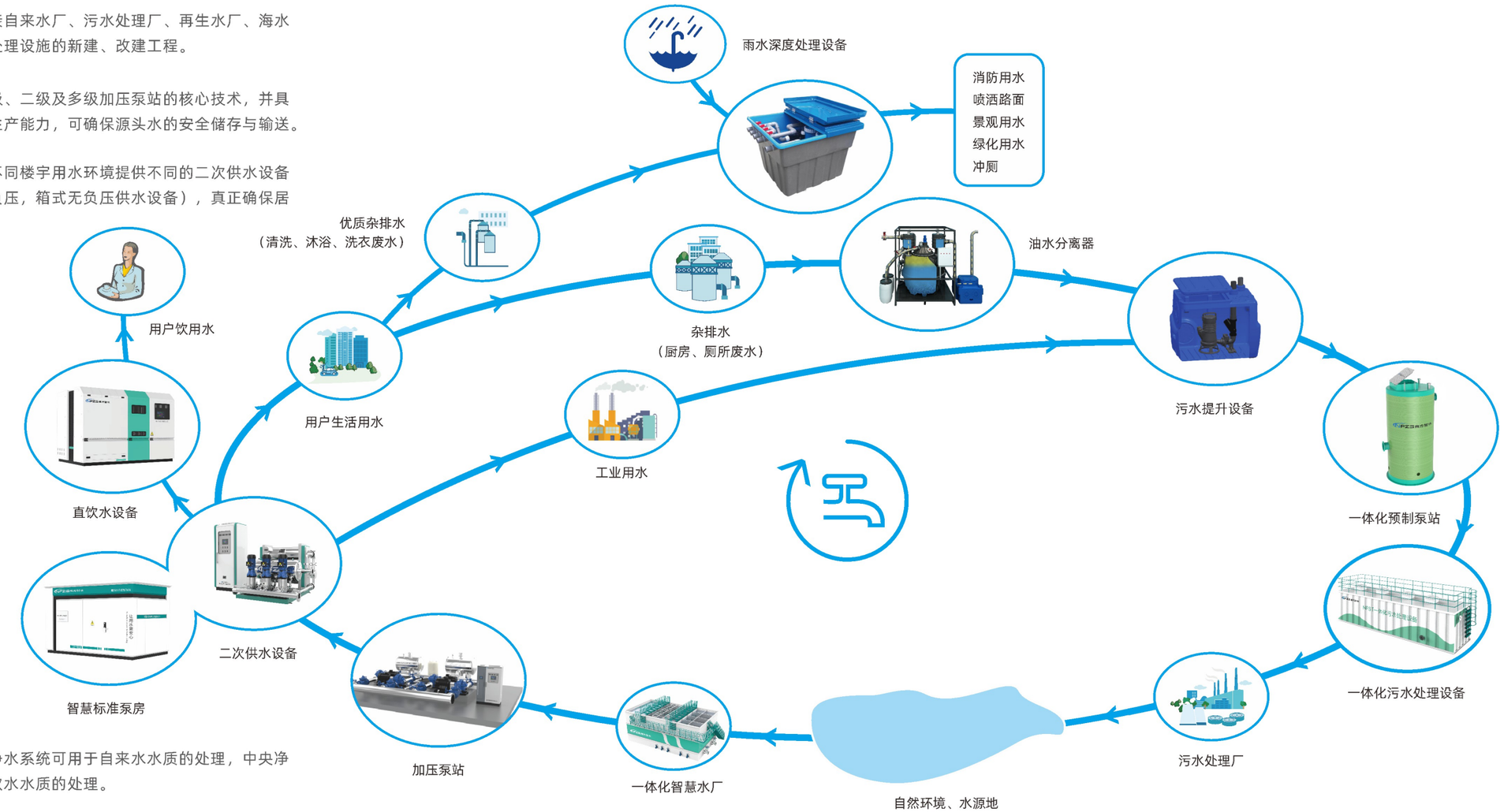

饮用水处理

公司开发的初级净水系统可用于自来水水质的处理，中央净水系统可用于直饮水水质的处理。

污水分级处理

公司自主开发的油水分离器可用于餐厨水的回用，污水提升设备及一体化预制泵站可用于污水收集并提升到市政管网。

雨水收集系统

公司致力于海绵城市的建设，形成了一整套集雨水收集，雨水存储，雨水处理，雨水回用的系统，充分减少城市内涝的发生概率。


致力于海绵城市建设
引领智慧水务发展